1

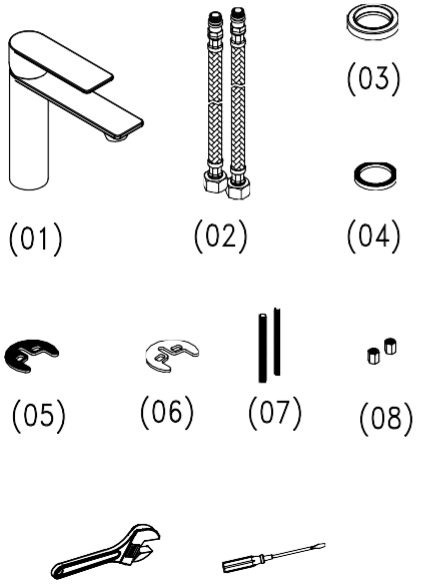

2

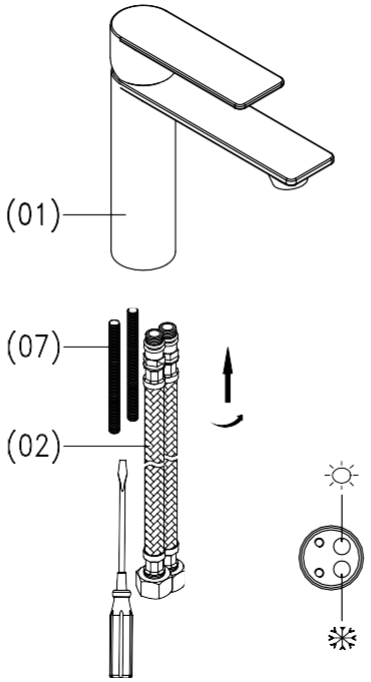

3

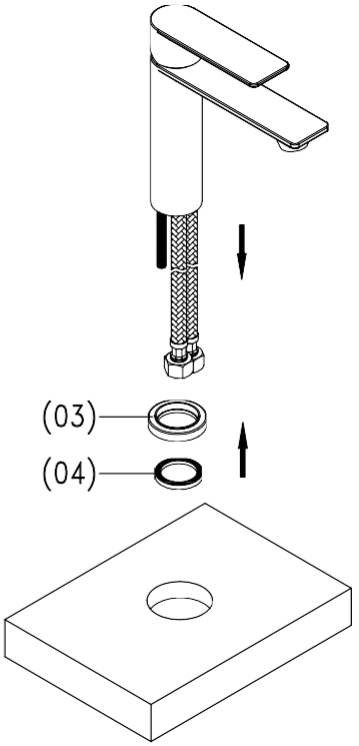

4

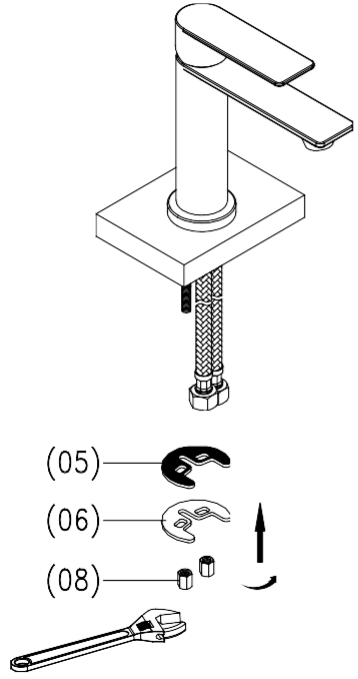

5

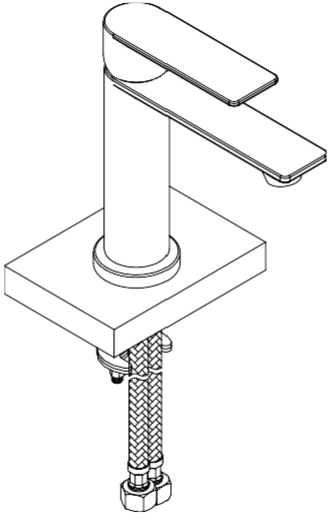

6

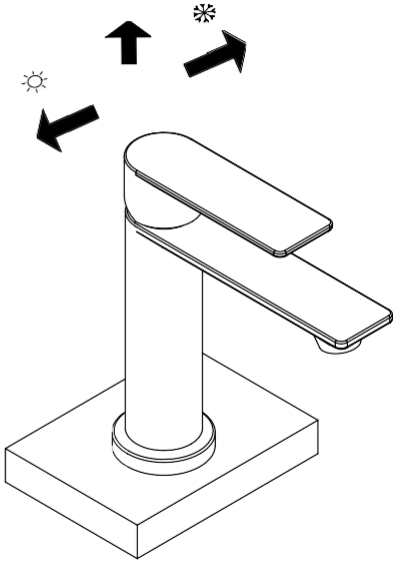

1

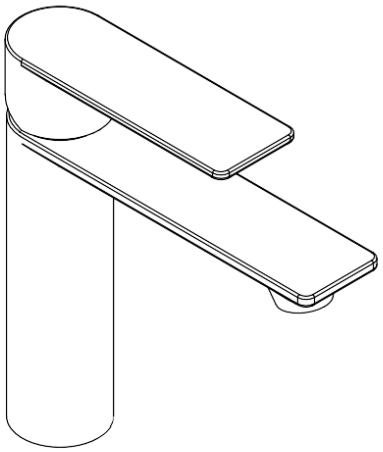

(01)

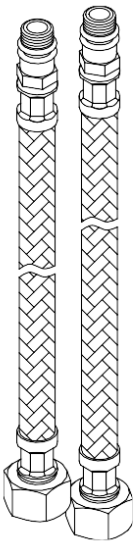

(02)

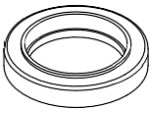

(03)



(04)



(05)

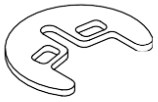

(06)



(07)



(08)

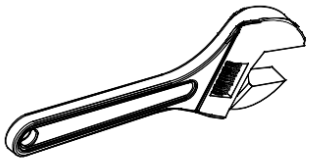

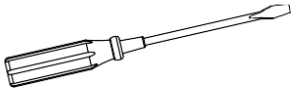

2

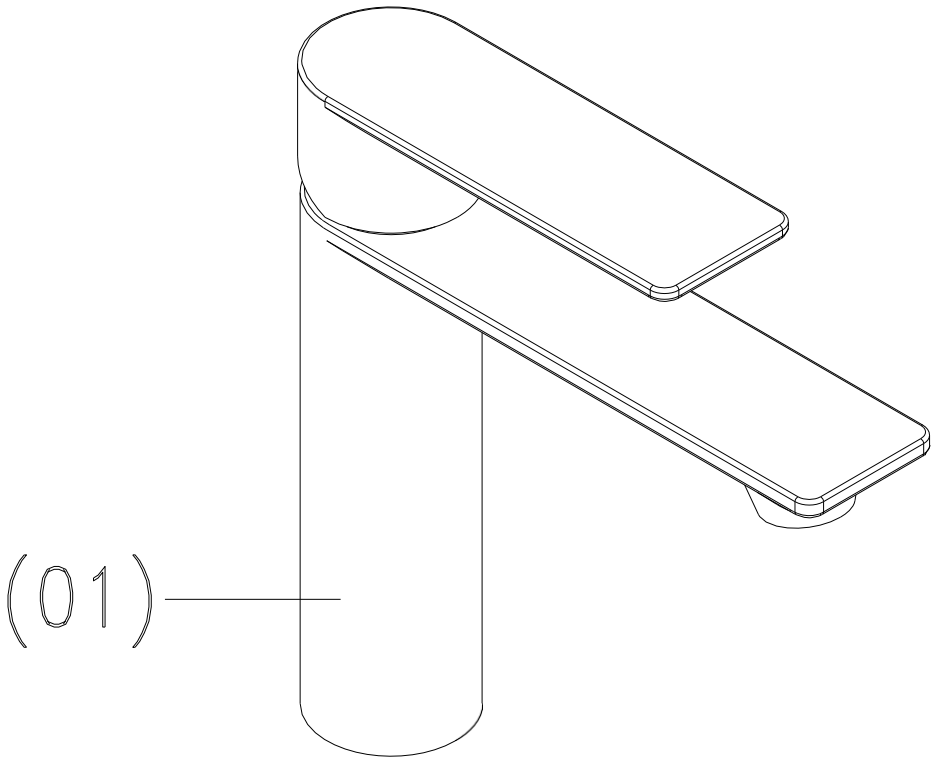

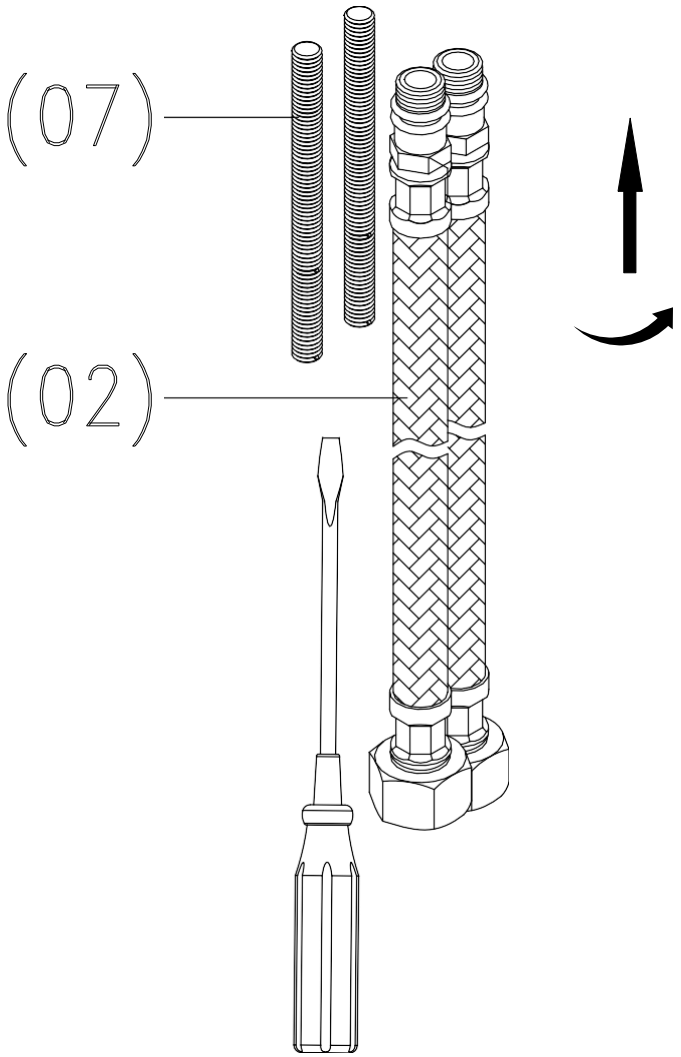

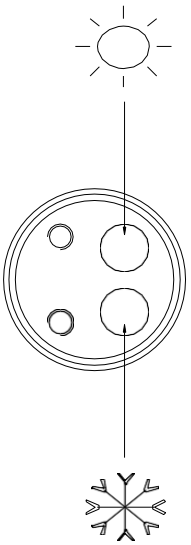

3

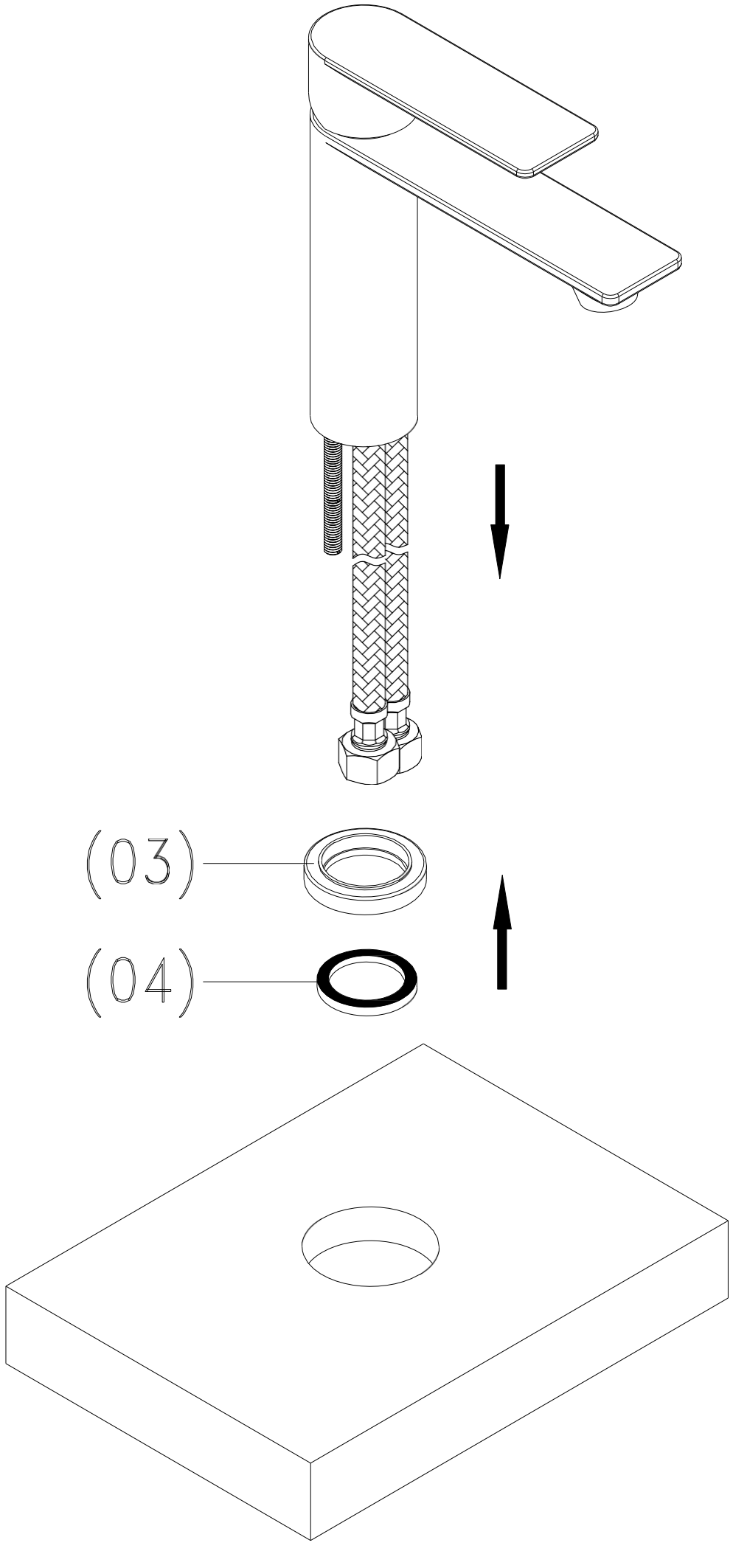

4

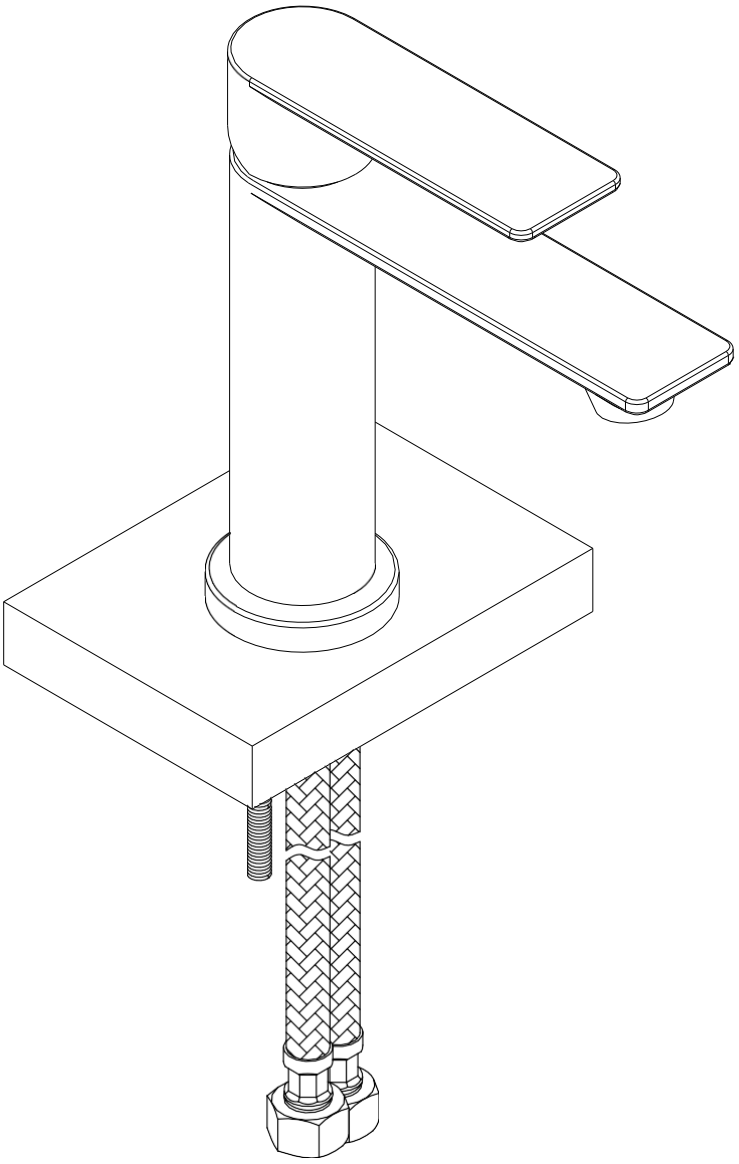



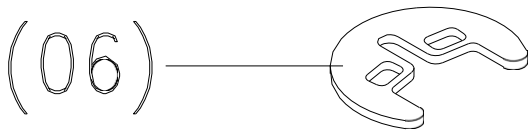



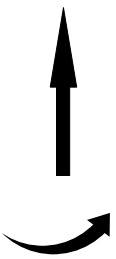

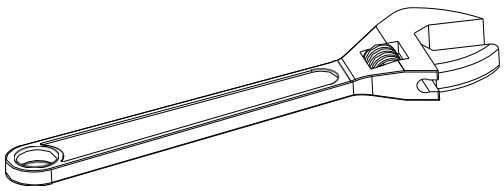

5

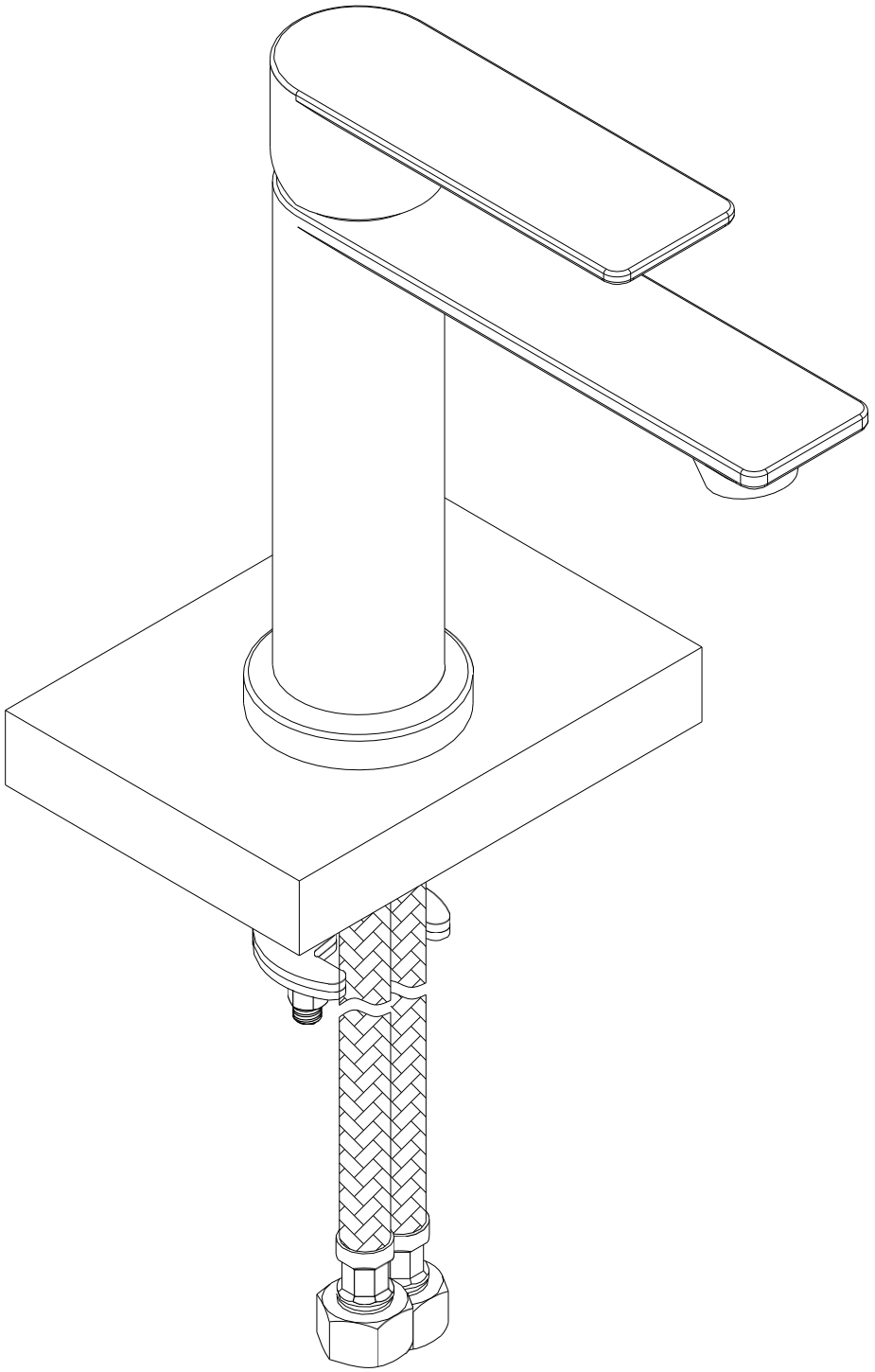

6

