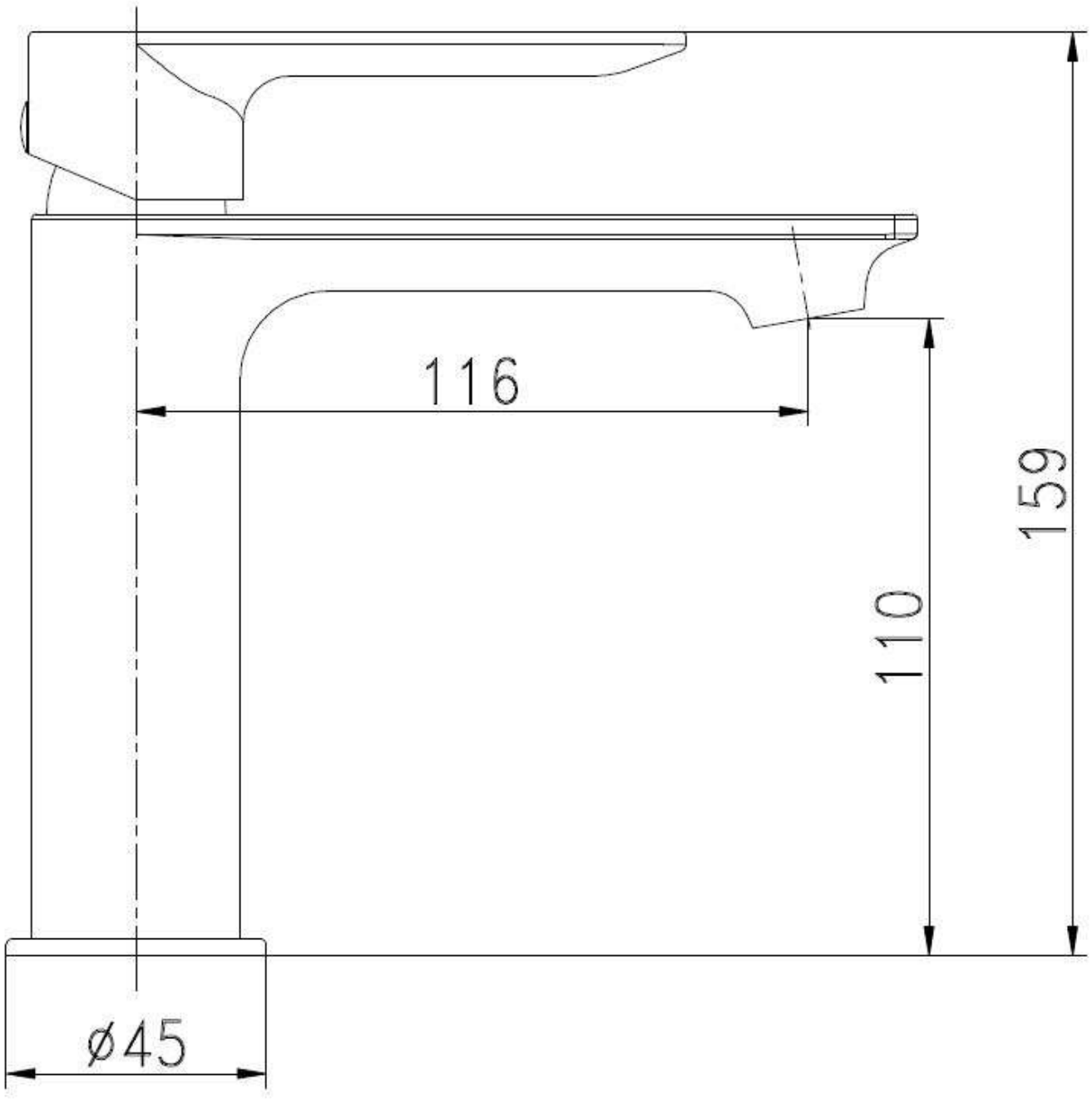
116
159
110
ø45