DURME - Montagehandleiding

VOORZIJDE: 4.48m ZIJKANT: 3.0m HOOGTE: 2.1m

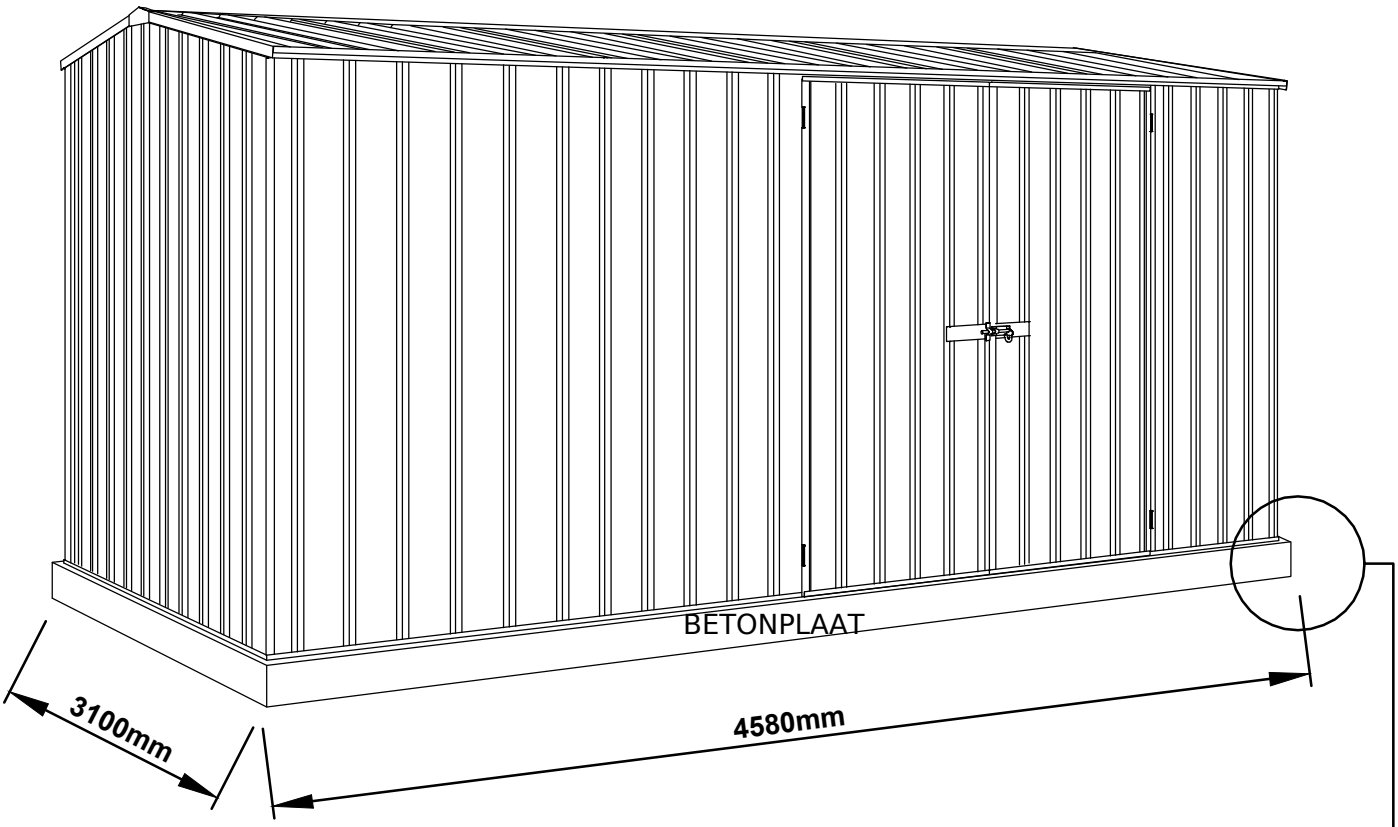

Certified System™
Quality
ISO 9001
SAI GLOBAL

VOORZIE BIJ HET GIETEN
VAN DE BETONPLAAT EEN
UITSPARING VAN 25 mm DIEP
LANGS DE VOLLEDIGE OMTREK

DIT BEVORDERT DE AFVOER
VAN WATER ONDERAAN DE BERGING

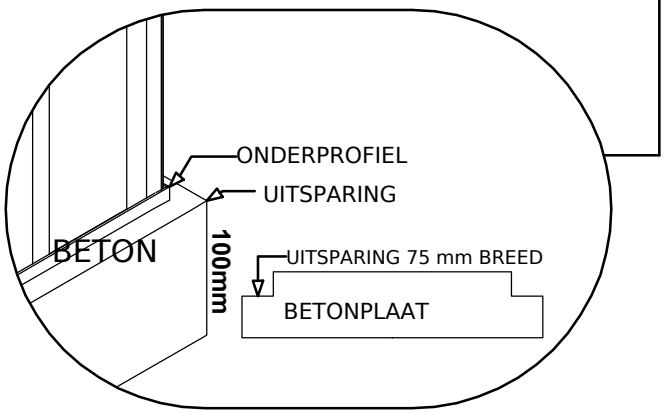

DURME - Montagehandleiding

ALGEMENE INSTRUCTIES

• Lees vóór de montage alle instructies zorgvuldig door, zodat je de montagemethode en alle details begrijpt.

• Pak alles uit. Identificeer en controleer zorgvuldig alle onderdelen aan de hand van de lijsten en tekeningen op pagina 3 en 4.

ONDERGROND VOORBEREIDEN

• De ondergrond moet waterpas zijn. Een ongelijke ondergrond kan ervoor zorgen dat onderdelen niet goed aansluiten.

• Plaats de berging bij voorkeur op een betonplaat van 100 mm dik en veranker ze correct (zie de verankeringsinstructies).

• Verankeringssets zijn niet standaard inbegrepen, omdat sommige klanten hun eigen verankeringssysteem gebruiken.

BENODIGD GEREEDSCHAP





10 mm (metaal)



10 mm (beton)





OPTIONEEL GEREEDSCHAP







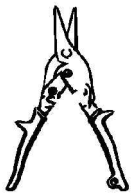

VEILIGHEID

• Sommige onderdelen hebben scherpe randen. Draag handschoenen en bij het boren een veiligheidsbril. Stevige schoenen worden sterk aanbevolen.

• Monteer de berging niet bij winderig weer.

Veranker de berging onmiddellijk na de montage stevig aan een solide fundering.

• Monteer de berging bij voorkeur met minstens twee personen.











ONDERDELENLIJST - CONTROLEER ALLE ONDERDELEN

HOOFDVERPAKKING (PAKKET 1 VAN 2)							
AANT.	ONDERDEEL OMSCHRIJVING	REF. No.	CHECK	AANT.	ONDERDEEL OMSCHRIJVING	REF. No.	CHECK
2	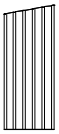 STAALPLAAT 1915mm X 773mm	36L		1	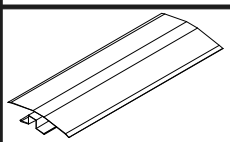 NOK-BALK L = 1521mm	97AL	
2	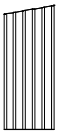 STAALPLAAT 2045mm X 773mm	38L		1	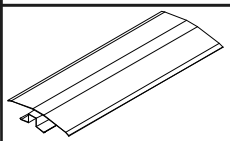 NOK-BALK L = 1521mm	97AR	
12	 STAALPLAAT 1546mm X 773mm	45A		1	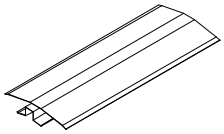 NOK-BALK L = 1513mm	97C	
1	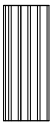 STAALPLAAT 1785mm X 711mm	34A		1	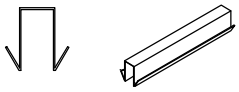 VERBINDING NOKBALK L: 450mm (17.7")	ZARSP	
1	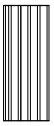 STAALPLAAT 1785mm X 711mm	35A		2	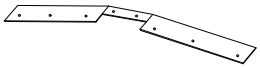 NOKSCHOOR	15A	
1	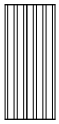 STAALPLAAT 1725mm X 773mm	A		**1**	BEVESTIGINGEN EN ACCESSOIRES PAKKET (ZIE PAGINA 4)		
1	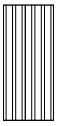 STAALPLAAT 1725mm X 773mm	B					

ONDERDELENLIJST (VERVOLG) - CONTROLEER ALLE ONDERDELEN

INHOUD BEVESTIGINGEN EN ACCESSOIRES							
2	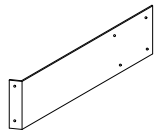 DEUR-STRIP L: 165mm	12A		10	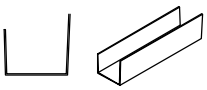 PROFIELVERBINDING L= 200mm (7.9")	CSJ	
2	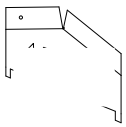 GEVELKAP	14A		2	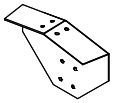 NOK-PLATEN	RBP	
1	PSTKSGL BESLAGSET ENKELE DEUR			1	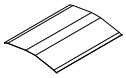 NOKKAP VERBINDING	98A	
1	PSTKSGL BESLAGSET DUBBELE DEUR			**10**	 SCHROEVEN	FAST014	
PSTKSGL - BESLAGSET ENKELE DEUR							
1	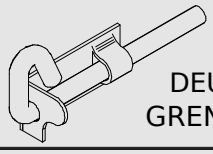 DEUR-GRENDEL			1	DEUR-GRENDEL 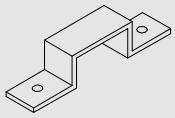 GRENDELBEUGEL	FAST007	
1	3mm BOOR 	BOREN		1	KRUISKOPBIT 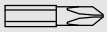	FAST038	
1	 ZELFTAPPENDE SCHROEVEN ZAK MET 220 STUKS			1	PACK 6P SCHROEVENSET 6		
PACK 6P - SCHROEVENSET 6							
6	 3/16 VERZONKEN KOP SCHROEVEN EN MOEREN			6	 3.2 x 8mm BLINDKLINKNAGELS		
PSTKDBL - BESLAGSET DUBBELE DEUR							
3	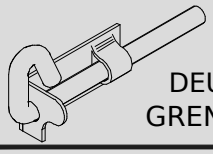 DEUR-GRENDEL			2	DEUR-GRENDEL 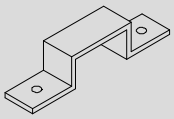 GRENDELBEUGEL	FAST007	
1	3mm BOOR 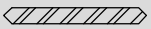	BOREN		1	KRUISKOPBIT 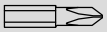	FAST038	
1	 ZELFTAPPENDE SCHROEVEN ZAK MET 220 STUKS			1	PACK12P SCHROEVENSET 12		
PACK12P - SCHROEVENSET 12							
8	 3/16 BOLKOP BOUTEN EN BORGMOEREN			12	 3.2 x 8mm BLINDKLINKNAGELS		
12	 3/16 VERZONKEN KOP SCHROEVEN EN MOEREN						

ONDERDELENLIJST (VERVOLG) - CONTROLEER ALLE ONDERDELEN

HOOFDVERPAKKING (PAKKET 2 VAN 2)							
AANT.	ONDERDEEL OMSCHRIJVING	REF. No.	CHECK	AANT.	ONDERDEEL OMSCHRIJVING	REF.	CHECK
2	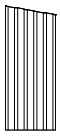 STAALPLAAT 1915mm X 773mm	36R		**5**	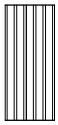 STAALPLAAT 1785mm X 773mm	31A	
2	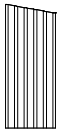 STAALPLAAT 2045mm X 773mm	38R		**3**	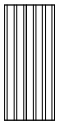 STAALPLAAT 1785mm X 773mm	30A	
2	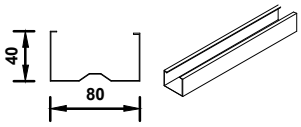 PROFIEL L = 1482mm	**C1482**		**1**	45302WCP-(J) PROFIELENPAKKET (ZIE P. 6 EN 7)		
2	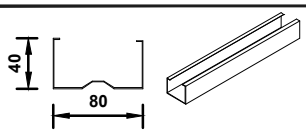 PROFIEL L = 1704mm	**C1704**		**1**	PORTAALFRAME BESLAGSET (ZIE HIERONDER)		
ACCESSOIRES PORTAALFRAME							
2	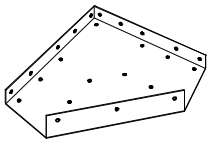 HOEKPLAAT			**4**	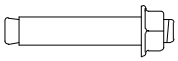 EXPANSIEANKER		
2	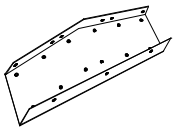 NOKPLAAT			**120**	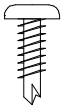 16mm TEK SCHROEVEN		
2	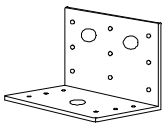 UNIVERSELE BEUGEL			**26**	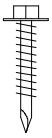 45mm TEK SCHROEVEN		

ONDERDELENLIJST (VERVOLG) - CONTROLEER ALLE ONDERDELEN

45302WCP PROFIELENPAKKET							
AANT.	ONDERDEEL OMSCHRIJVING	REF. No.	CHECK	AANT.	ONDERDEEL OMSCHRIJVING	REF. No.	CHECK
1	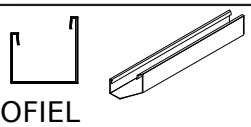 PROFIEL L = 1496.5mm	55AL		1	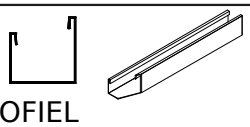 PROFIEL L = 1496.5mm	55AR	
1	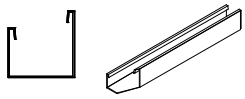 PROFIEL L = 1496.5mm	55BL		1	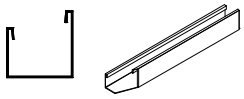 PROFIEL L = 1496.5mm	55BR	
1	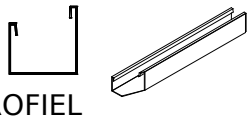 PROFIEL L = 1496.5mm	55CL		1	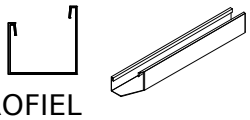 PROFIEL L = 1496.5mm	55CR	
2	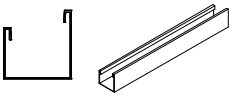 PROFIEL L = 1496.5mm	60AL		2	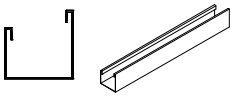 PROFIEL L = 1496.5mm	60AR	
4	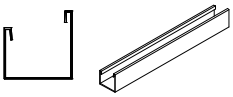 PROFIEL L = 1496.5mm	81AL		4	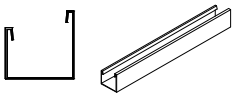 PROFIEL L = 1496.5mm	81AR	
1	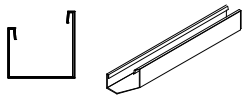 PROFIEL L = 1496.5mm	81BL		1	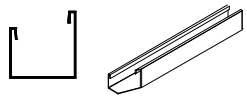 PROFIEL L = 1496.5mm	81BR	

ONDERDELENLIJST (VERVOLG) - CONTROLEER ALLE ONDERDELEN

45302WCP PROFIELENPAKKET (VERVOLG)							
AANT.	ONDERDEEL OMSCHRIJVING	REF. No.	CHECK	AANT.	ONDERDEEL OMSCHRIJVING	REF. No.	CHECK
2	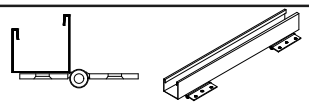 PROFIEL MET SCHARNIEREN L = 1725mm	58A		2	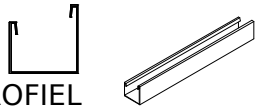 PROFIEL L = 1518mm	84L	
1	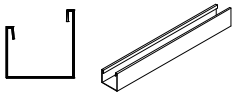 PROFIEL L = 1725mm	58B		2	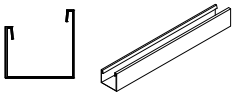 PROFIEL L = 1518mm	84R	
2	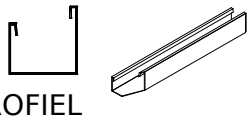 PROFIEL L = 1513mm	53C		2	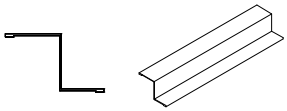 DEURSTIJL L= 1785mm	89A	
4	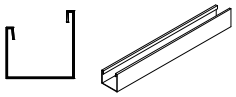 PROFIEL L = 773mm	58C		1	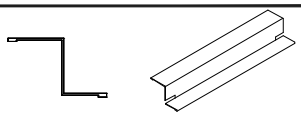 DEURSTIJL L= 1725mm	89C	
2	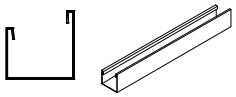 PROFIEL L = 1513mm	60C		1	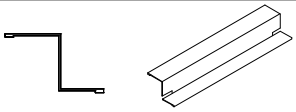 DEURSTIJL L= 1568mm	90A	
1	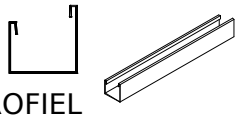 PROFIEL L = 1568mm	79A		4	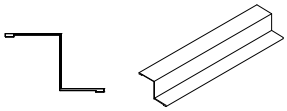 DEURSTIJL L= 1120mm	91A	
2	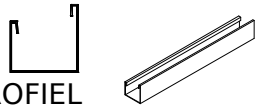 PROFIEL L = 1513mm	81E		4	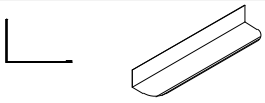 RANDPROFIEL L= 1546mm	87A	
2	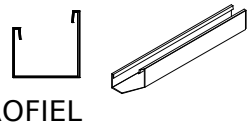 PROFIEL L = 1513mm	81F					

GEDEELDE PROFIELEN VERBINDEN

LET OP: DE OPSCHRIFTEN OP ALLE ONDERDELEN MOETEN AAN DEZELFDE KANT ZITTEN.

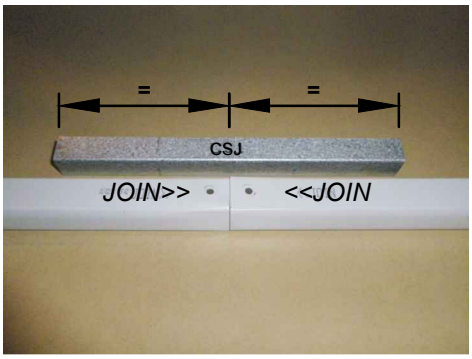

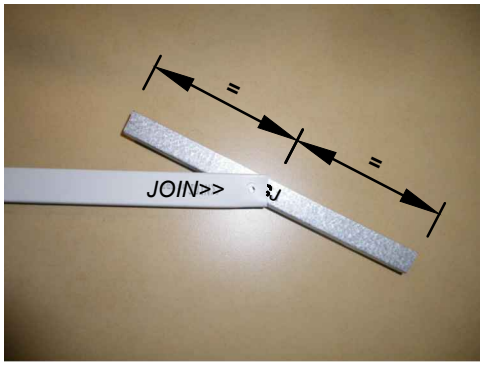

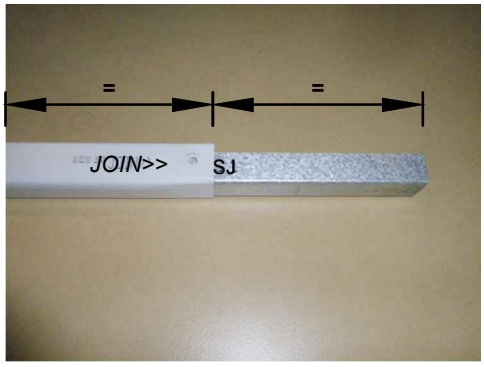

STAP 1.

Plaats de profielen en het CSJ-verbindingsprofiel zo dat het midden van het CSJ gelijkligt met het uiteinde van elk te verbinden profiel.

STAP 2.

Steek het midden van het CSJ schuin in het uiteinde van het eerste profiel bij de markering JOIN>>. Druk één kant van het CSJ naar beneden tot je een klik hoort.

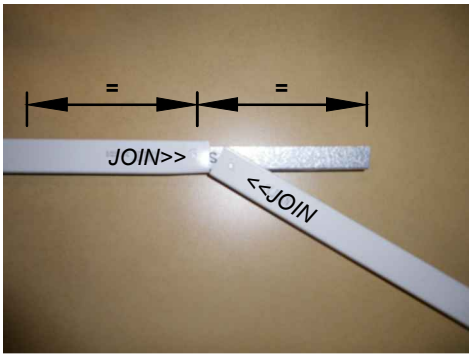

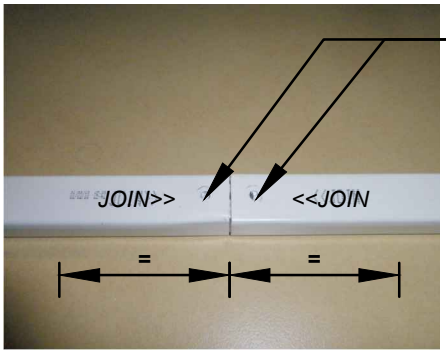

BOOR 4 GATEN VAN 3 mm (2 PER ZIJDE) OM DE DELEN TE VERBINDEN.
(DEZE SCHROEVEN MOET JE MOGELIJK TIJDELIJK VERWIJDEREN

EN BIJ DE VERDERE MONTAGE TERUGPLAATSEN.)

STAP 3.

Plaats het uiteinde <<JOIN van het tweede profiel schuin op het midden van het CSJ. Druk het CSJ in het profiel tot je een klik hoort.

VERBONDEN PROFIEL

De verbonden profielen moeten eruitzien zoals hierboven. Het CSJ zit voor de helft in elk van de

twee verbonden profielen.

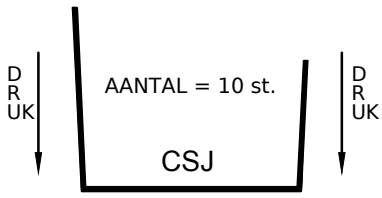

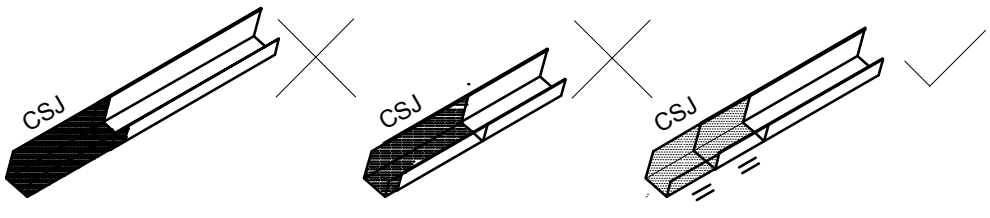

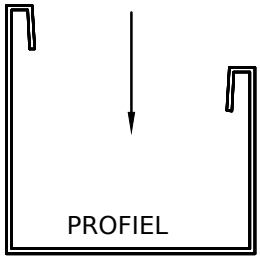

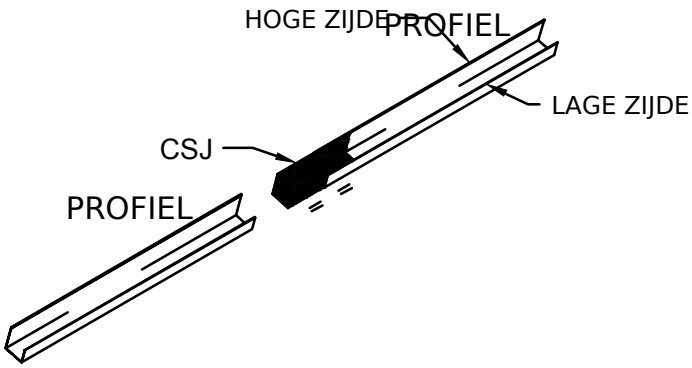

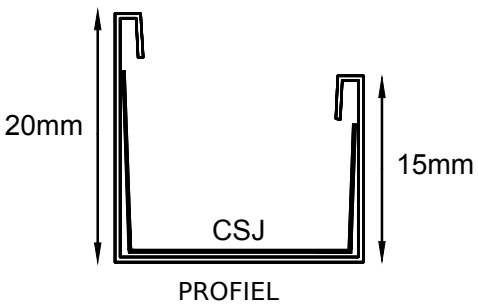

STAP 1. VOORMONTAGE VAN DE GEDEELDE PROFIELEN

LET OP: VERBIND 20 PROFIELDELEN MET 10 VERBINDINGSSTUKKEN (CSJ).

LET OP: SOMMIGE PROFIELEN ZIJN VOORGEBOORD. BOOR DE GATEN OPNIEUW DOOR WAAR HET CSJ-VERBINDINGSPROFIEL DE GATEN VAN DE TE VERBINDEN PROFIELEN AFDEKT.

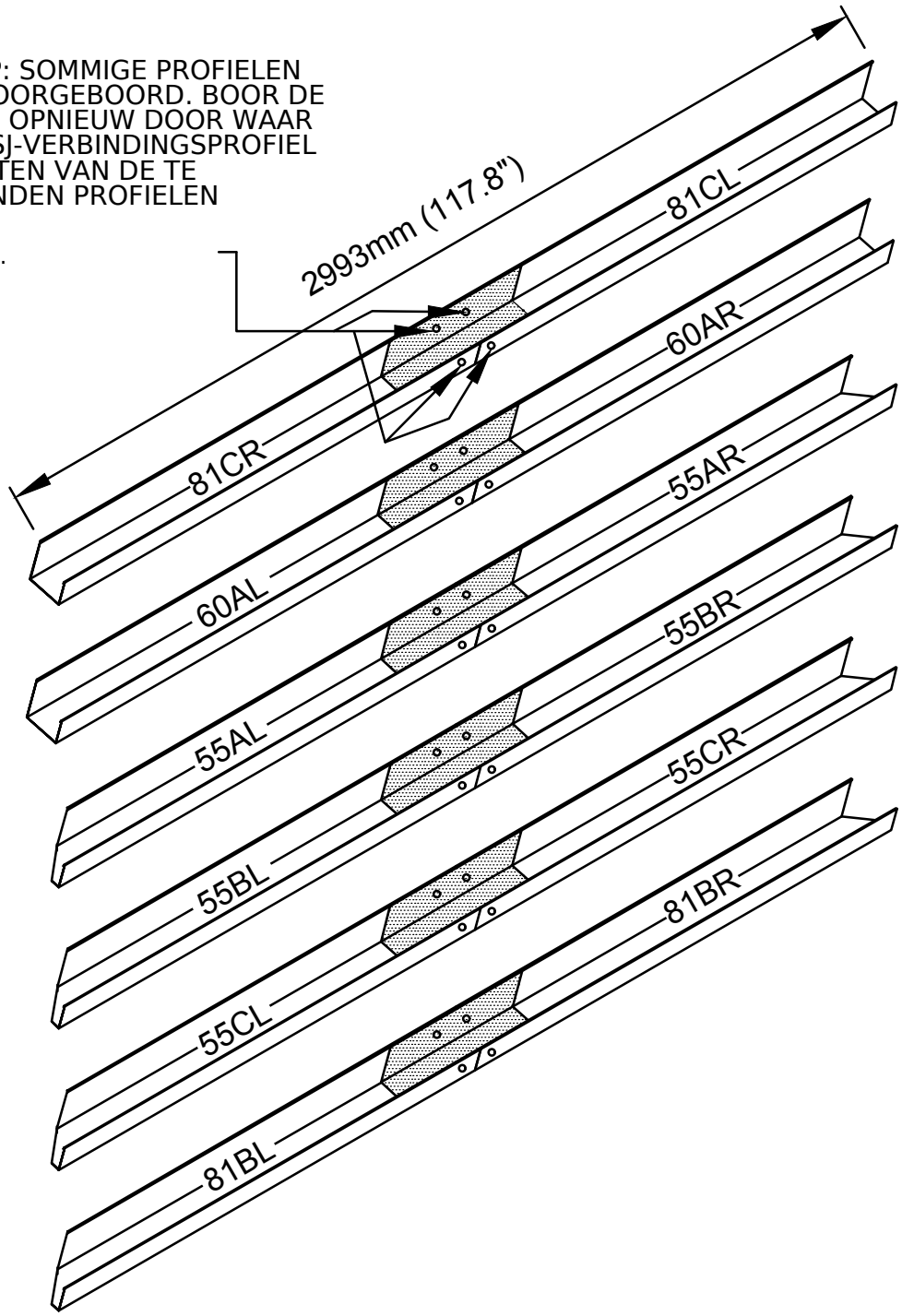

4 X 81AR
4 X 81AL

2 X 60AR
2 X 60AL

1 X 55AR
1 X 55AL

1 X 55BR
1 X 55BL

1 X 55CR
1 X 55CL

1 X 81BR
1 X 81BL

= 4 x 81A

= 2 x 60A

= 1 x 55A

= 1 x 55B

= 1 x 55C

= 1 x 81B

GEDEELDE NOKBALK VERBINDEN

STAP 1: SCHUIF DE NOKBALKEN IN ELKAAR. ZORG VOOR 50 mm OVERLAP VAN DE NOKKAP.

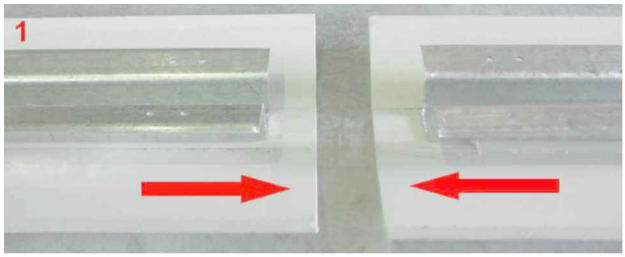

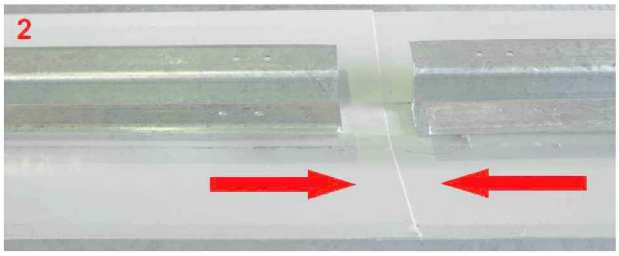

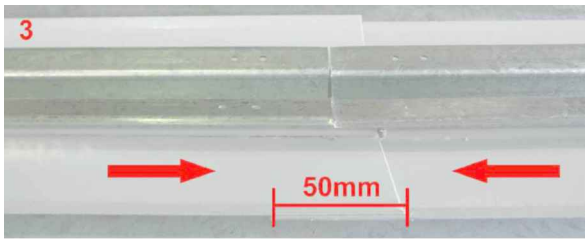

STAP 2: STEEK HET VERBINDINGSSTUK IN DE VERBONDEN NOKKAPPEN.
HET VERBINDINGSSTUK MOET 225 mm IN ELKE NOKKAP ZITTEN.

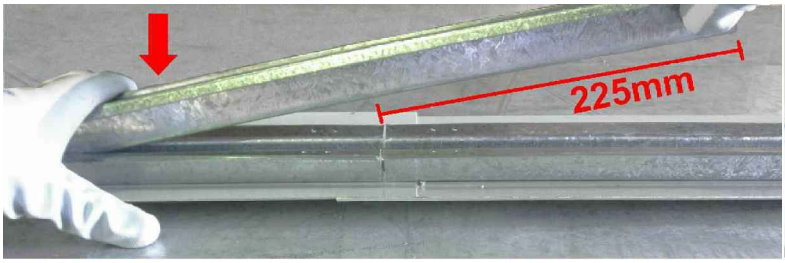



HET NOKBALKVERBINDINGSSTUK MOET GELIJKLIGGEN.

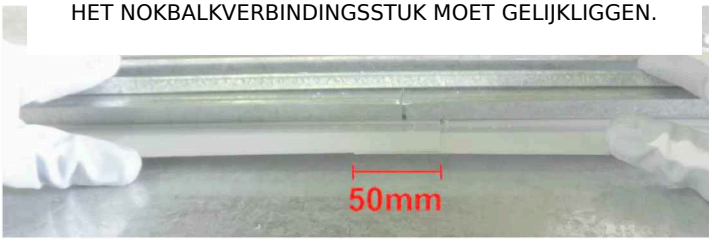

STAP 3: DRAAI DE NOKKAP OM EN MEET 250 mm VANAF HET UITEINDE VAN ELKE NOKKAP.
PLAATS DE TEK-SCHROEVEN OM DE 50 mm VANAF DAT UITEINDE.
HERHAAL DIT VOOR DE ANDERE HELFT VAN DE NOKBALK.



PLAATS 4 TEK-SCHROEVEN OM DE 50 mm.



HERHAAL AAN DE ANDERE ZIJDE.

STAP 2. VOORMONTAGE VAN DE GEDEELDE NOKBALK

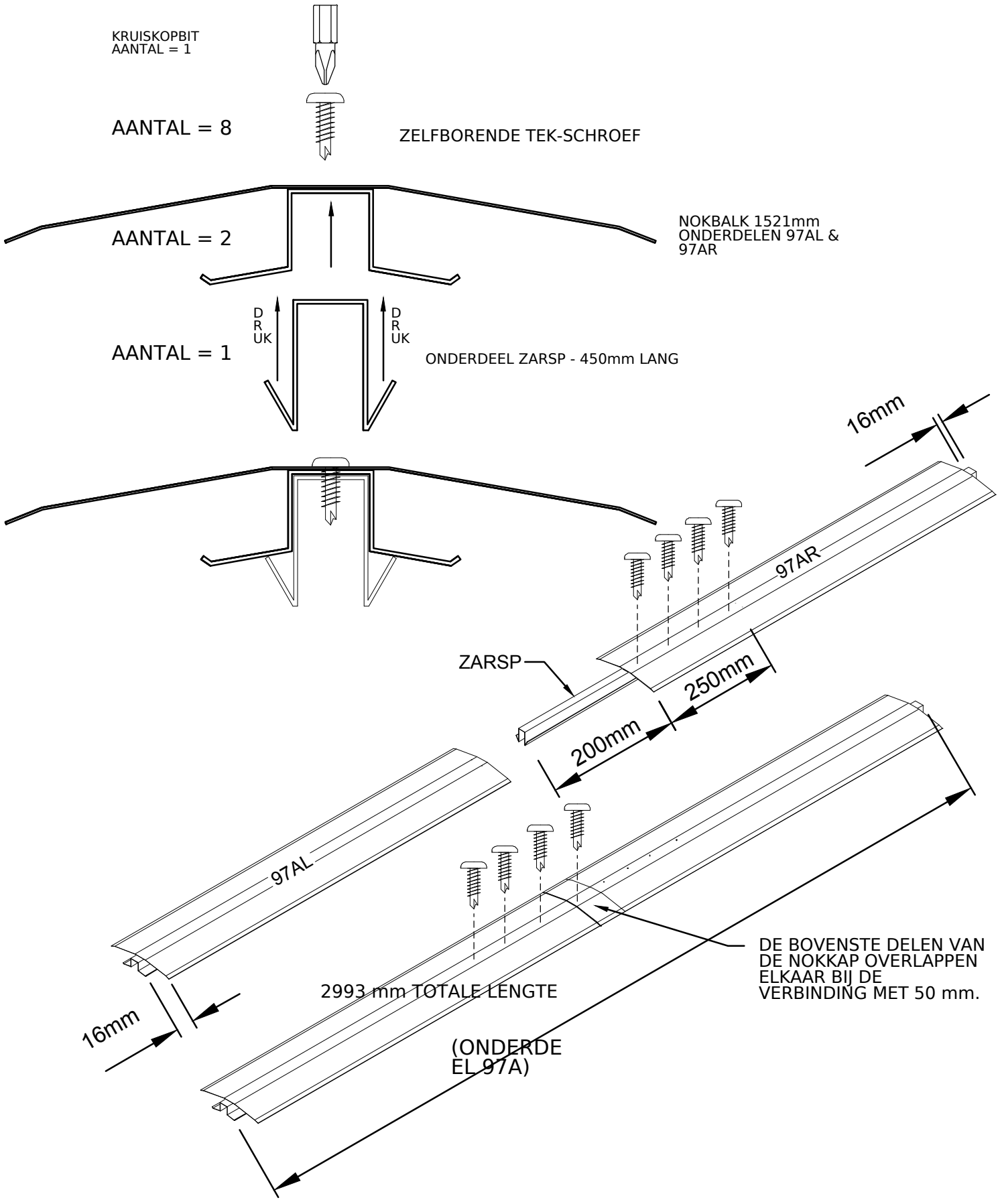

OVERZICHT DAKONDERDELEN

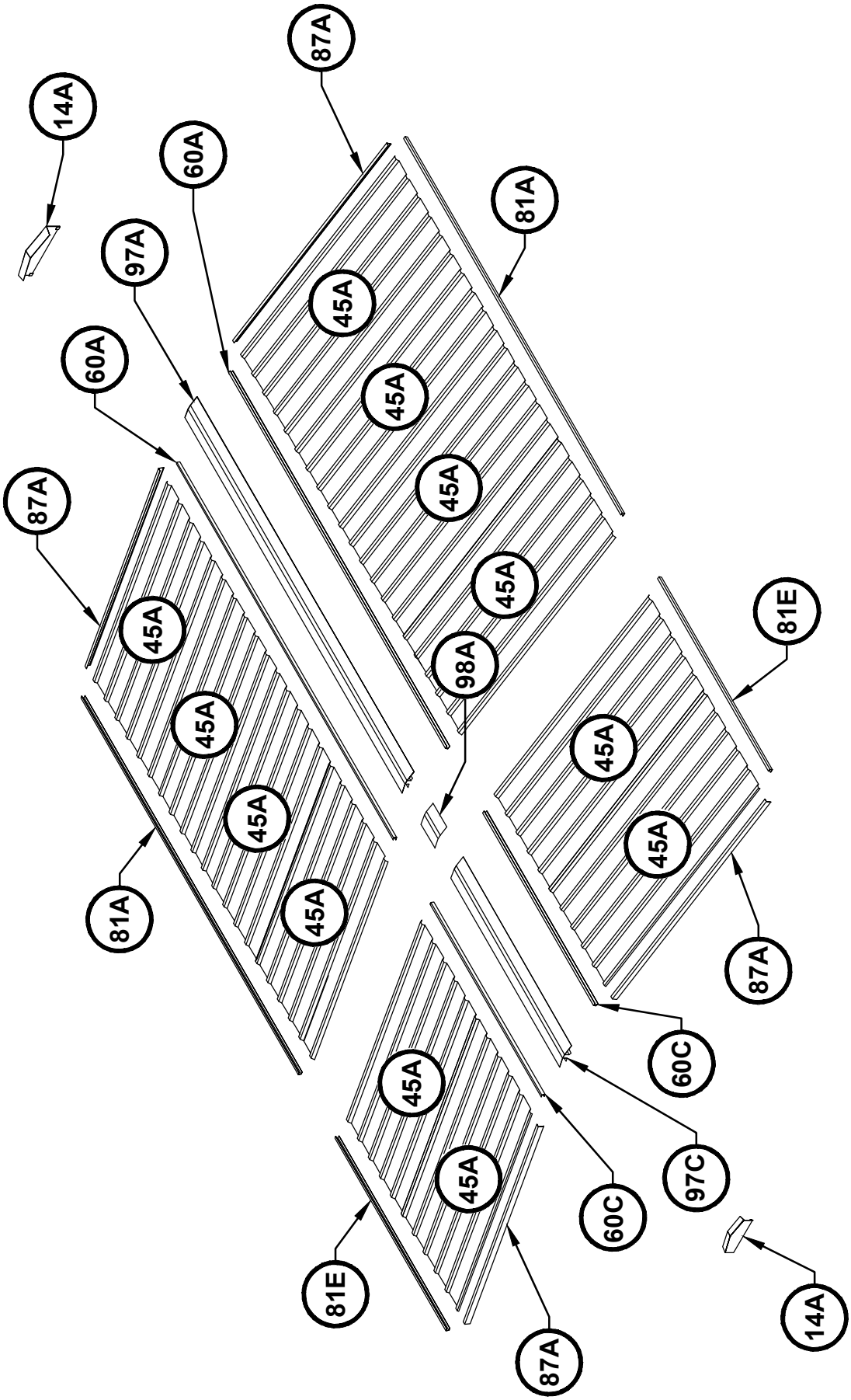

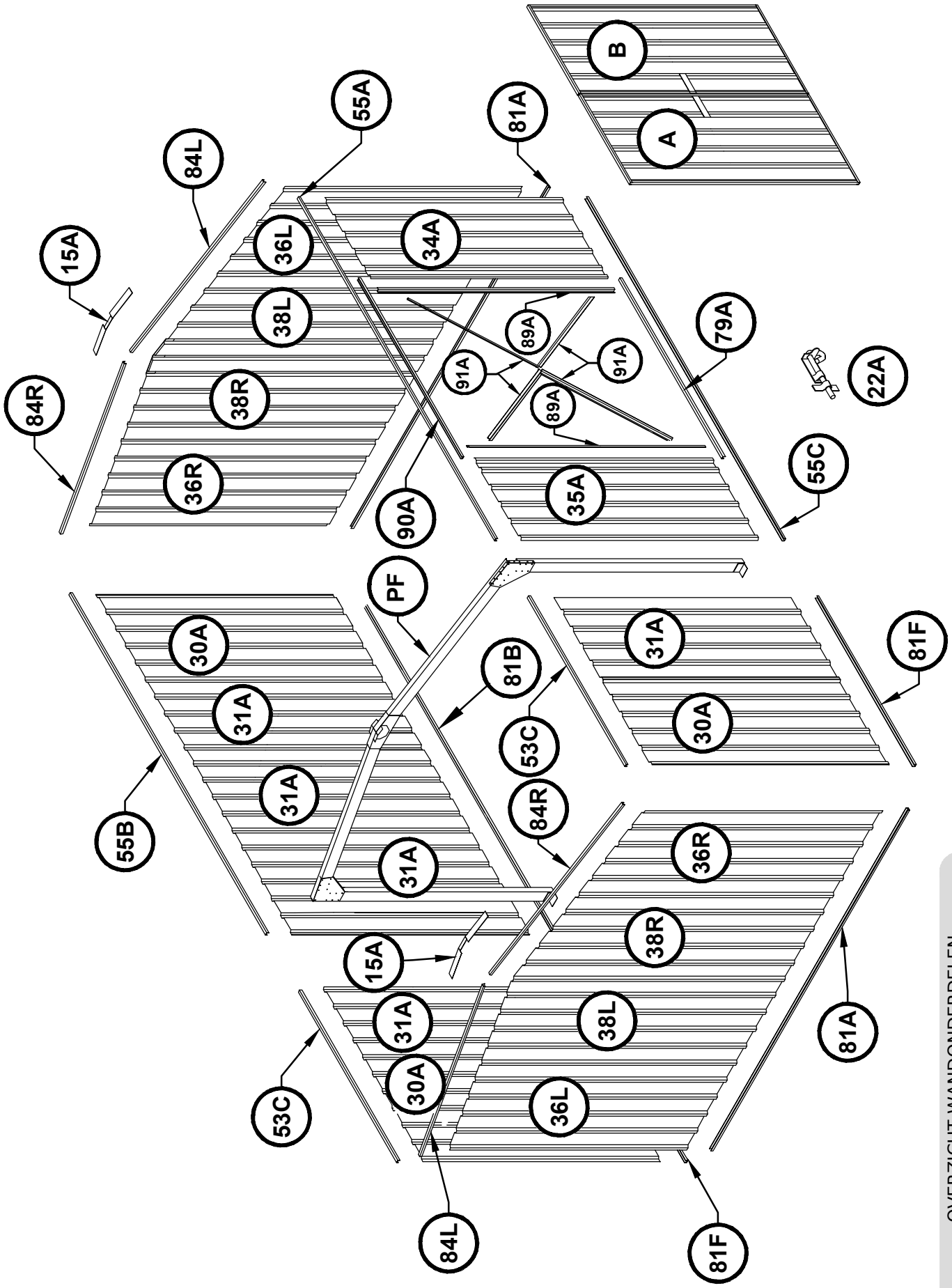

OVERZICHT WANDONDERDELEN

DURME - Montagehandleiding

INLEIDING OP DE MONTAGE

Het Snaptite-systeem klikt de meeste randprofielen vast op de dak- en wandplaten, zonder gereedschap of bevestigingsmiddelen.

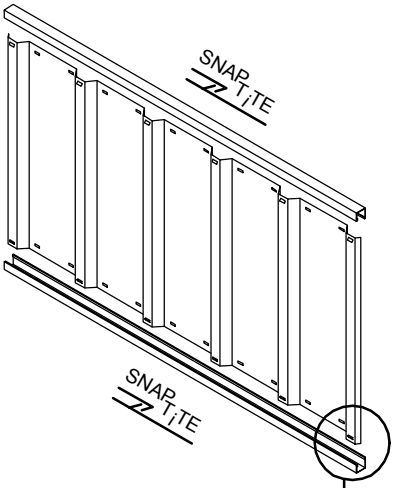

Voor de voormontage van de vier wandpanelen en twee dakpanelen klik je de randprofielen boven- en onderaan elk paneel vast met het Snaptite-systeem. Volg de uitleg op de volgende pagina's waar het symbool staat.

TiTE

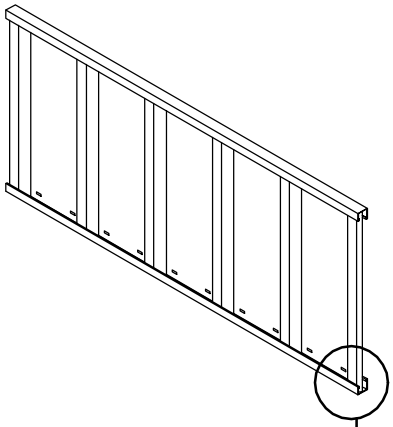

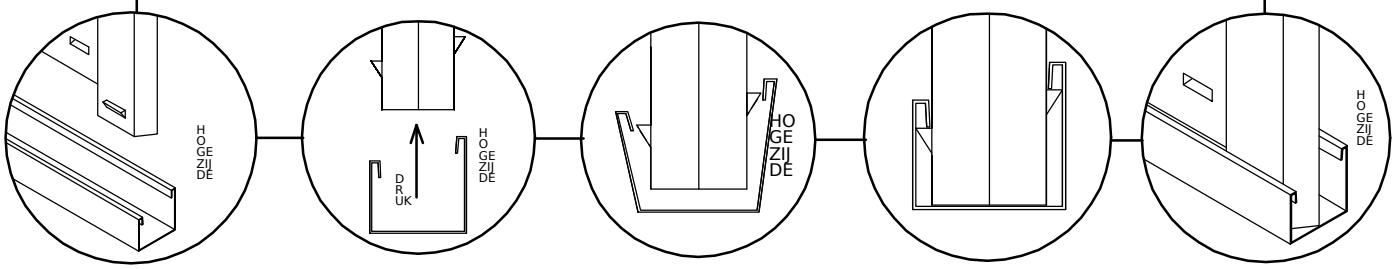

Verbind eerst de platen. Plaats het profiel over één uiteinde en tik het voorzichtig over de Snaptite-lipjes vast, van de ene kant naar de andere.

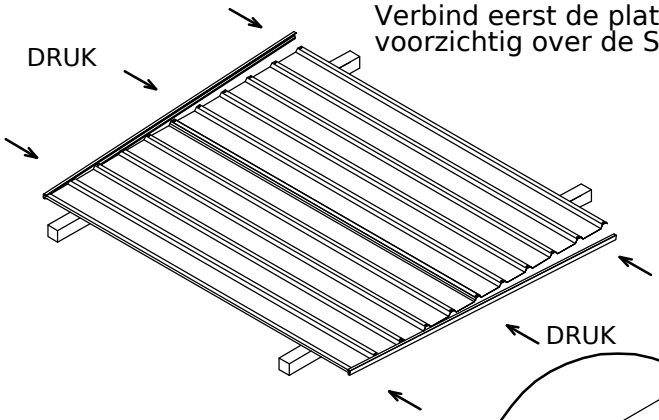



Leg de platen op houten balken, schragen of gedeeltelijk over de rand van de betonplaat.

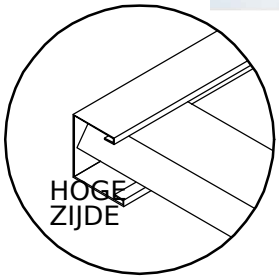

Elk randprofiel moet gelijk eindigen met de plaatranden. Tik het profiel voorzichtig langs de platen tot beide uiteinden gelijkliggen. Om een profiel te verwijderen, trek je het vanaf de tegenoverliggende uiteinden langs het paneel. Vraag zo nodig hulp.

BEVESTIGINGSSYMBOLEN

D Boor de gaten voor voordat je de onderdelen verbindt. Gebruik één onderdeel als sjabloon om de gaten af te tekenen. Boor met een boor van 3 mm.

Verbind de onderdelen hier met slechts één schroef. Sommige profielen hebben extra gaten die je bij dit model niet nodig hebt.

Bevestig hier nog geen schroef: die kan de verdere montage van andere onderdelen hinderen.

BLINDKLINKNAGELS 3 mm

BOUT EN MOER 4 mm

MONTAGE DEURPANELEN

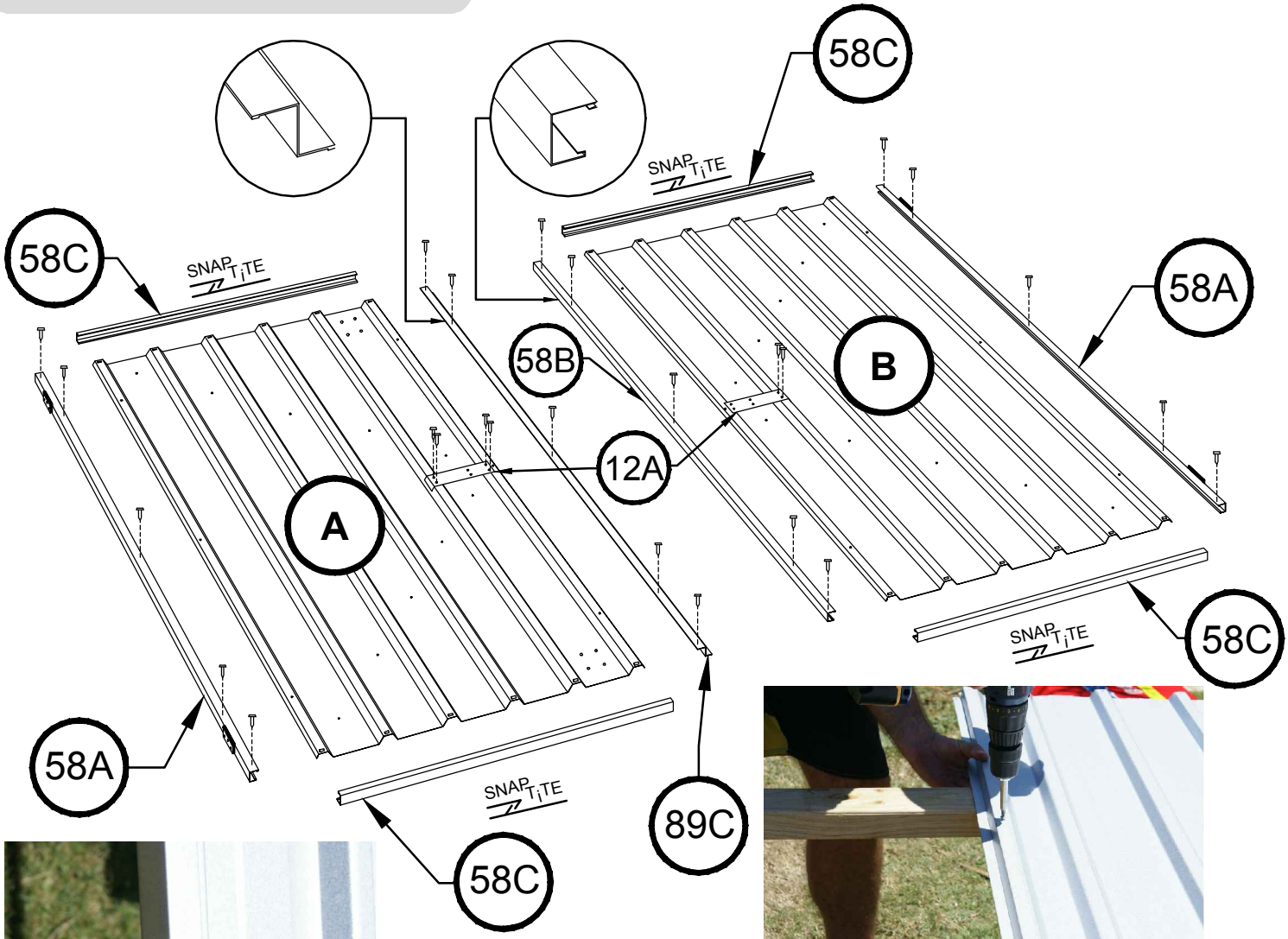

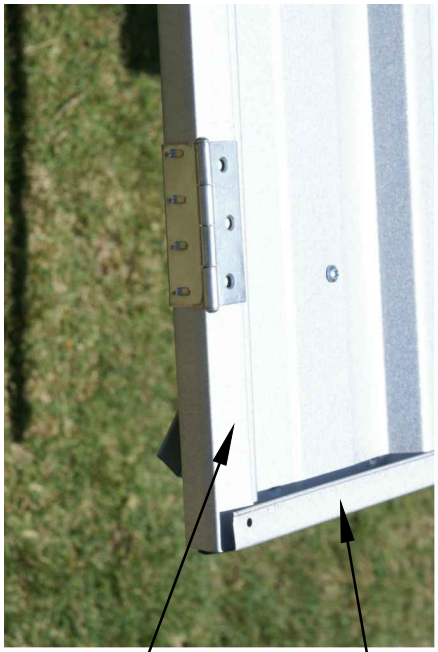

ALLE VERTICALE DEURPROFIELEN WORDEN IN DE OMGEKEERDE RICHTING VAN DE HORIZONTALE DEURPROFIELEN GEMONTEERD.

KLEIN PANEEL
(1 nodig)

MONTAGE ACHTERWAND

GROOT PANEEL
(1 nodig)

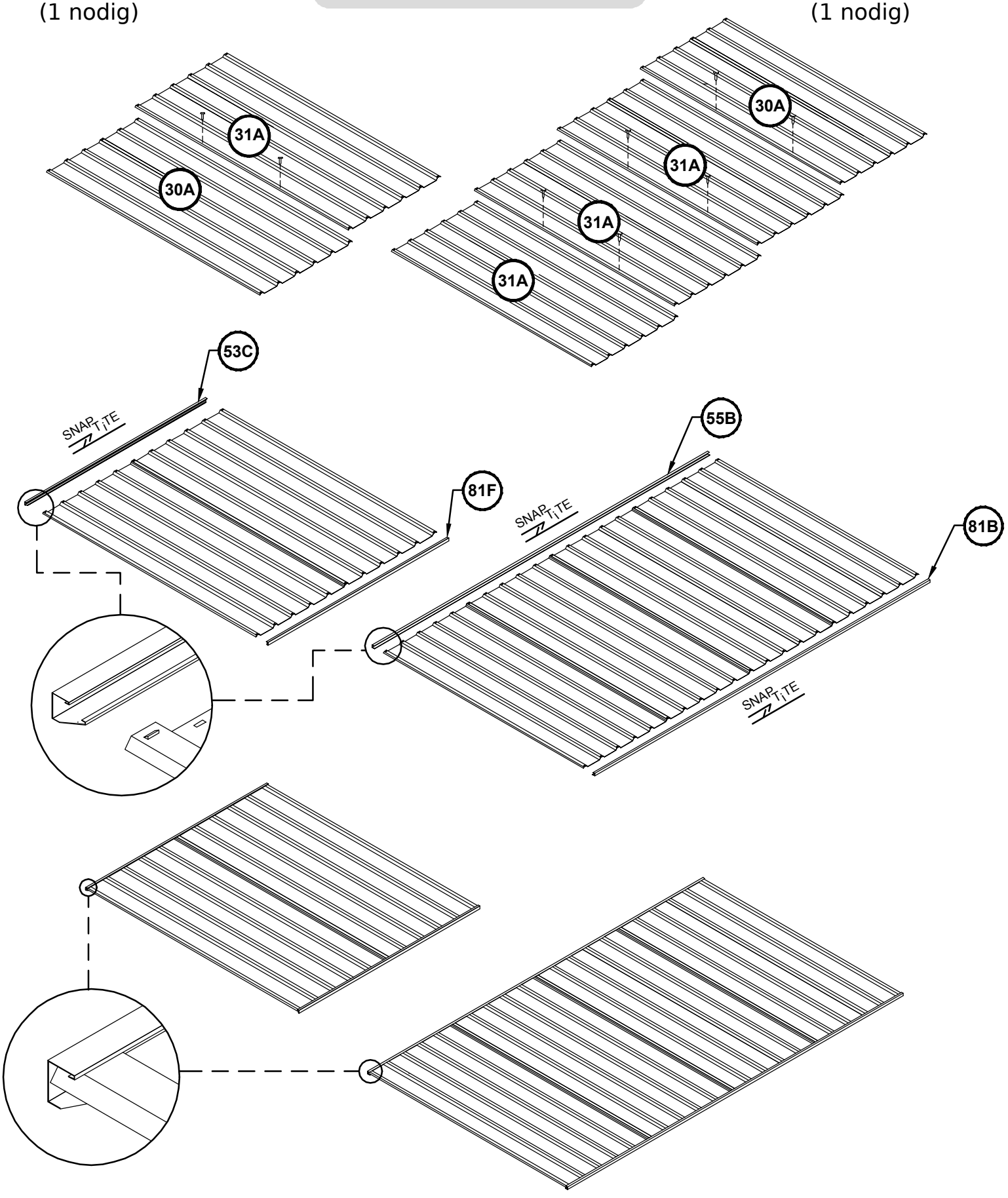

MONTAGE ZIJWANDEN

(2 nodig)

KNIP DE PUNT VAN ELKE PLAAT AF OF PLOOI ZE WEG, ZODAT DE PROFIELEN GOED TEGEN DE PLAATRAND AANSLUITEN.

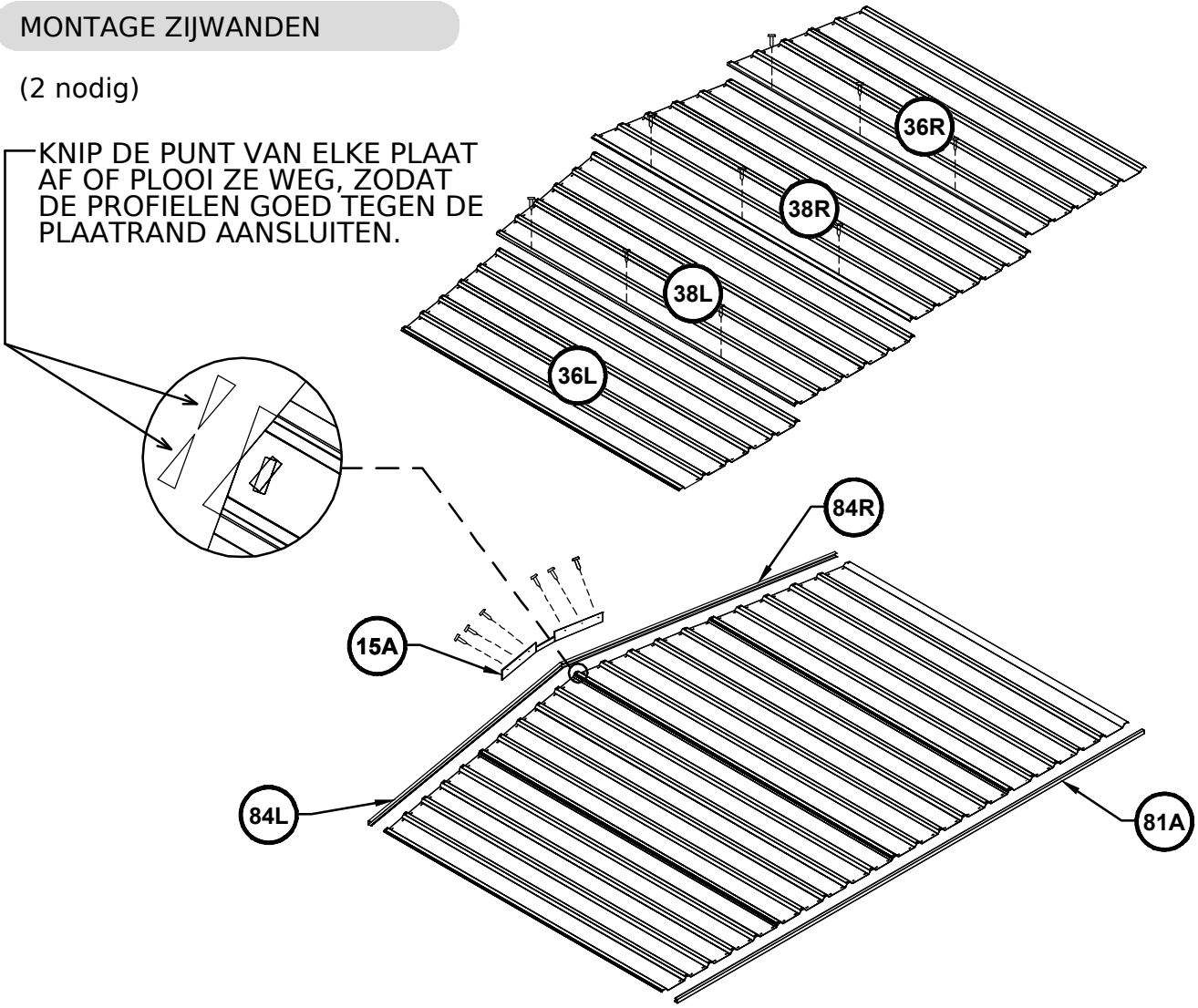

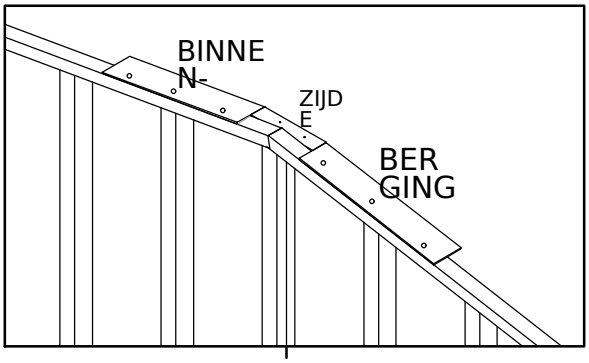

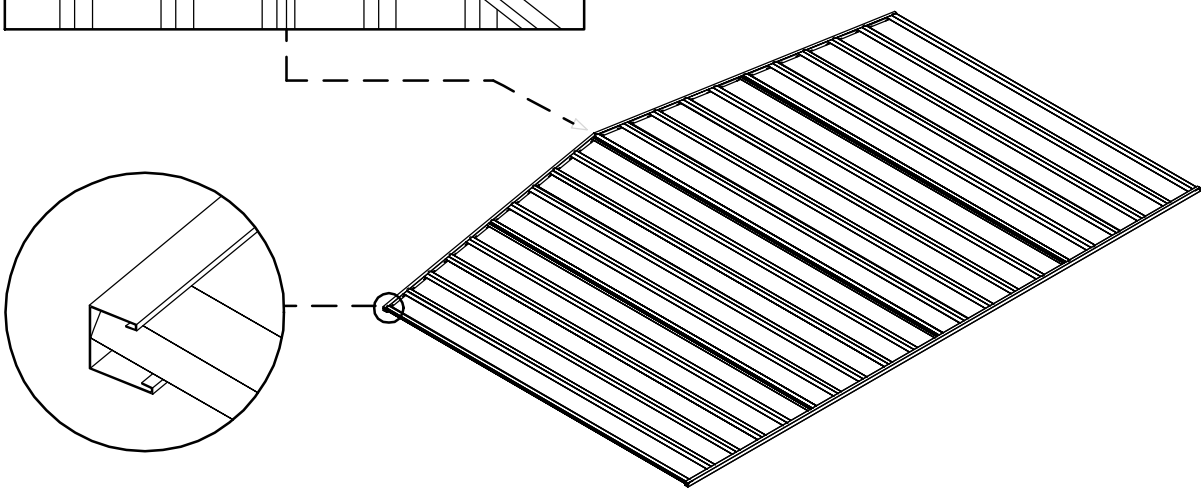

MONTAGE GROTE DAKPANELEN

(2 nodig)

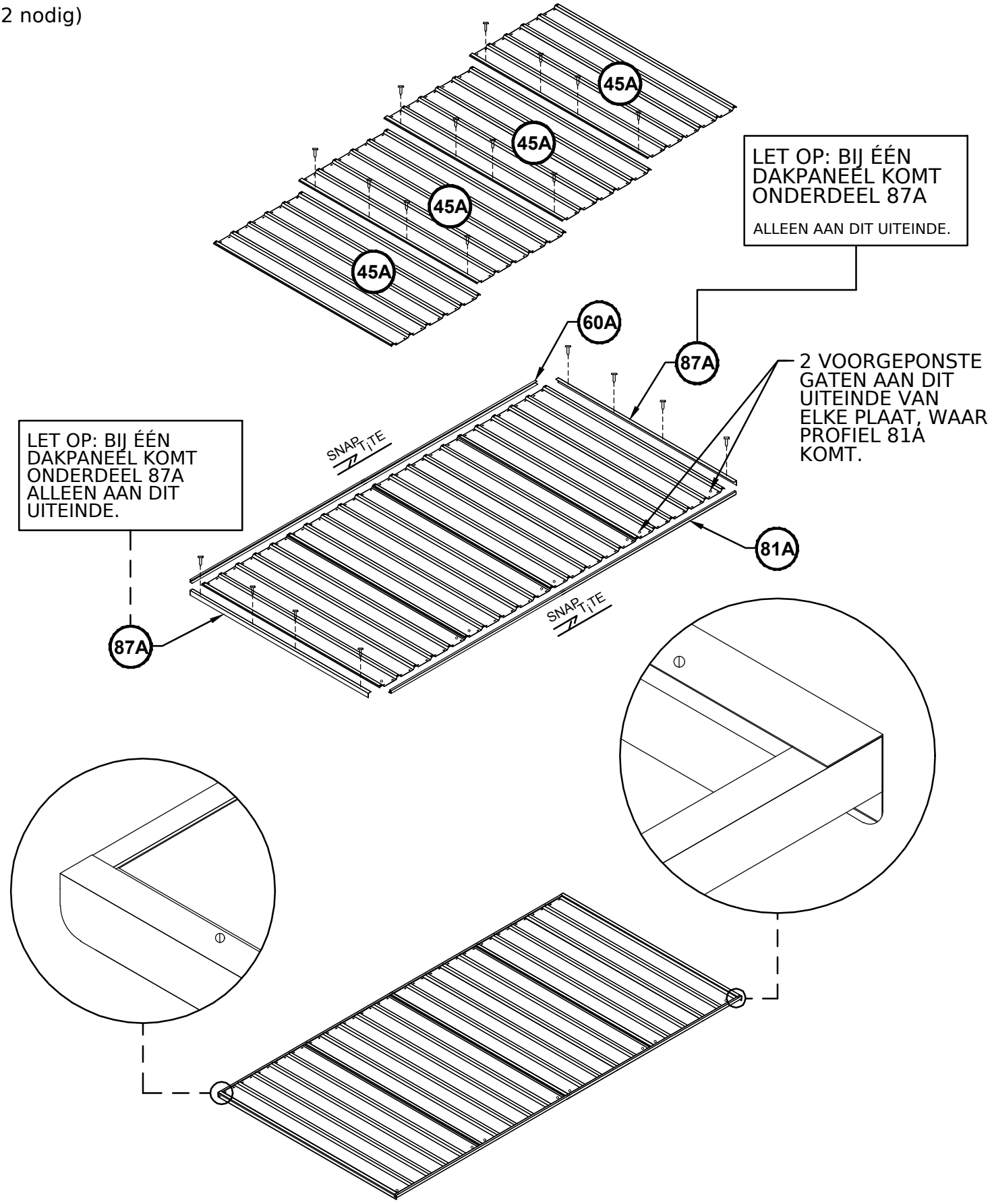

MONTAGE KLEINE DAKPANELEN

(2 nodig)

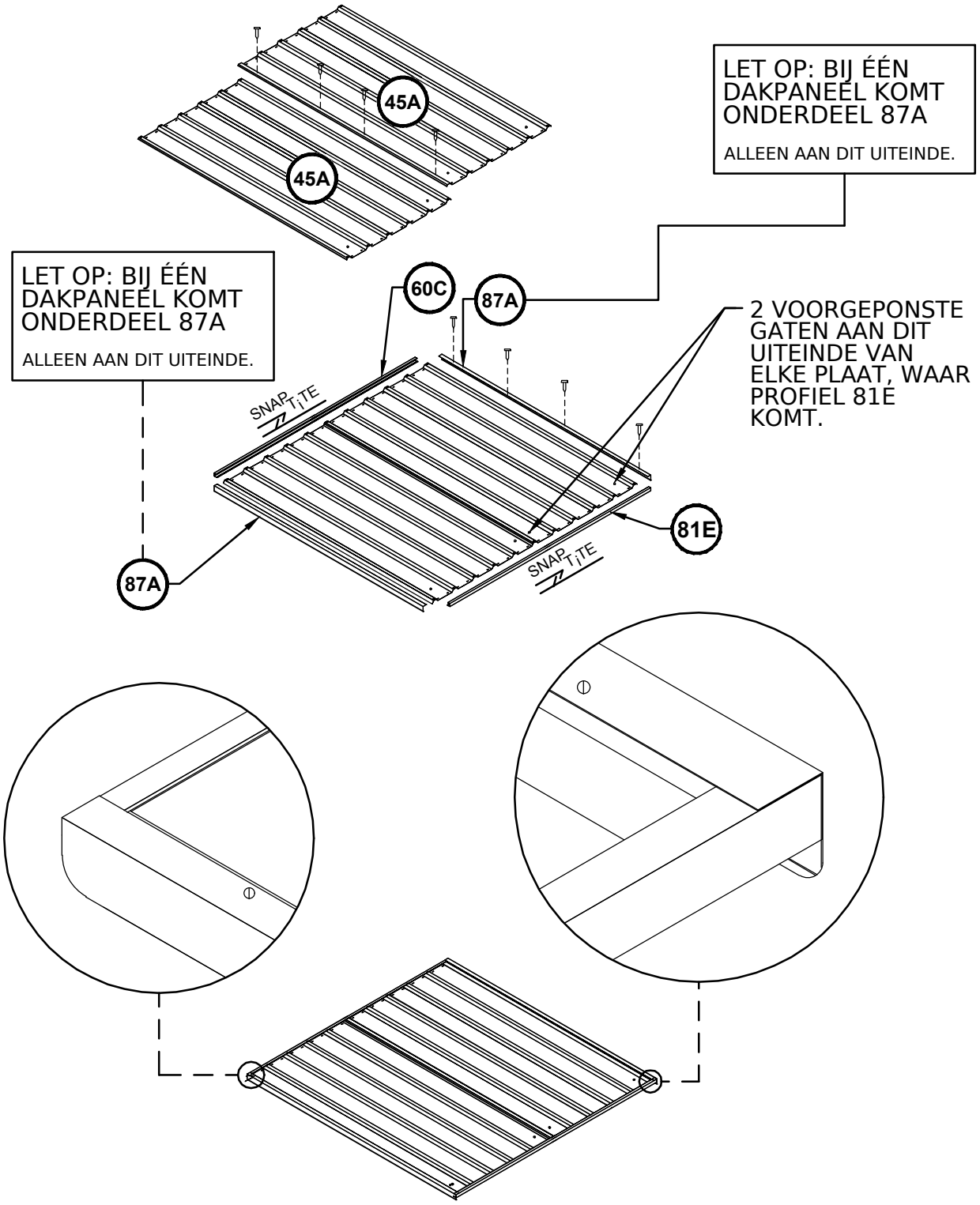

MONTAGE VOORWAND MET DEUREN

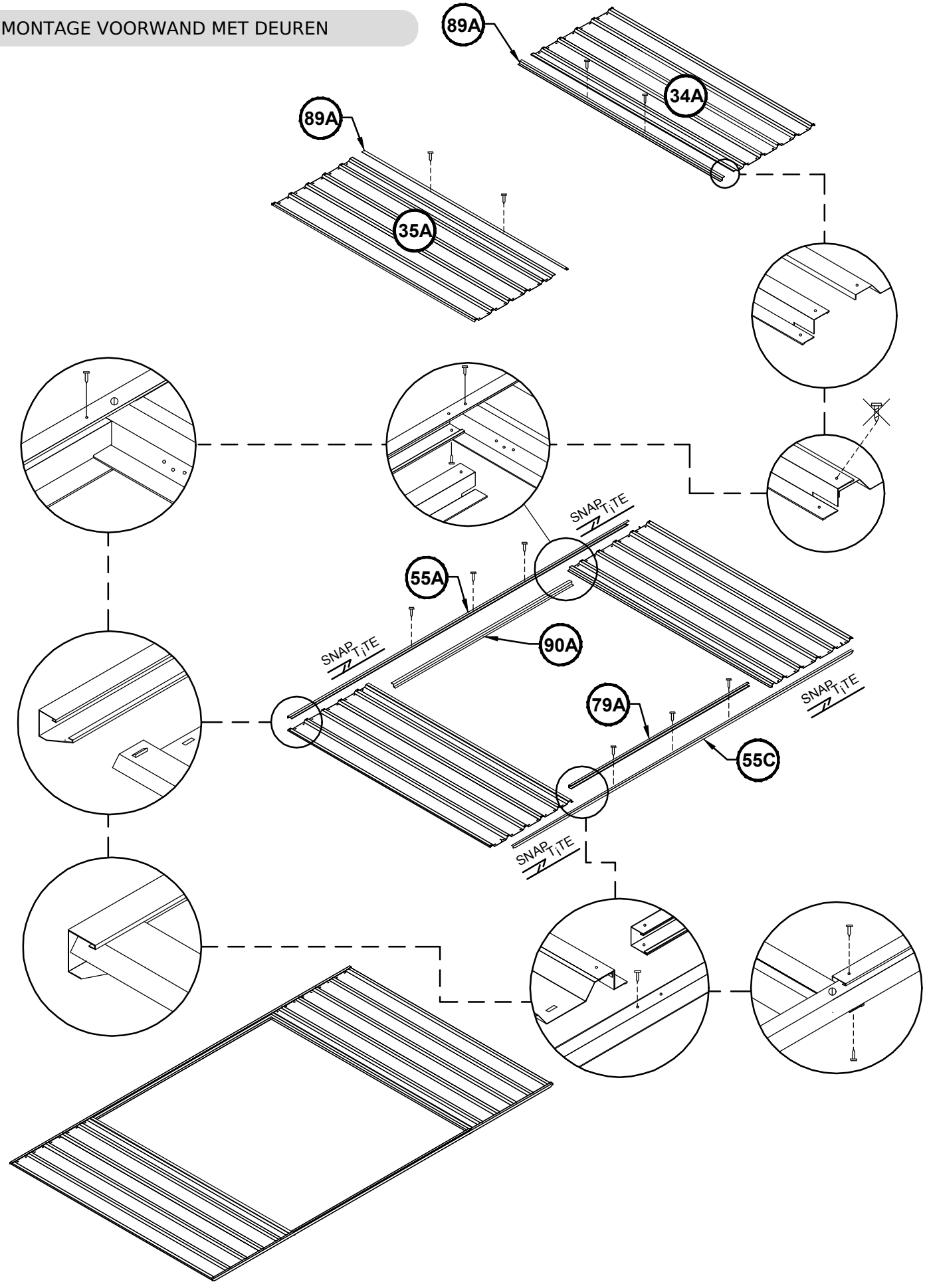

MONTAGE VOORWAND

(1 nodig)

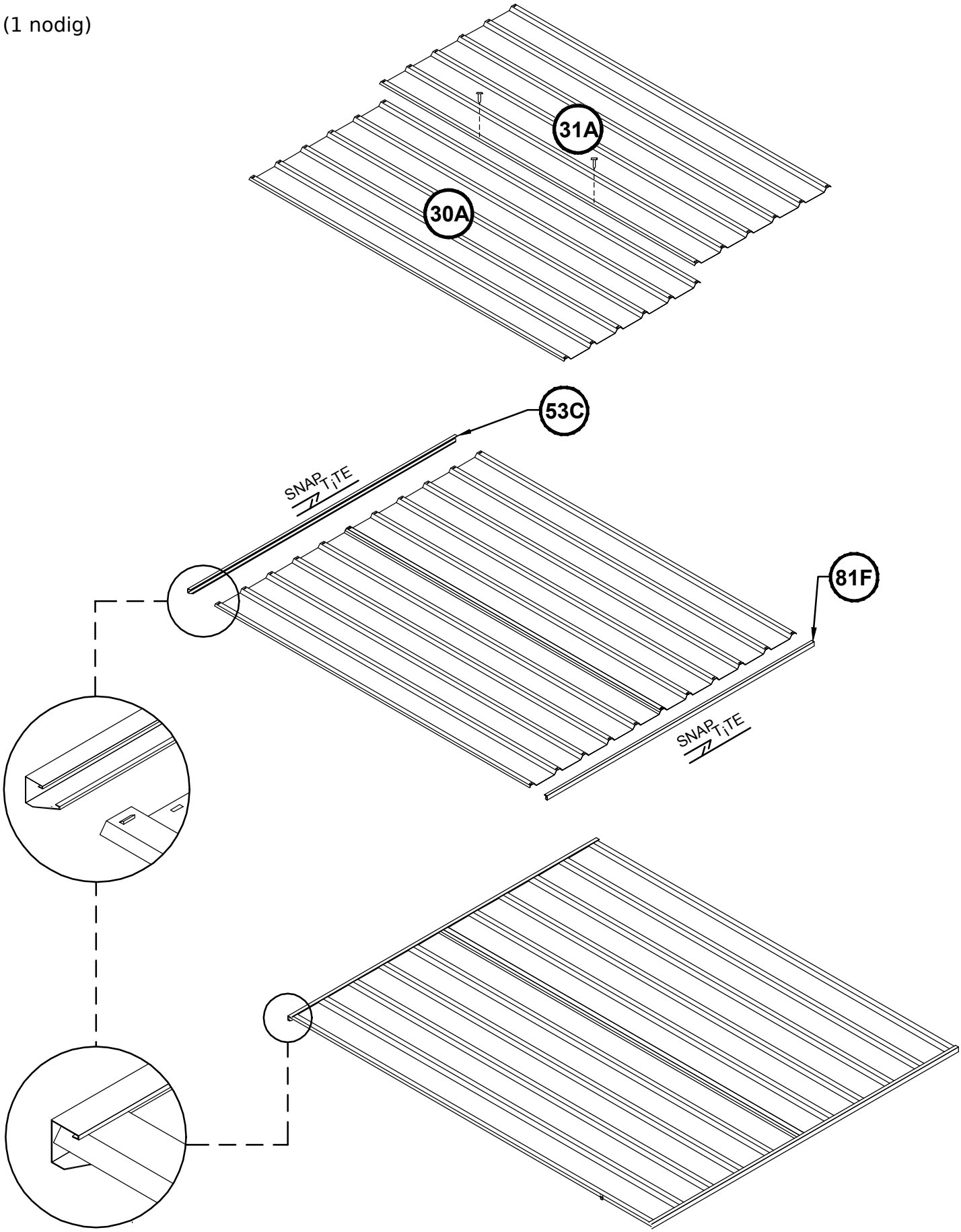

MONTAGE DEURPANELEN

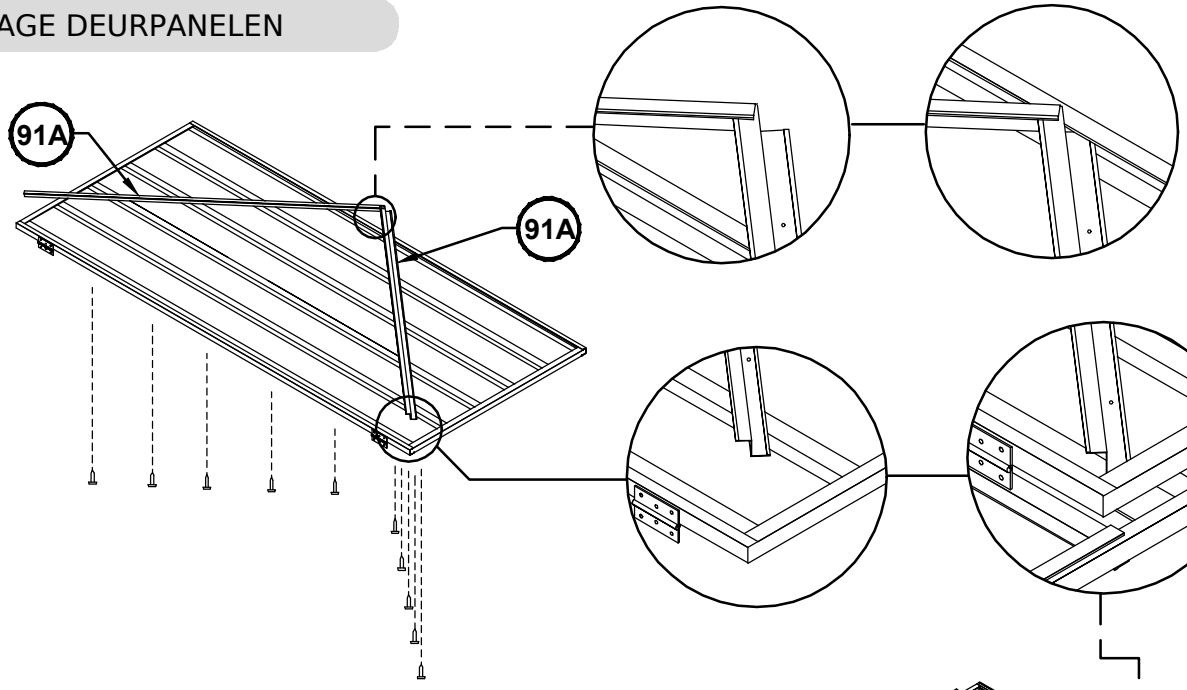

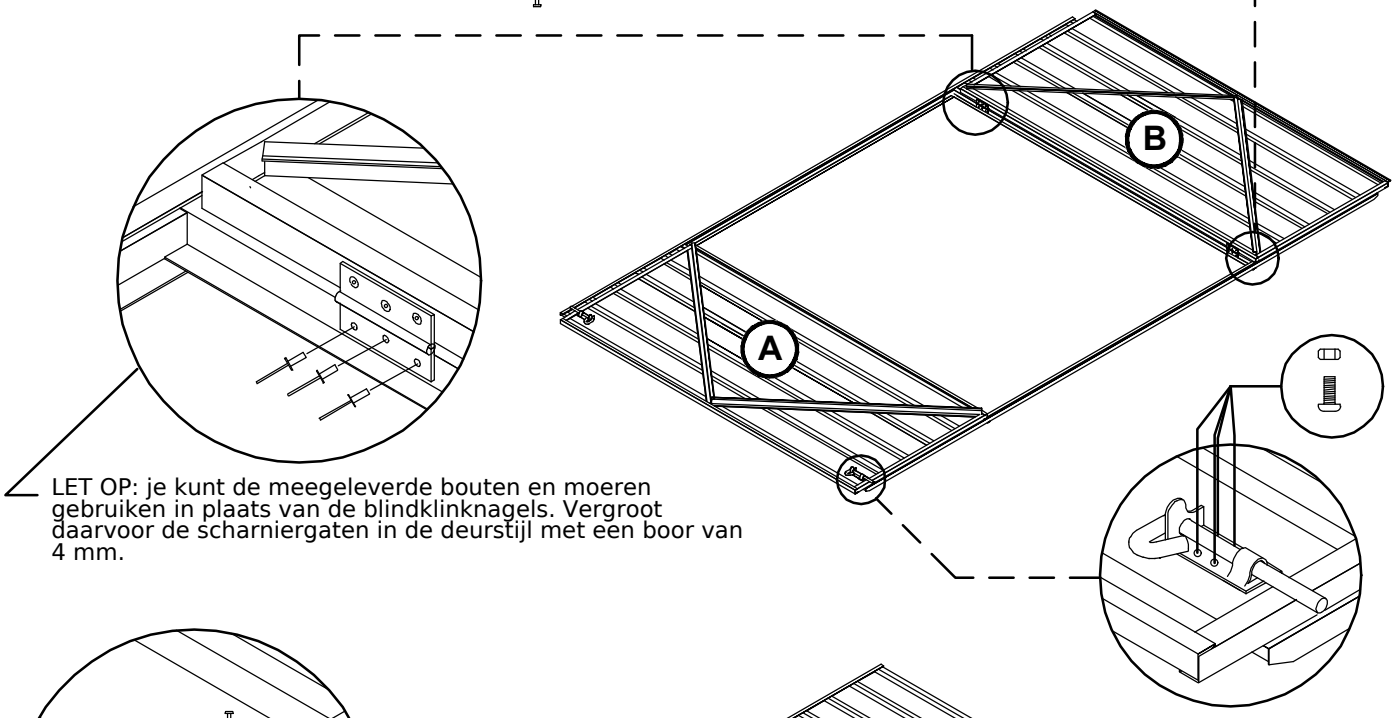

LET OP: je kunt de meegeleverde bouten en moeren gebruiken in plaats van de blindklinknagels. Vergroot daarvoor de scharniergaten in de deurstijl met een boor van 4 mm.

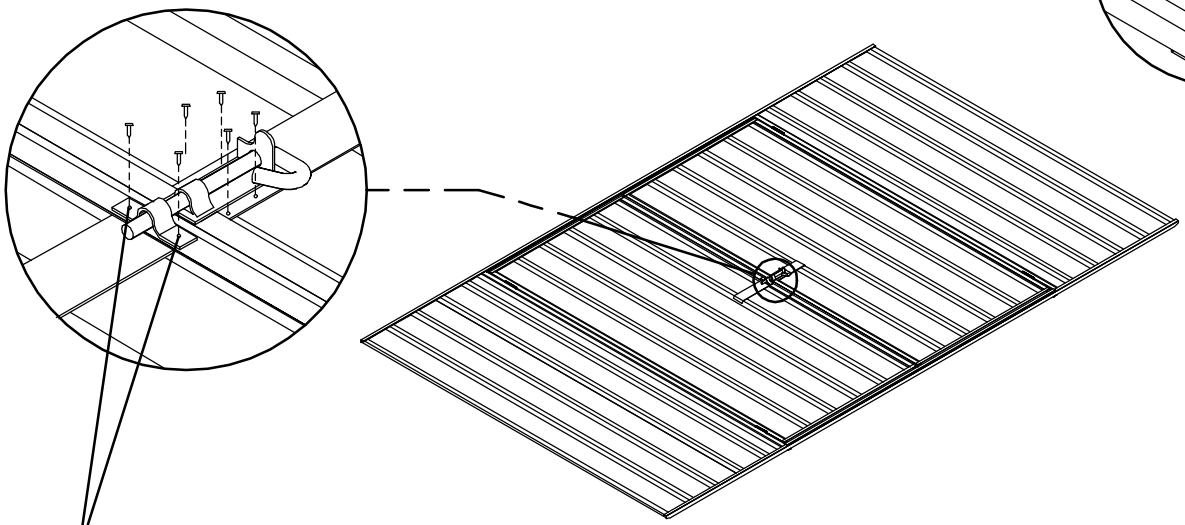

LET OP: de twee gaten voor de grendelbeugel van elke deur zijn niet voorgeponst, zodat je ze correct kunt uitlijnen. Plaats elke beugel centraal over de grendelstang. Boor gaten van 3 mm en bevestig met schroeven.

NOKBALKEN VERBINDEN

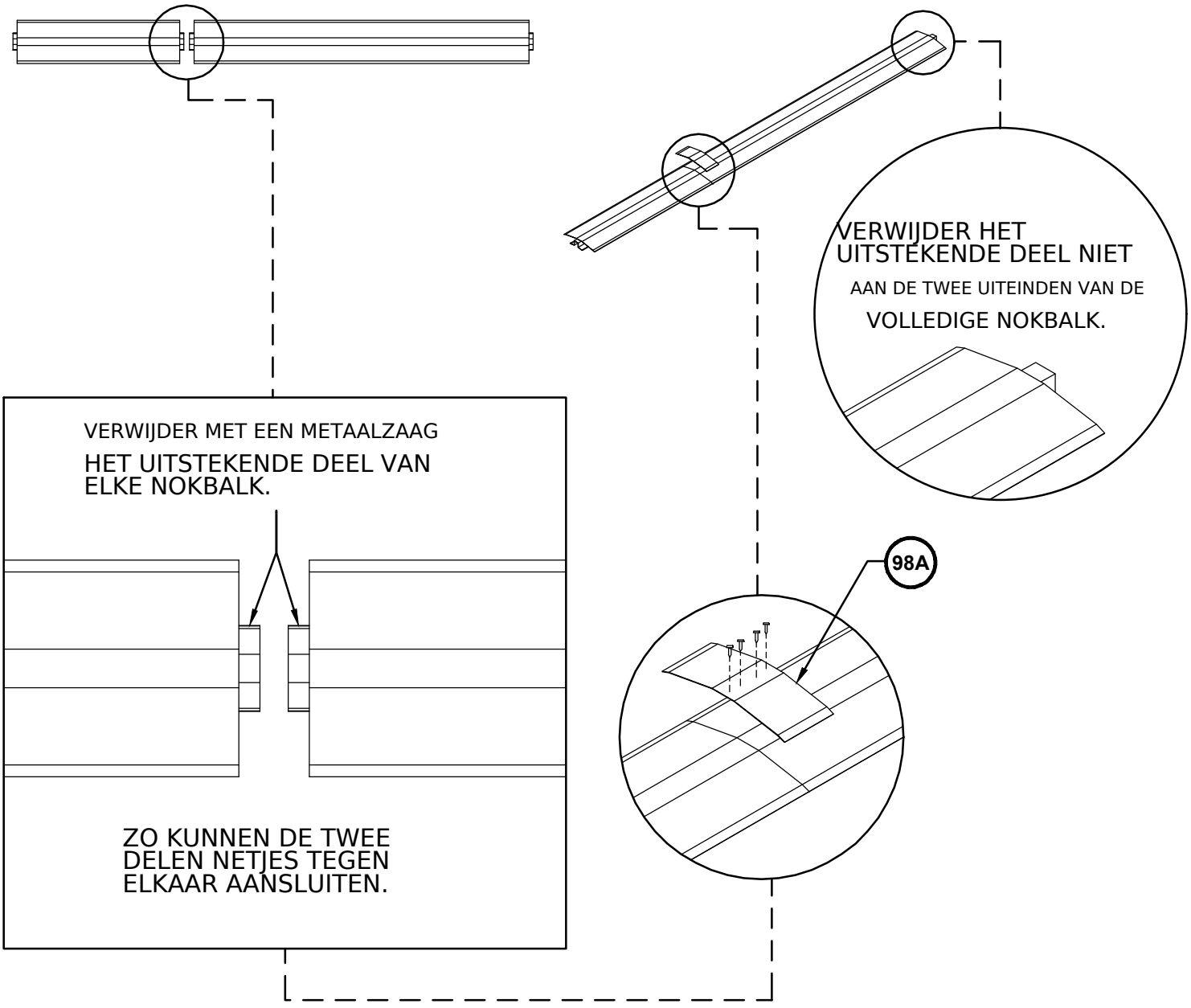

WAND- EN DAKPANELEN VERBINDEN

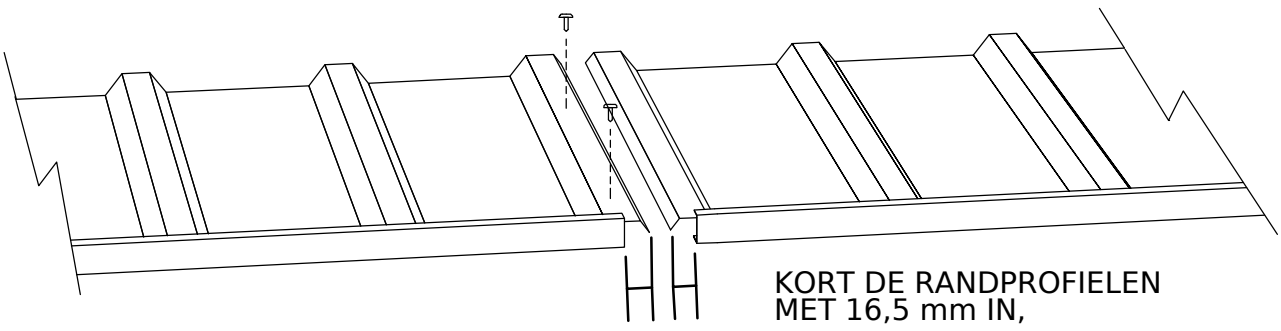

ZODAT DE RANDRIBBEN VAN DE PLATEN ELKAAR KUNNEN OVERLAPPEN.
16.5 16.5

DETAILS MIDDELSTE PORTAALFRAME

ZIE PAGINA 6 VOOR DE ONDERDELEN EN ACCESSOIRES VAN HET PORTAALFRAME.

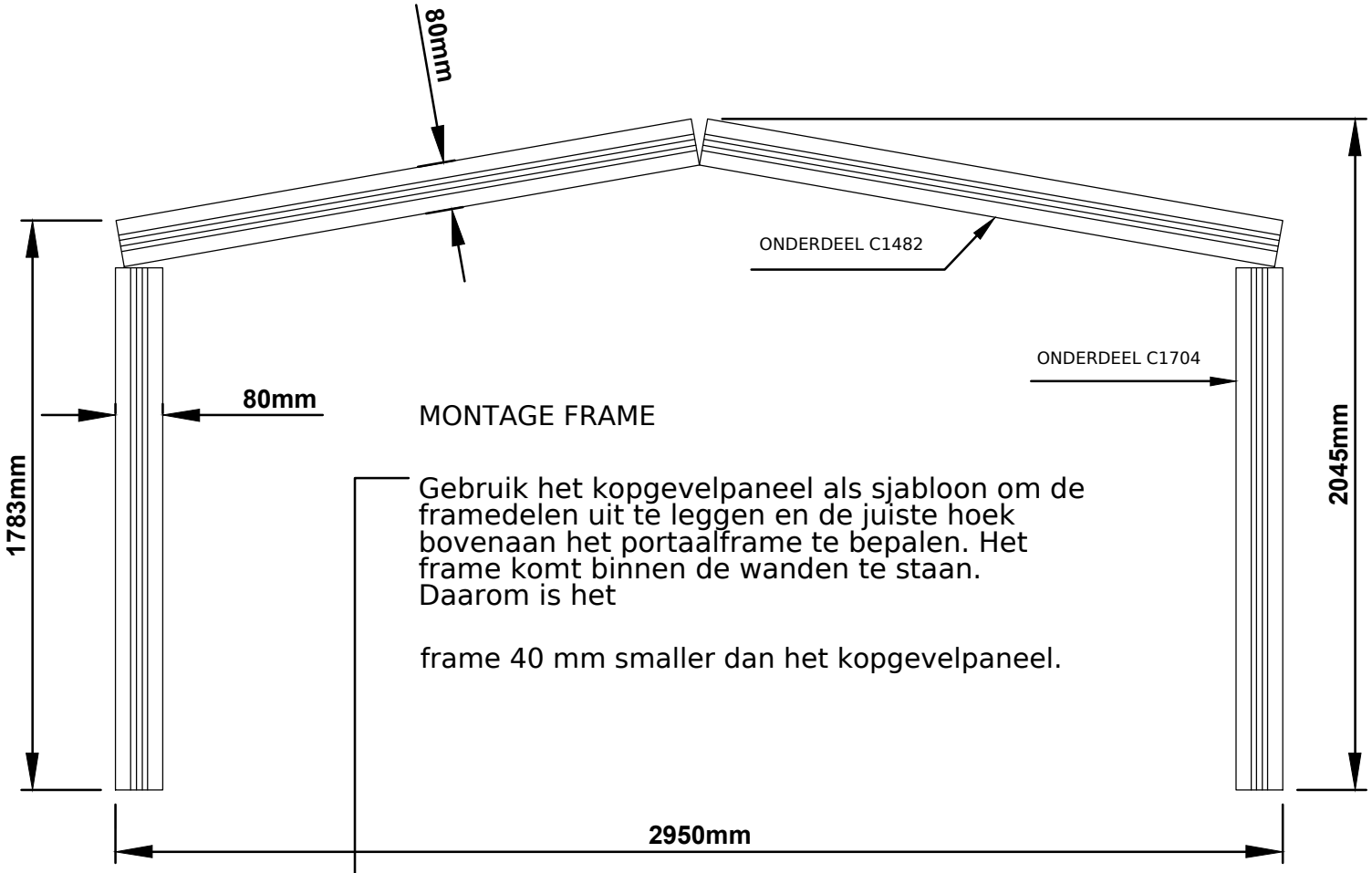

MONTAGE FRAME

Gebruik het kopgevelpaneel als sjabloon om de framedelen uit te leggen en de juiste hoek bovenaan het portaalframe te bepalen. Het frame komt binnen de wanden te staan. Daarom is het

frame 40 mm smaller dan het kopgevelpaneel.

LET OP:
RAADPLEEG OOK DE FOTO'S OP PAGINA 24-31.

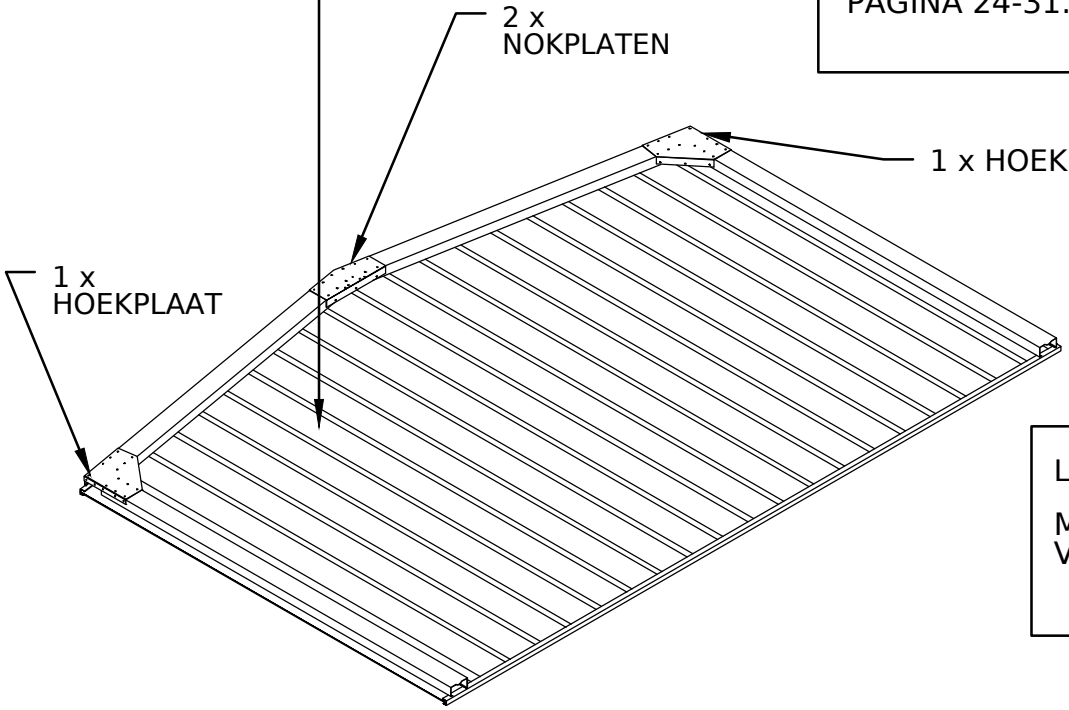

LET OP:

MEER DETAILS OP DE VOLGENDE PAGINA.

LET OP: HEEFT DE BETONPLAAT EEN RANDUITSPARING? KORT DAN DE ONDERKANT VAN DE FRAMESTAANDERS IN MET EEN LENGTE GELIJK AAN DE DIEPTE VAN DE UITSPARING.

MONTAGE MIDDELSTE PORTAALFRAME

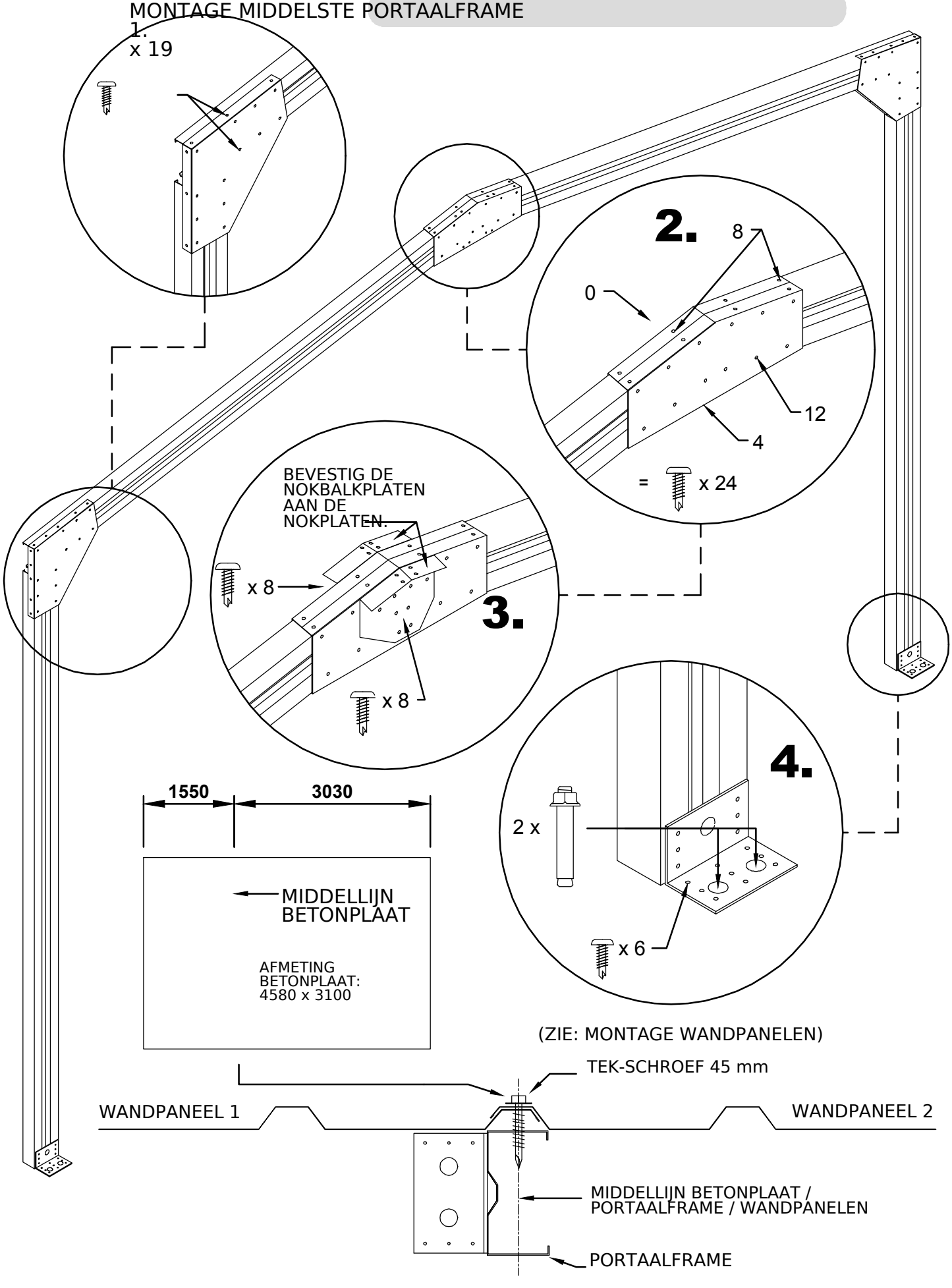

MONTAGE WANDPANELEN

LET OP: ZORG DAT DE VOOR- EN ACHTERWAND

NIET ONDERSTEBOVEN STAAN. HET BOVENPROFIEL IS VOORGEPONST VOOR DE DAKPLATEN; HET ONDERPROFIEL NIET.

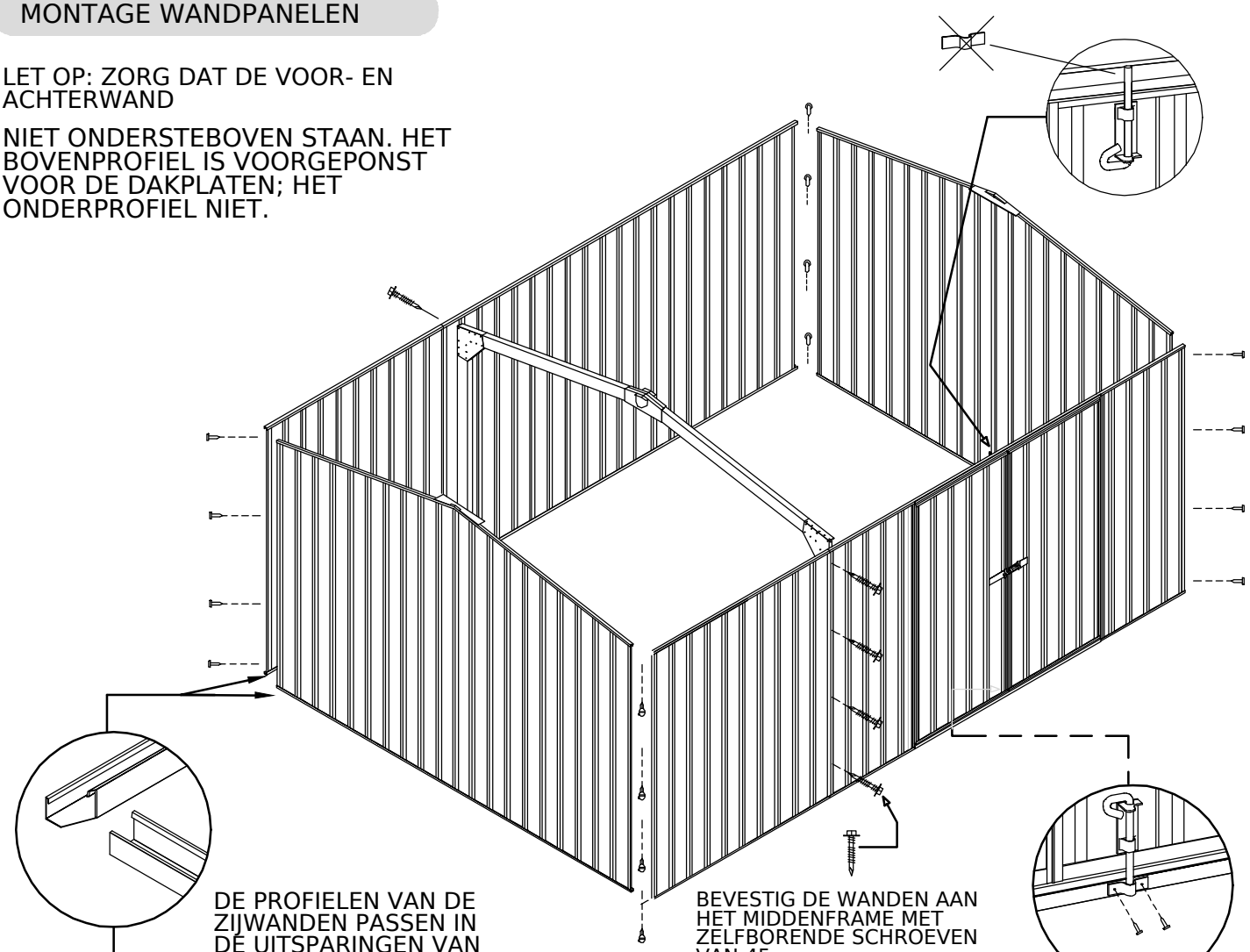

DE PROFIELEN VAN DE ZIJWANDEN PASSEN IN DE UITSPARINGEN VAN DE PROFIELEN VAN DE VOOR- EN ACHTERWAND.

BEVESTIG DE WANDEN AAN HET MIDDENFRAME MET ZELFBORENDE SCHROEVEN VAN 45 mm.

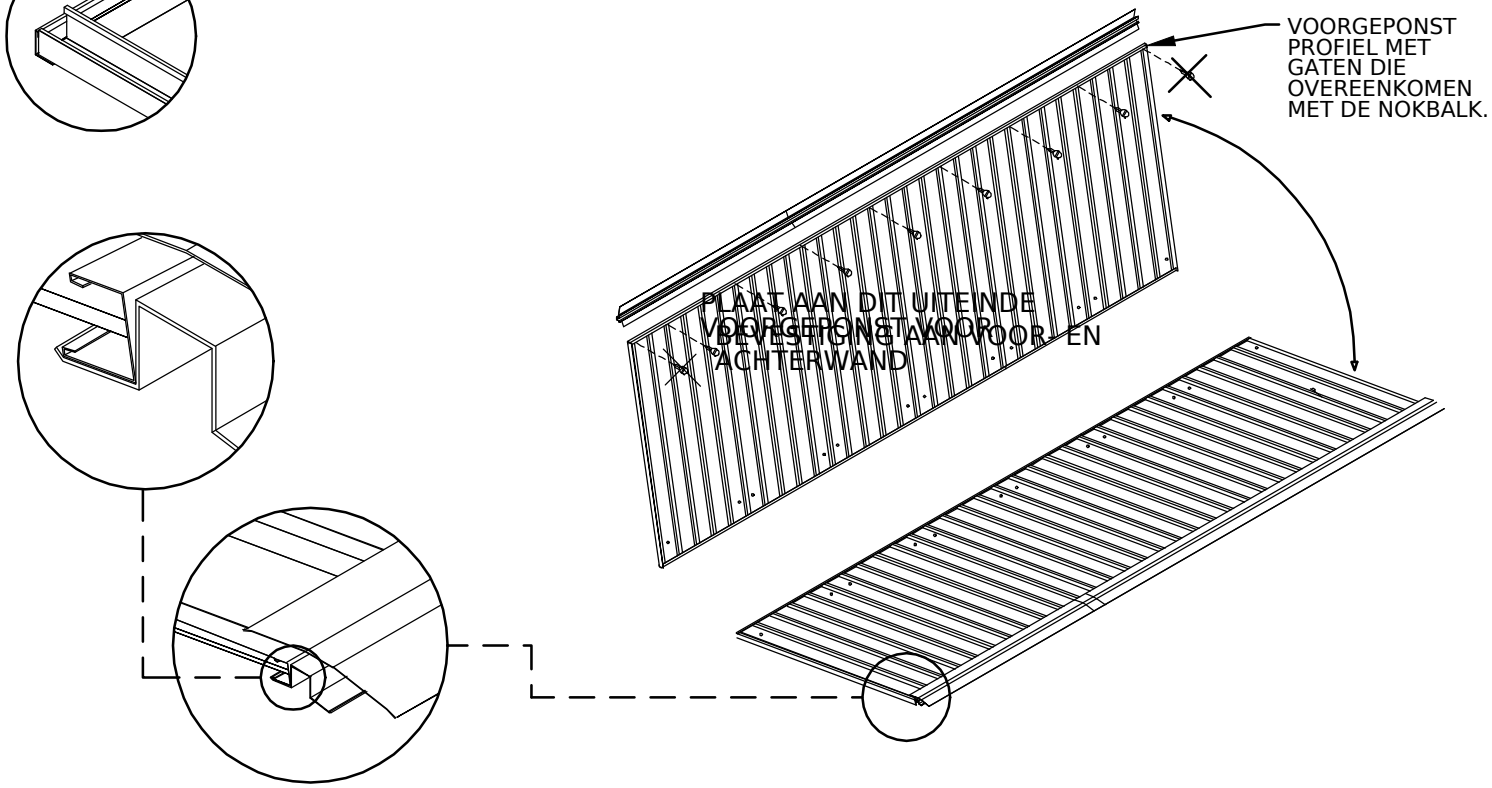

MONTAGE DAK

BEVESTIG ELKE NOKBALK AAN ELKE NOKBALKPLAAT MET 4 ZELFBORENDE TEK-SCHROEVEN VAN 16 mm.

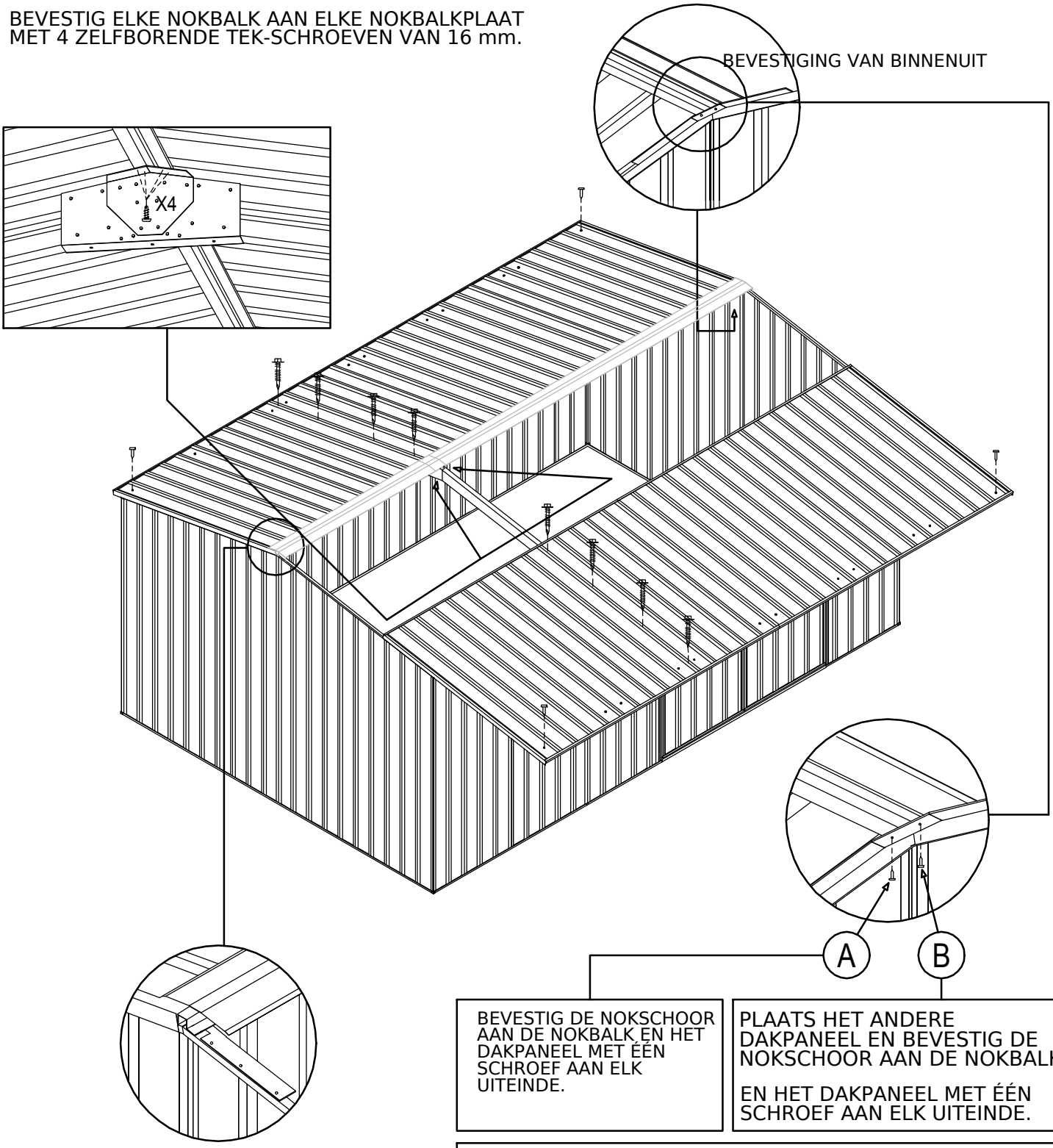

BEVESTIG DE NOKSCHOOR AAN DE NOKBALK EN HET DAKPANEEL MET ÉÉN SCHROEF AAN ELK UITEINDE.

PLAATS HET ANDERE DAKPANEEL EN BEVESTIG DE NOKSCHOOR AAN DE NOKBALK

EN HET DAKPANEEL MET ÉÉN SCHROEF AAN ELK UITEINDE.

BEVESTIG BEIDE DAKPANELEN EERST MET ÉÉN SCHROEF IN ELKE HOEK AAN DE WANDEN. PLAATS DAARNA TWEE SCHROEVEN NAAST HET PORTAALFRAME, ZOALS HIERBOVEN.

BEVESTIG DE DAKPANELEN AAN DE BOVENLIGGERS VAN HET PORTAALFRAME MET ZELFBORENDE TEK-SCHROEVEN VAN 45 mm.

AFWERKING

PLOOI DE BOVENSTE EN ONDERSTE LIPJES ZOALS AFGEBEELD.
HAAK DE ONDERSTE LIPJES ONDER HET BOVENPROFIEL EN SCHROEF DE BOVENSTE LIPJES VAN BEIDE GEVELKAPPEN VAST.

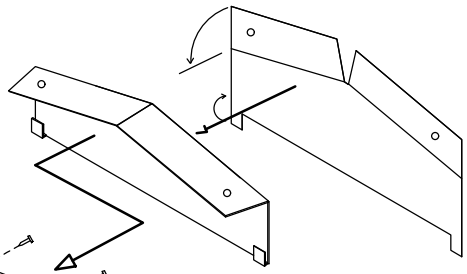

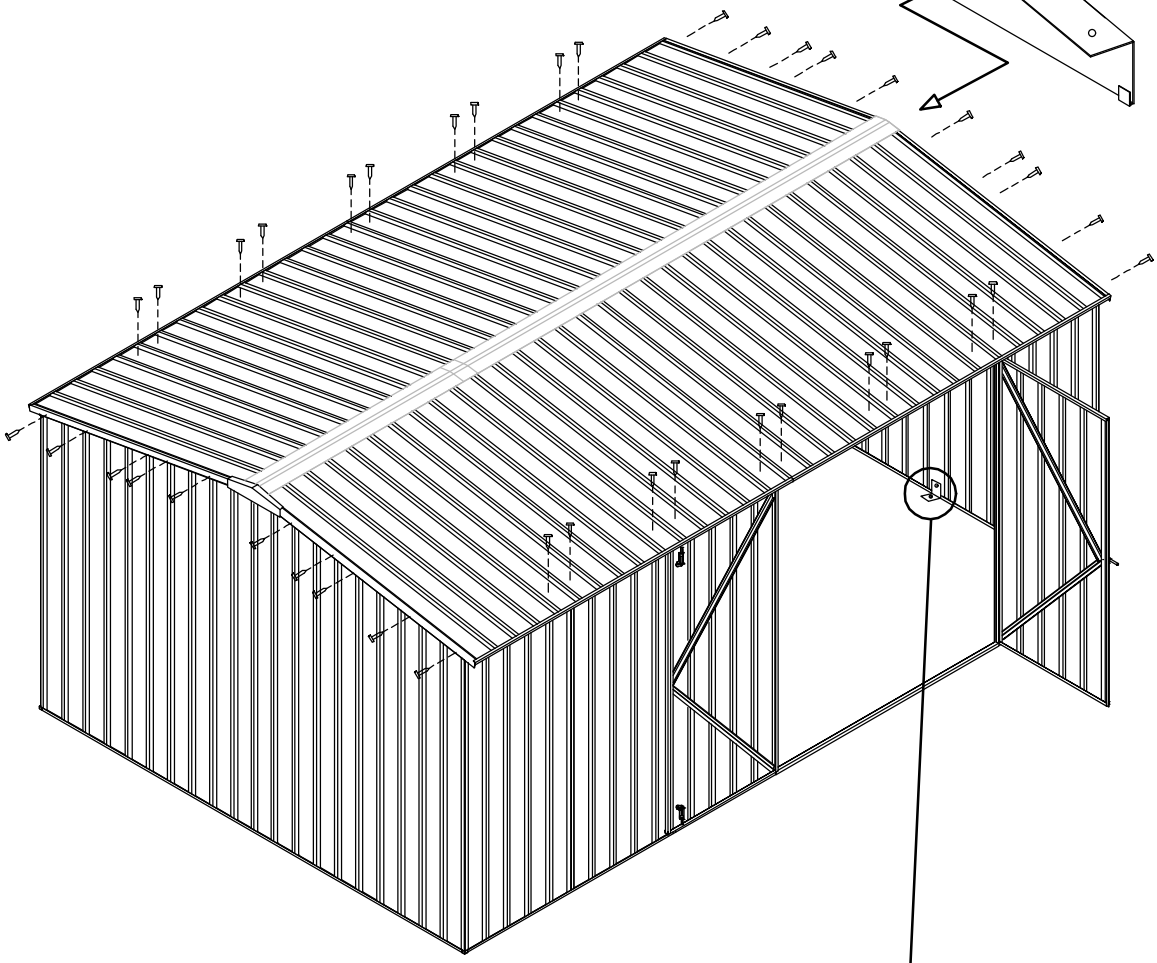

BERGING VERANKEREN



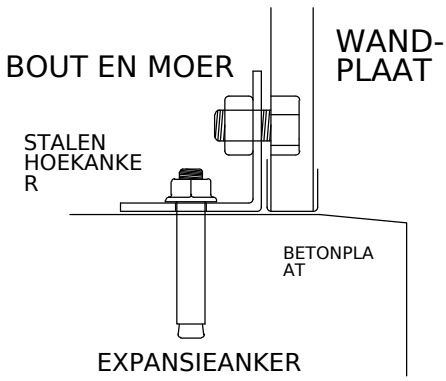

- ELK ANKER BESTAAT UIT EEN MOER, BOUT, EXPANSIEANKER EN STALEN HOEKANKER.

- BOOR EEN GAT VAN 10 mm IN DE WANDPLAAT.

- BOOR EEN GAT VAN 10 mm IN HET BETON.

MONTAGE VAN HET MIDDENFRAME

FOTO’S TER ONDERSTEUNING VAN DE MONTAGE

STAP 1A, B, C: Teken de omtrek op het beton volgens de maten in de montagehandleiding.

STAP 2A, B, C: Bepaal waar de onderdelen moeten komen.

STAP 3A, B, C: Verbind C1482 met C1704.

STAP 4A, B, C: Verbind C1482 met C1482.

STAP 5A, B: Bevestig de nokbalkplaat (RBP).

STAP 6A, B: Bevestig de universele beugels.

STAP 7A, B, C, D: Draai het frame om en herhaal stap 4 en 5.

Stap 1a

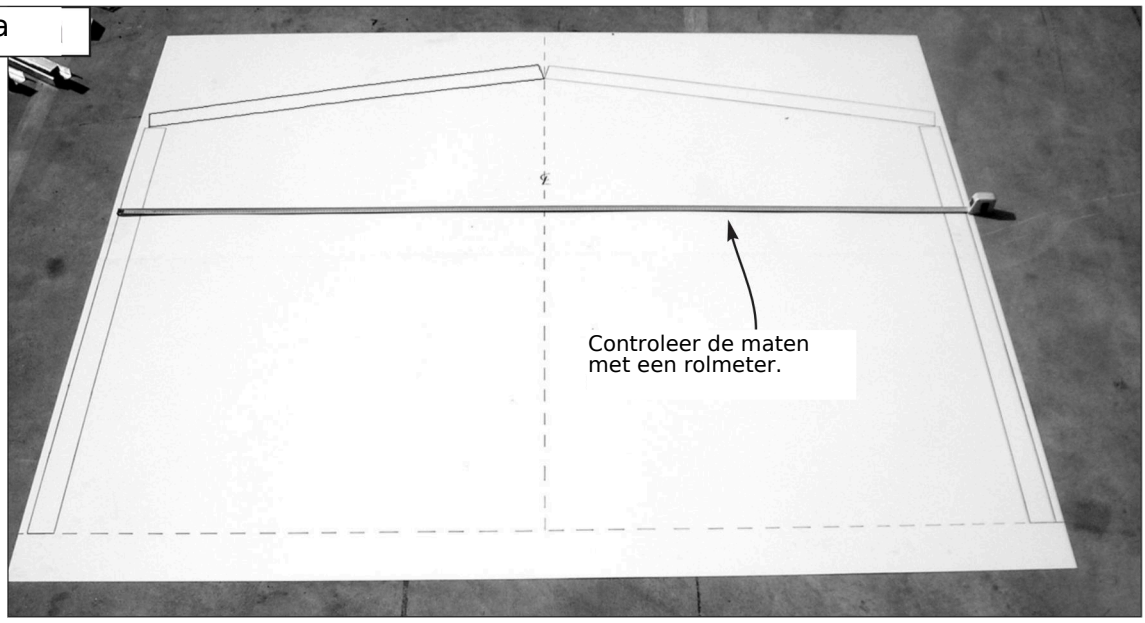

Stap 1b

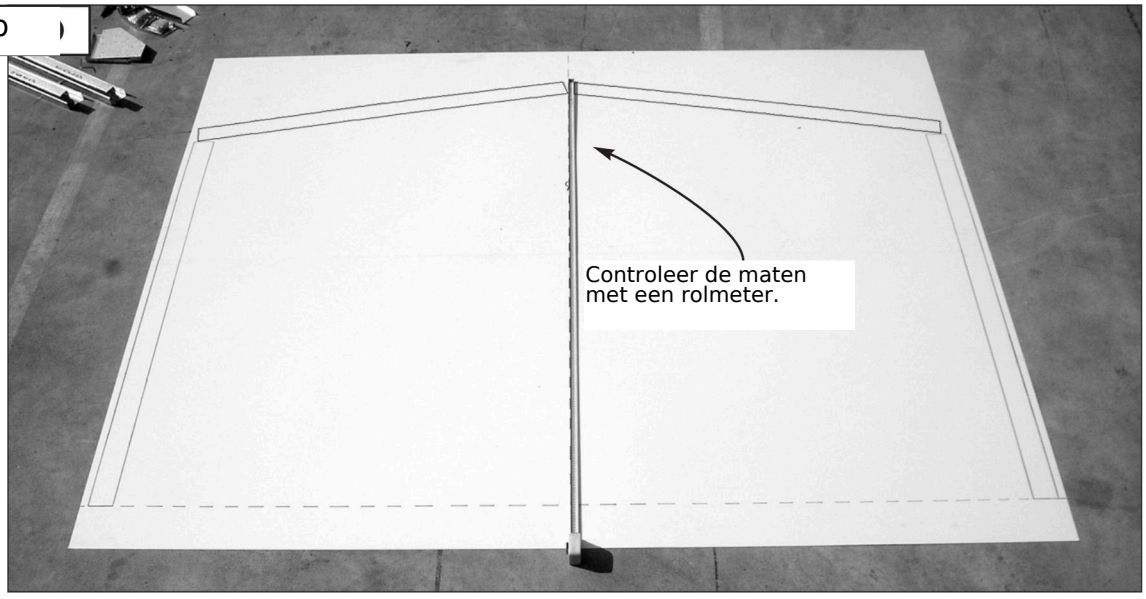

Stap 1c

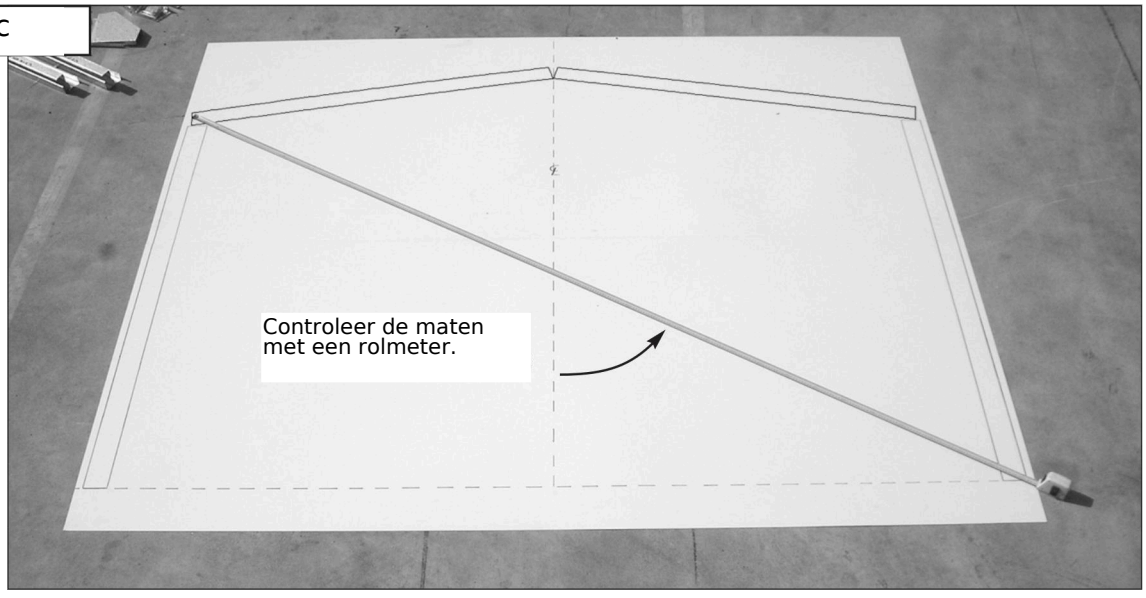

Stap 2a

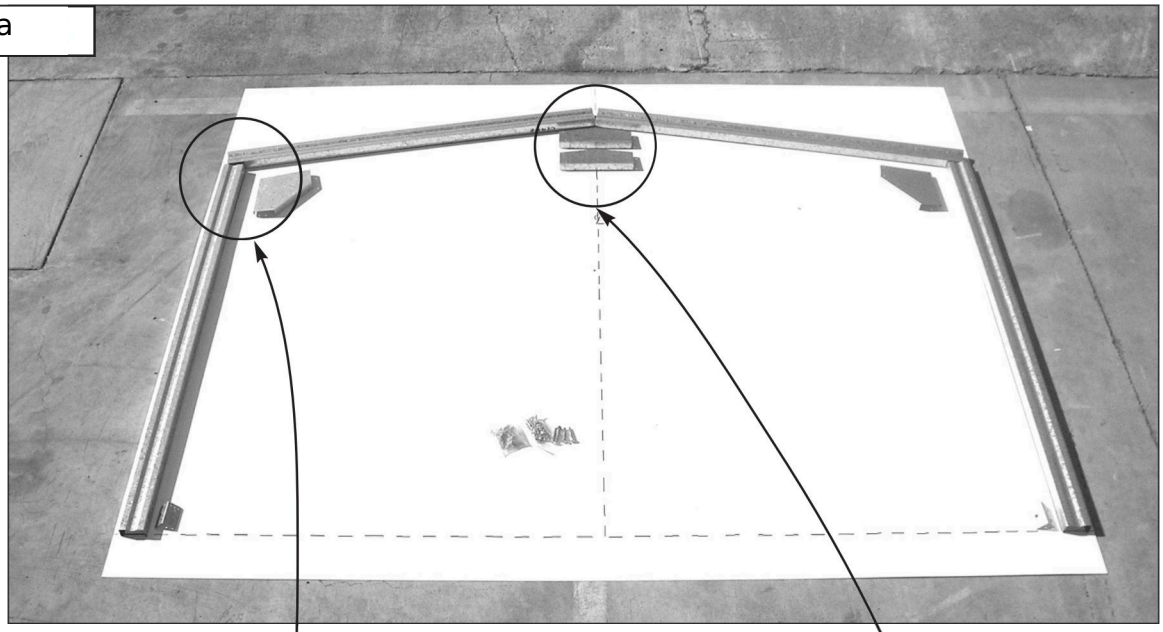

Stap 2b

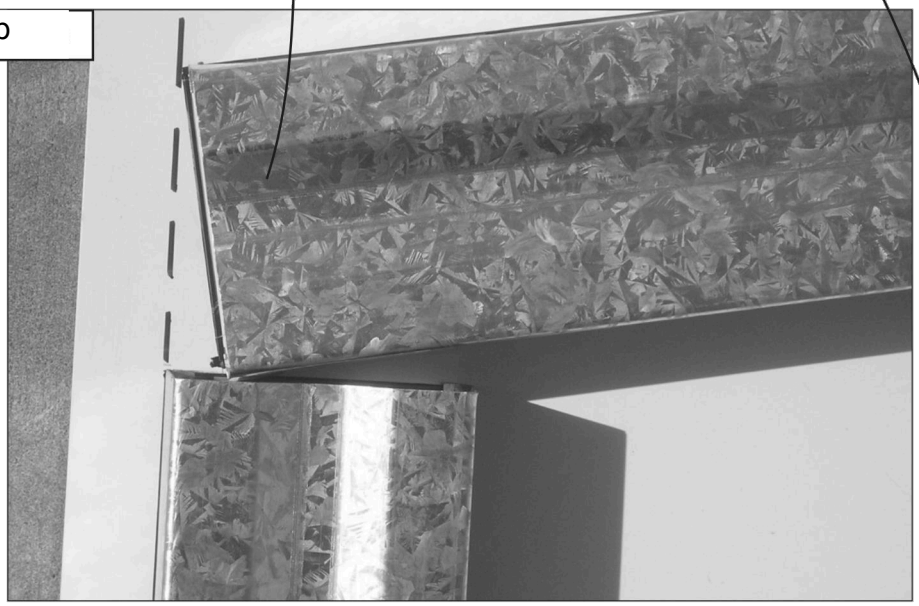

Stap 2c

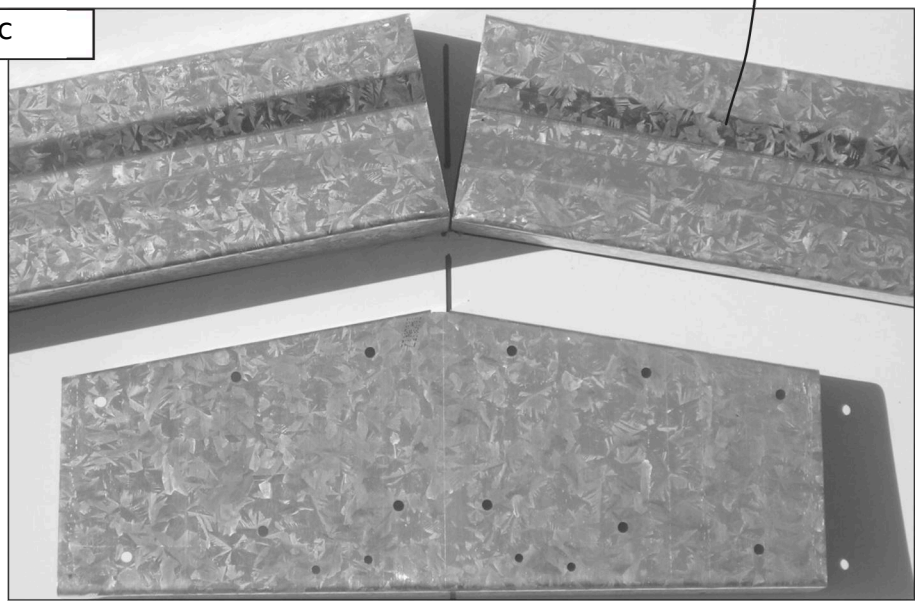

Stap 3a



Stap 3b

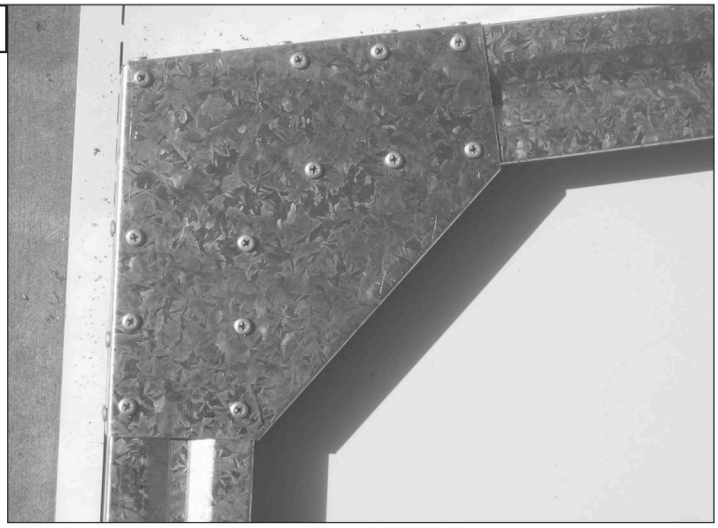

Stap 3c

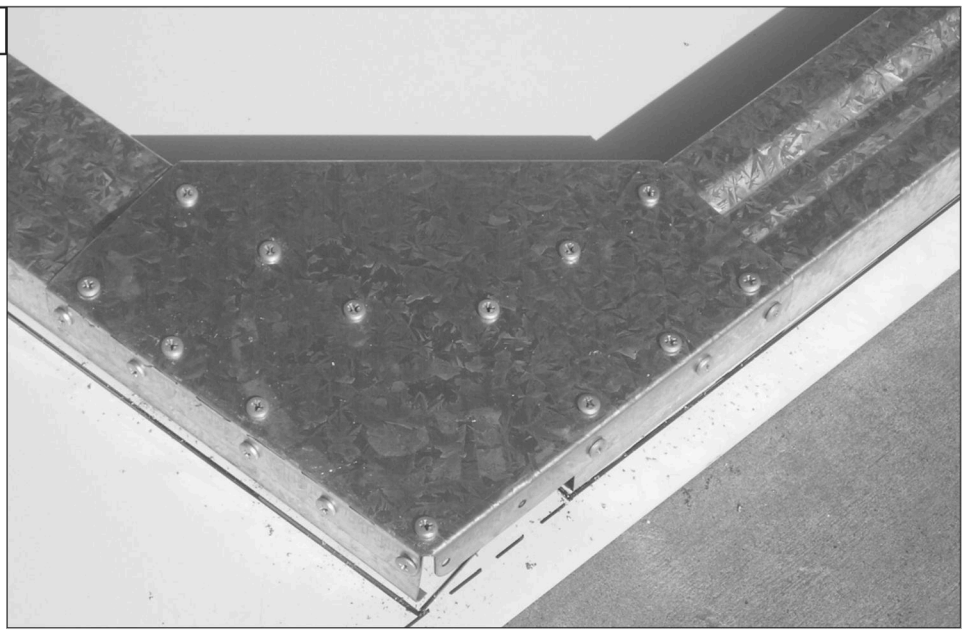

Stap 4a

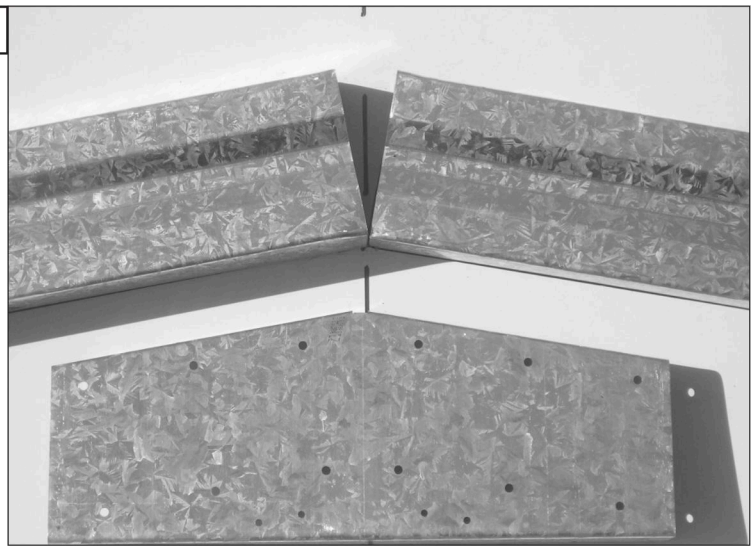

Stap 4b

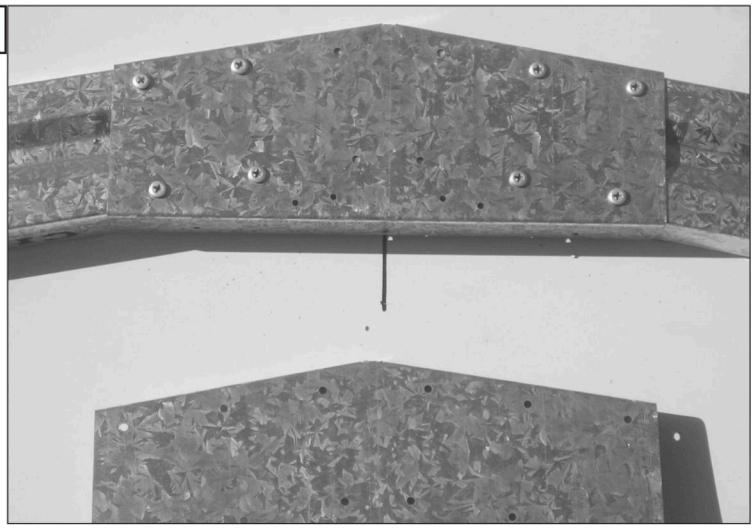

Stap 4c

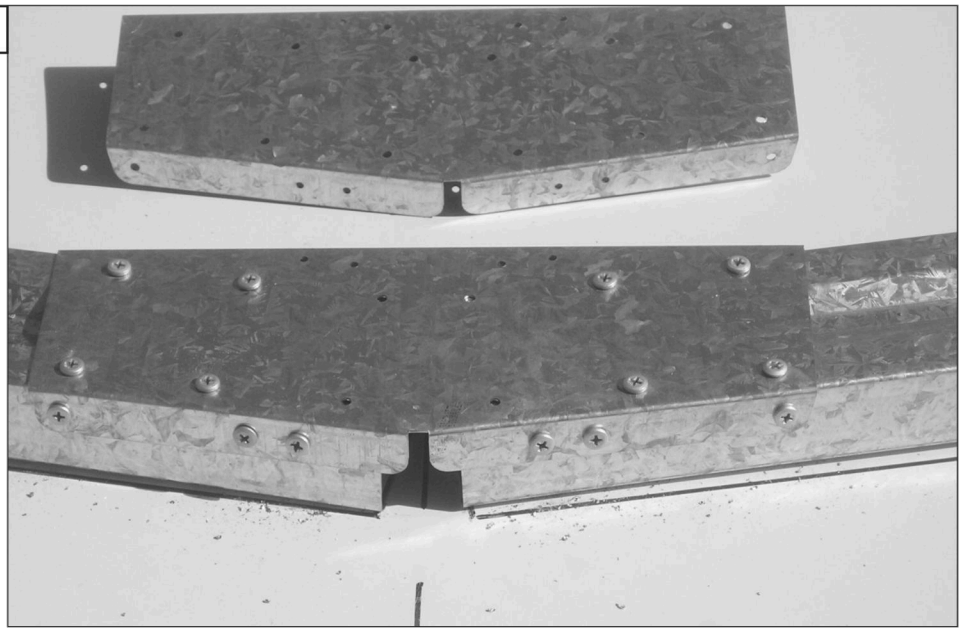

Stap 5a

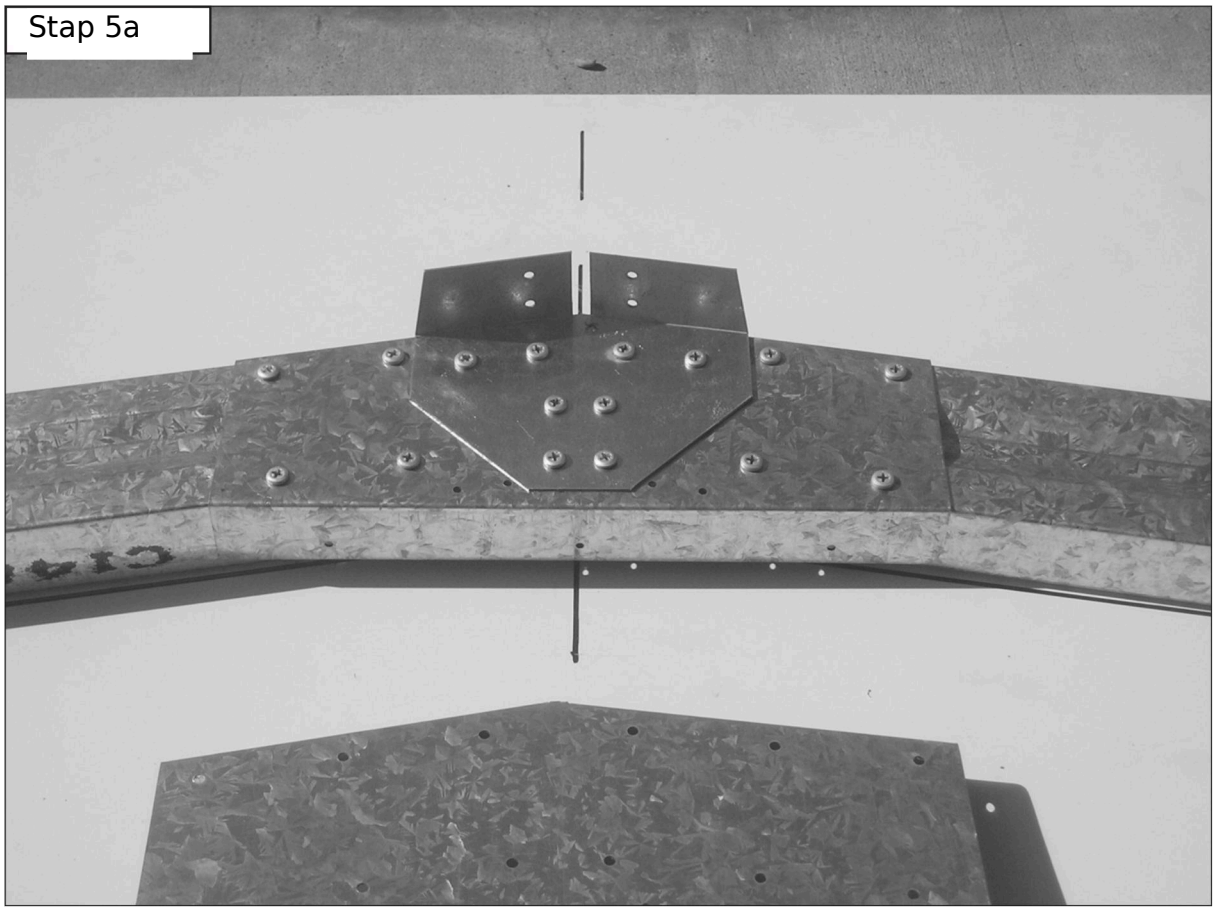

Stap 5b

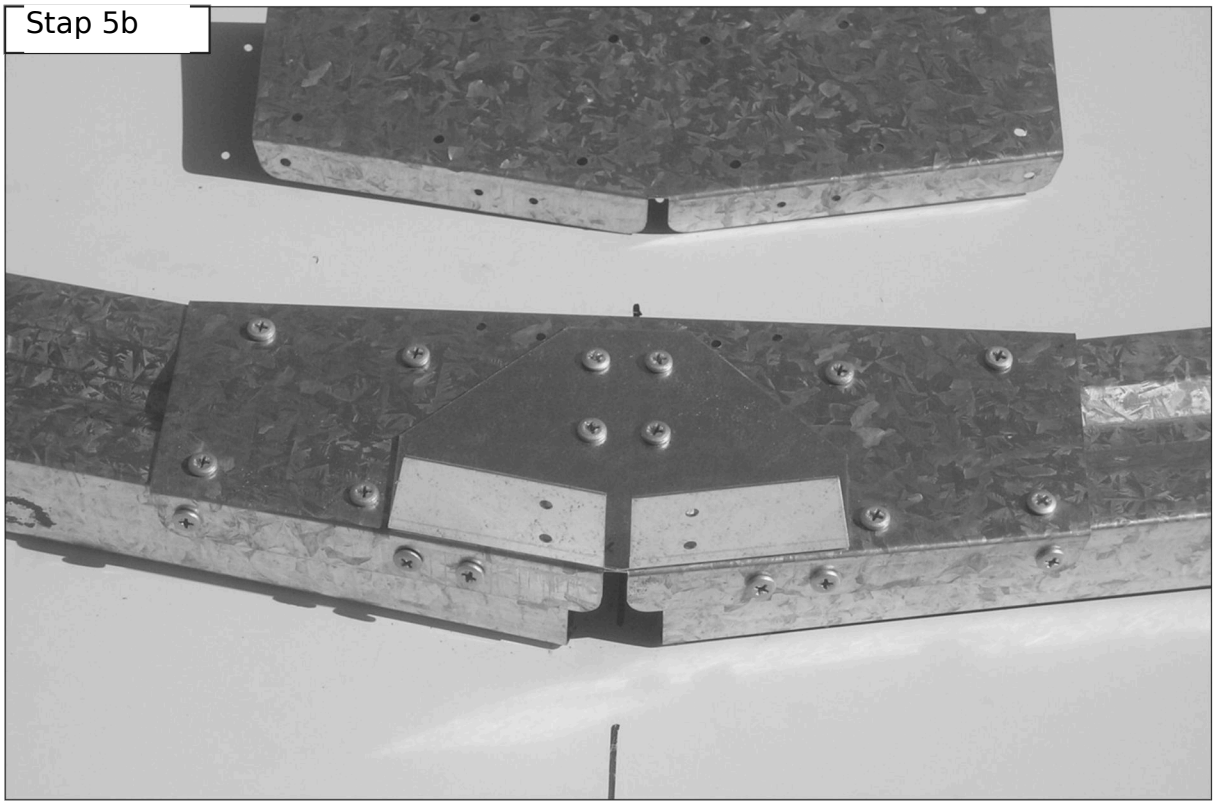

Stap 6a

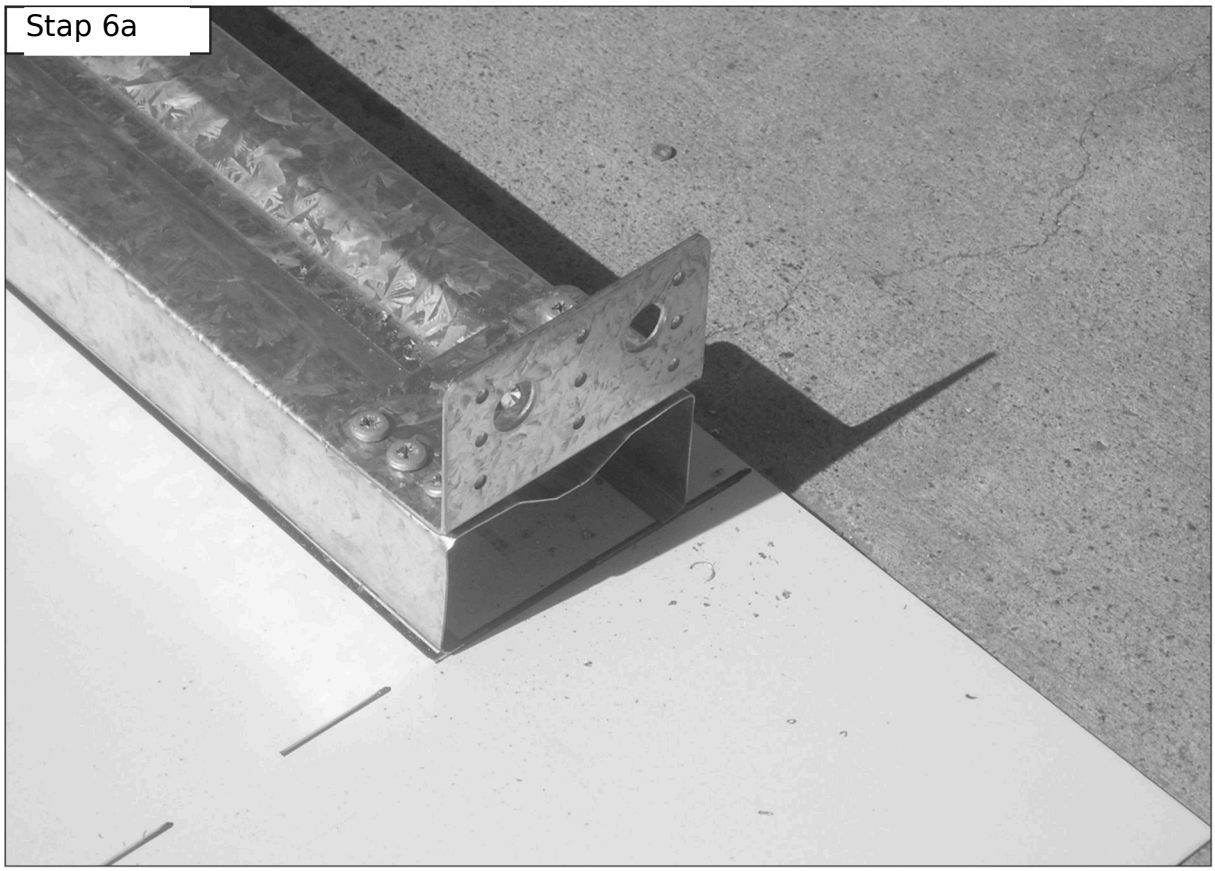

Stap 6b

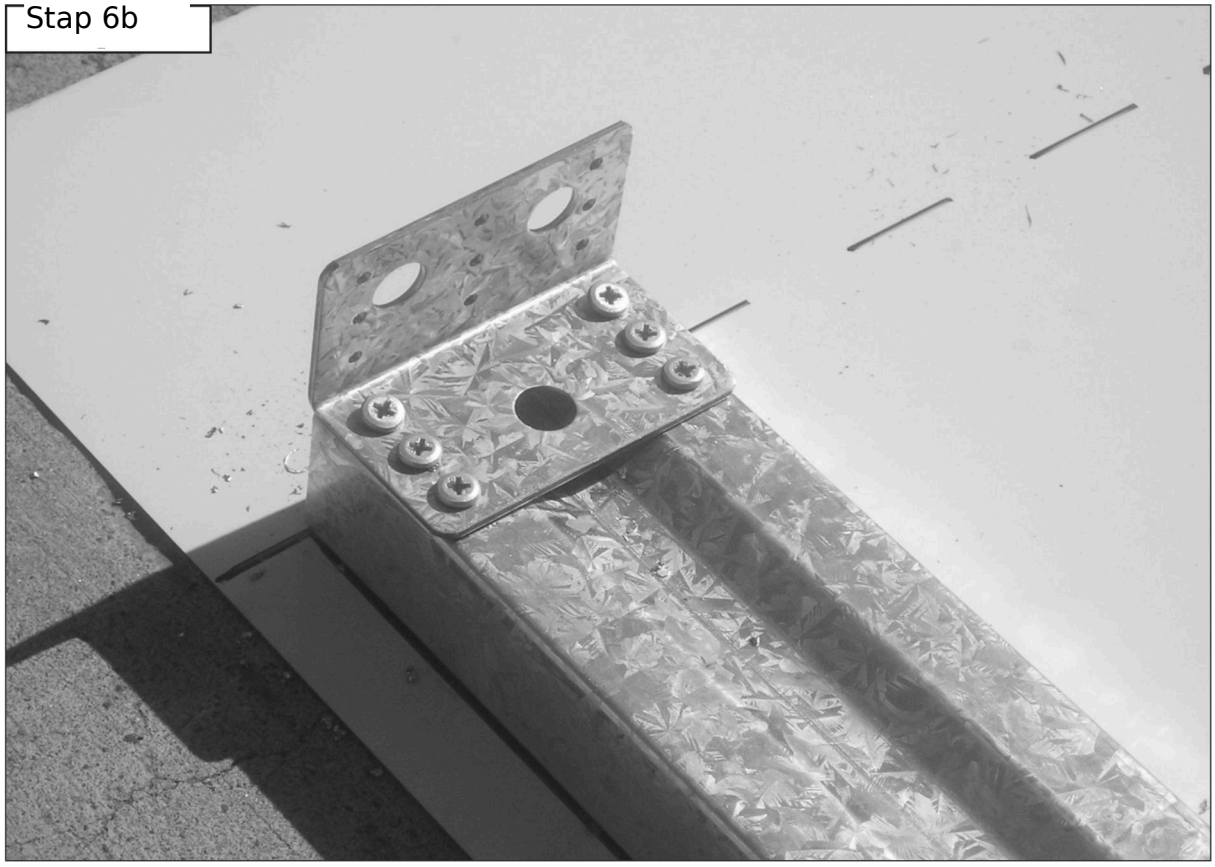

Stap 7a

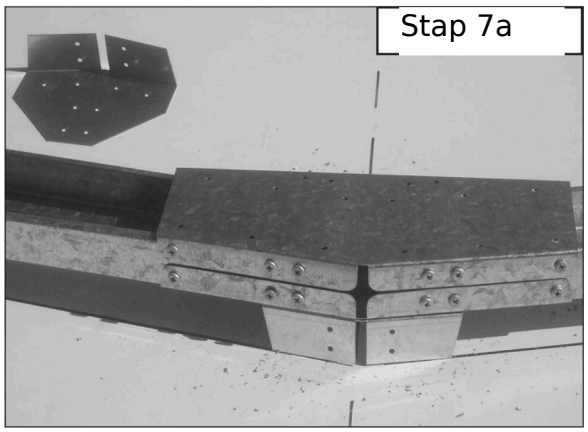

Stap 7b

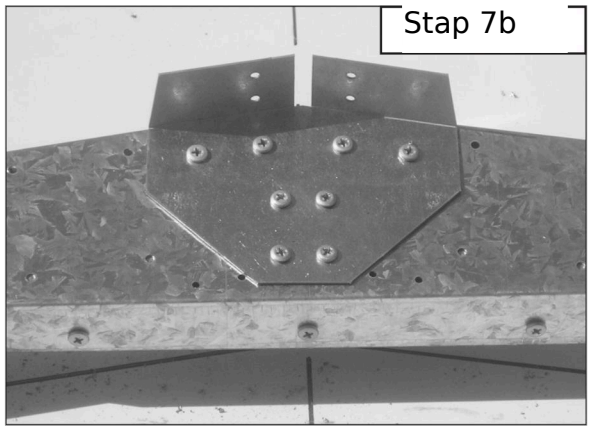

Stap 7c

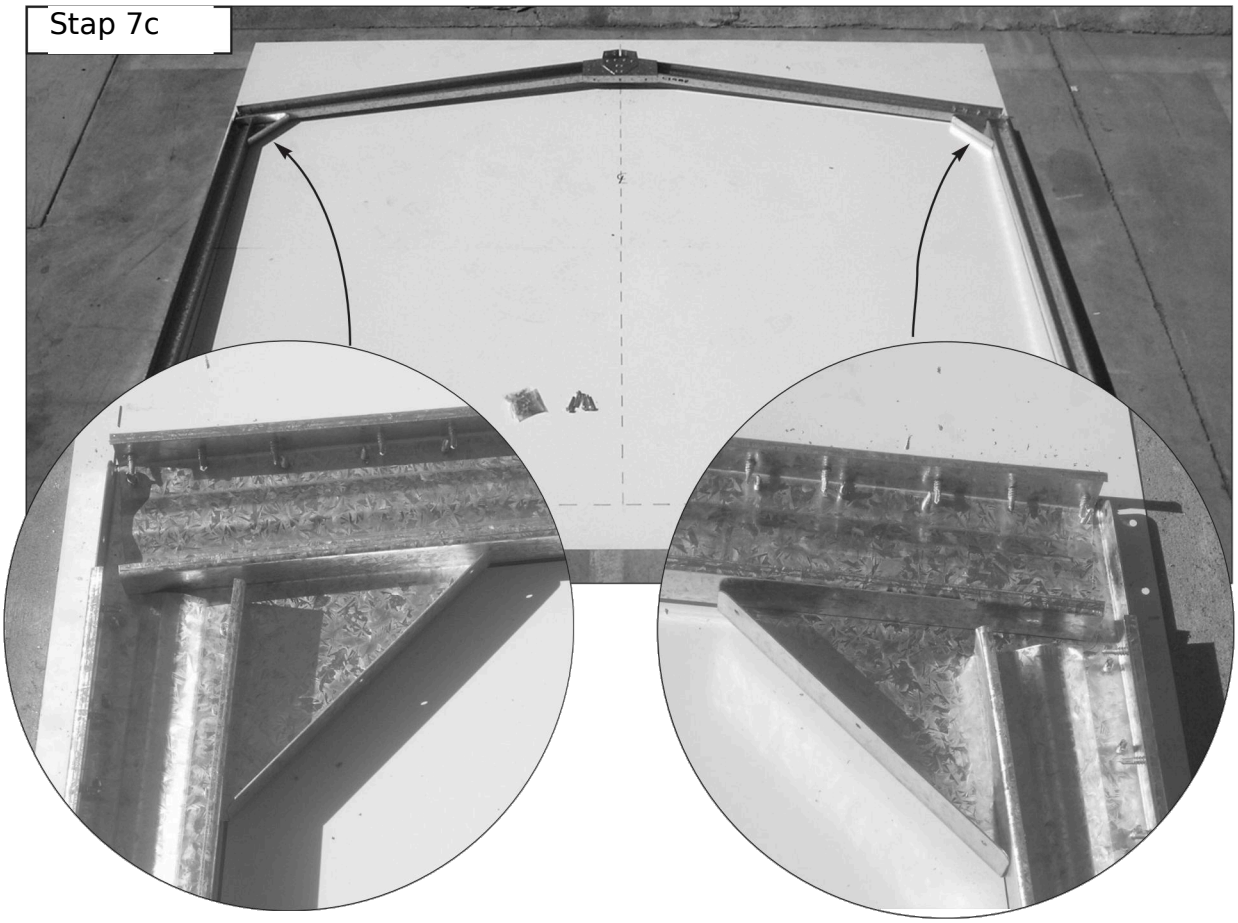

Stap 7d

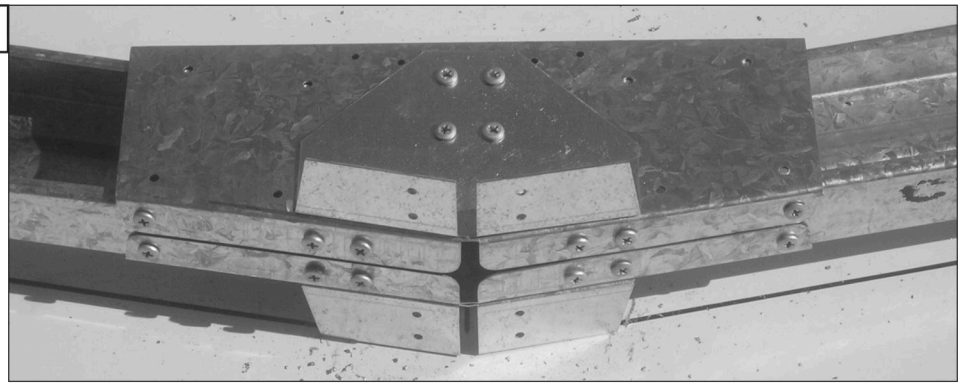

GARANTIE TEGEN PRODUCTGEBREKEN - AUSTRALIË

De oorspronkelijke garantievoorwaarden hieronder gelden voor installaties in Australië.

De bergingen, kweekbakken, volières, opbergunits, garages, luifels en carports zijn gemaakt van hoogwaardig Australisch staal.

De staalcoating wordt gedurende 30 jaar vanaf de aankoopdatum gegarandeerd tegen roest, scheuren, afbladderen en blaasvorming, wanneer het product in Australië is geplaatst.

Deze garantie geldt niet voor oppervlaktedegradatie door achtergebleven metaalspanen (kleine staaldeeltjes van zagen, slijpen of boren) die na de montage niet zijn verwijderd, of door contact met vochtige grond, chemicaliën, meststoffen of andere bijtende stoffen.

De garantie geldt bij normaal huishoudelijk gebruik en montage volgens de instructies. Schade door storm, wind, regen, sneeuw of een gebrekkige fundering valt er niet onder.

Ook uitgesloten zijn installaties in sterk corrosieve kust-, industrie- of andere omgevingen en alle bevestigingsmiddelen (schroeven, moeren, bouten, klinknagels, grendelbeugels en schuifgrendels).

De garantie beperkt zich tot vervanging en levering van onderdelen. Arbeids- en montagekosten zijn niet inbegrepen. De toegekende voordelen komen bovenop andere wettelijke rechten en rechtsmiddelen met betrekking tot de betrokken goederen of diensten.

De garantie geldt met uitsluiting van alle andere uitdrukkelijke of impliciete verklaringen, garanties of waarborgen en is niet overdraagbaar. Onder de Australische consumentenwetgeving blijven niet-uitsluitbare garanties gelden. Bij een ernstig gebrek bestaat recht op vervanging of terugbetaling en op vergoeding van andere voorzienbare schade. Bij een gebrek aan aanvaardbare kwaliteit dat geen ernstig gebrek vormt, bestaat recht op herstel of vervanging. Meer informatie: www.consumerlaw.gov.au.

Bewaar het aankoopbewijs (kasticket of factuur). De oorspronkelijke voorwaarden voorzien ook in garantieregistratie binnen 30 dagen na aankoop.

Een garantieaanvraag moet foto’s, een beschrijving van het gebrek, de onderdeelnummers en het aankoopbewijs of de online aankoopregistratie bevatten. Volgens de oorspronkelijke voorwaarden wordt de beoordeling binnen drie werkdagen na ontvangst meegedeeld. Daarbij kunnen ook de kosten van het indienen van de aanvraag worden beoordeeld.

Uitgegeven op 1 januari 2013.

RICHTLIJNEN VOOR OPSLAG

Deze richtlijnen betreffen tuinbergingen, kweekbakken, opbergunits, volières, garages, luifels en carports.

De bergingen zijn bestand tegen normale weersomstandigheden. Bij extreem weer, zoals hevige regen in combinatie met sterke windstoten, kunnen nokkappen, plaatverbindingen en schroefbevestigingen licht vervormen, waardoor water kan binnendringen. Controleer deze plaatsen regelmatig om de stevigheid en bescherming te behouden.

Extreme warmte of koude en vochtige of droge lucht kunnen de invloed van vocht uit de betonvloer en/of condensvorming aan de onderzijde van de dakplaten versterken of wijzigen.

Bergingen en opbergunits dienen vooral voor tuinmateriaal, zoals grasmaaiers, kruiwagens en tuingereedschap. Voorwerpen die gevoelig zijn voor deze omstandigheden hebben mogelijk extra bescherming nodig: sluit ze af, dek ze af met plastic en/of plaats ze op houten latten boven de betonvloer.

Waar nodig kunnen waterdichte afdichtingsmiddelen rond verbindingen en schroeven extra bescherming bieden. Ook rubberen deurafdichtingen en andere in de doe-het-zelfhandel verkrijgbare producten kunnen helpen.

Breng bij voorkeur geen waterdichte kit (silicone) aan tussen de voet van de berging en de betonplaat. Dit kan de afvoer van overtollig water blokkeren, waardoor water zich binnen ophoopt en opgesloten blijft.

De oorspronkelijke voorwaarden sluiten aansprakelijkheid uit voor waterinfiltratie, vloervocht, condensatie en de toestand van de opgeslagen inhoud als gevolg van de hierboven vermelde weersomstandigheden.

DURME - Notice de montage

FAÇADE : 4.48m CÔTÉ : 3.0m HAUTEUR : 2.1m

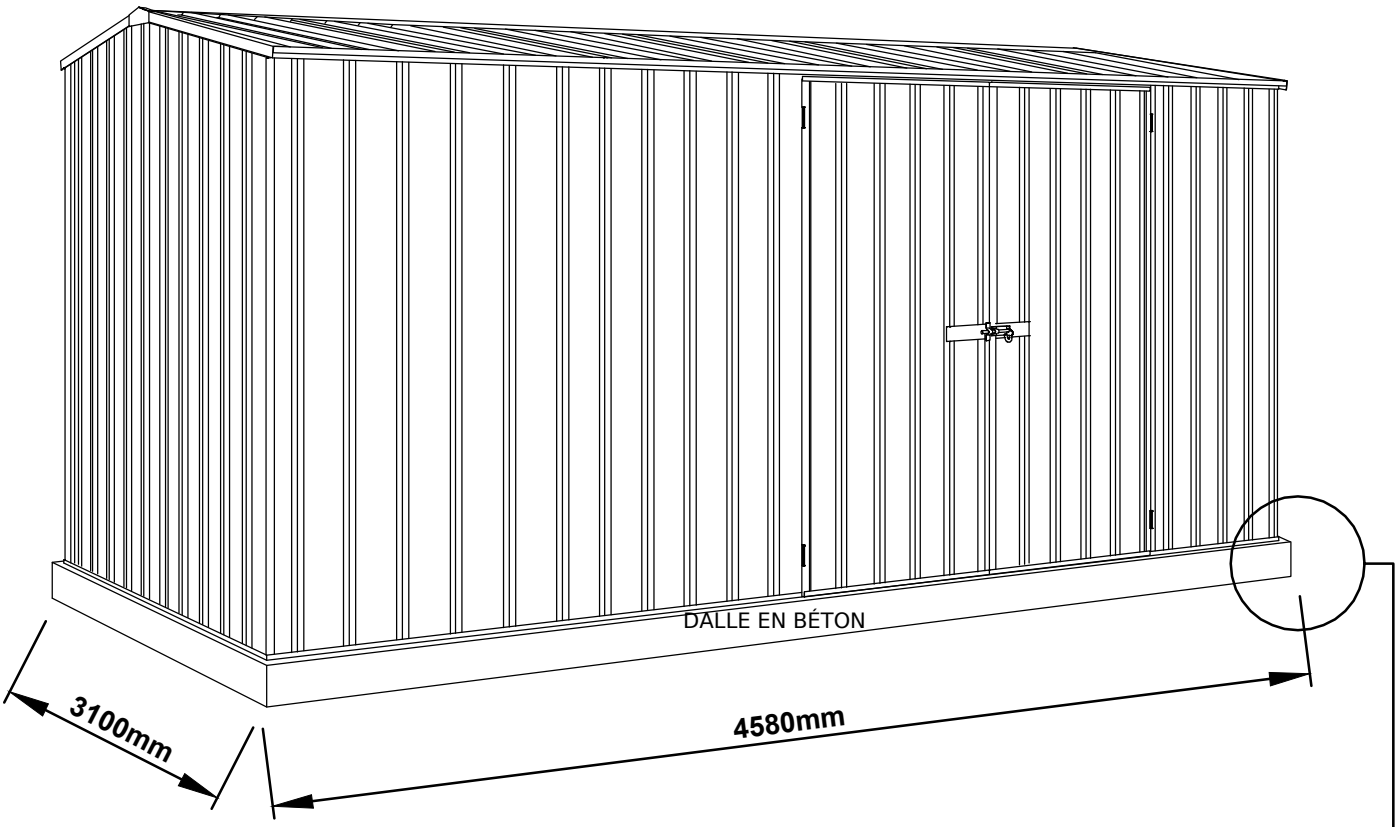

Certified System™
Quality
ISO 9001
SAI GLOBAL

LORS DU COULAGE DE LA DALLE,
PRÉVOYEZ UNE FEUILLURE
DE 25 mm DE PROFONDEUR
SUR TOUT LE PÉRIMÈTRE

ELLE FACILITE L'ÉVACUATION
DE L'EAU AU PIED DE L'ABRI

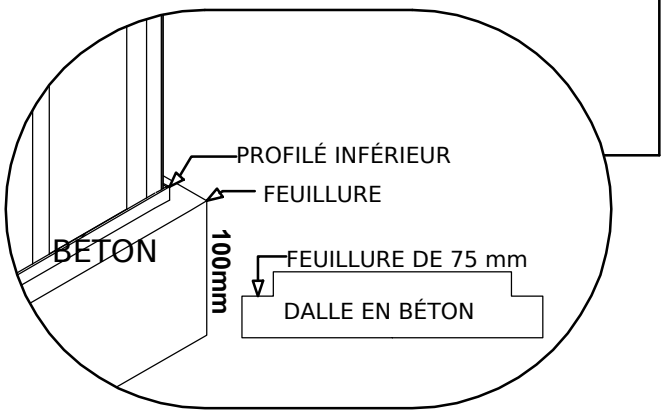

DURME - Notice de montage

INSTRUCTIONS GÉNÉRALES

• Avant le montage, lisez attentivement toutes les instructions pour bien comprendre les méthodes et les détails d’assemblage.

• Déballez le carton. Identifiez et vérifiez soigneusement toutes les pièces à l’aide des listes et illustrations des pages 3 et 4.

PRÉPARATION DU TERRAIN

• Le terrain doit être de niveau. Une surface irrégulière peut entraîner un mauvais alignement des pièces.

• Il est recommandé de poser l’abri sur une dalle de béton de 100 mm et de l’ancrer correctement (voir les instructions d’ancrage).

• Les kits d’ancrage ne sont pas fournis de série, certains clients souhaitant utiliser leur propre système.

OUTILS NÉCESSAIRES



OUTILS FACULTATIFS

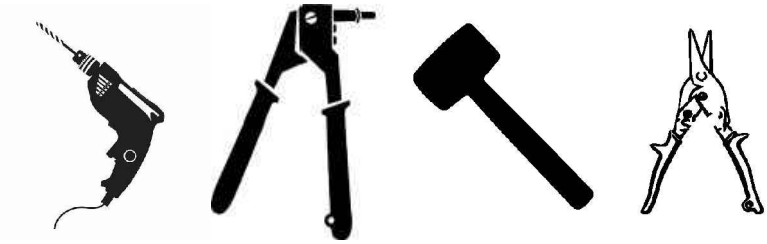

SÉCURITÉ

• Certaines pièces ont des bords coupants. Portez des gants et des lunettes de protection lors du perçage. Des chaussures adaptées sont vivement recommandées.

• Ne montez pas l’abri par temps venteux.

Ancrez solidement l’abri sur une fondation stable dès la fin du montage.

• Il est fortement recommandé de monter l’abri à deux personnes au minimum.











LISTE DES PIÈCES - VÉRIFIEZ TOUTES LES PIÈCES

EMBALLAGE PRINCIPAL (COLIS 1 SUR 2)							
QTÉ	PIÈCE DESCRIPTION	RÉF. No.	VÉRIF.	QTÉ	PIÈCE DESCRIPTION	RÉF. No.	VÉRIF.
2	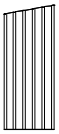 TÔLE D'ACIER 1915mm X 773mm	36L		1	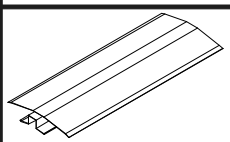 POUTRE FAÎTIÈRE L = 1521mm	97AL	
2	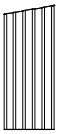 TÔLE D'ACIER 2045mm X 773mm	38L		1	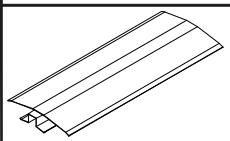 POUTRE FAÎTIÈRE L = 1521mm	97AR	
12	 TÔLE D'ACIER 1546mm X 773mm	45A		1	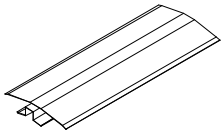 POUTRE FAÎTIÈRE L = 1513mm	97C	
1	 TÔLE D'ACIER 1785mm X 711mm	34A		1	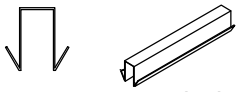 RACCORD DE FAÎTIÈRE L: 450mm (17.7")	ZARSP	
1	 TÔLE D'ACIER 1785mm X 711mm	35A		2	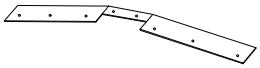 RENFORT DE FAÎTAGE	15A	
1	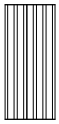 TÔLE D'ACIER 1725mm X 773mm	A		**1**	FIXATIONS ET ACCESSOIRES SACHET (VOIR PAGE 4)		
1	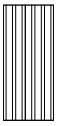 TÔLE D'ACIER 1725mm X 773mm	B					

LISTE DES PIÈCES (SUITE) - VÉRIFIEZ TOUTES LES PIÈCES

CONTENU DU SACHET DE FIXATIONS ET ACCESSOIRES							
2	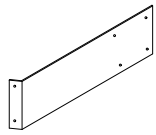 PORTE PATTE L: 165mm	12A		10	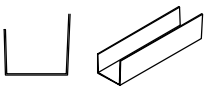 RACCORD DE PROFILÉ L= 200mm (7.9")	CSJ	
2	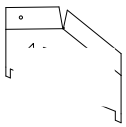 EMBOUT DE PIGNON	14A		2	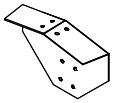 POUTRE PLAQUES	RBP	
1	PSTKSGL KIT DE FIXATION PORTE SIMPLE			1	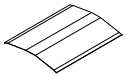 FAÎTAGE RACCORD	98A	
1	PSTKSGL KIT DE FIXATION DOUBLE PORTE			**10**	 VIS	FAST014	
PSTKSGL - KIT DE FIXATION PORTE SIMPLE							
1	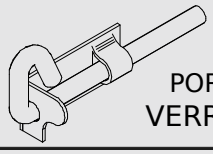 PORTE VERROU			1	PORTE VERROU GÂCHE 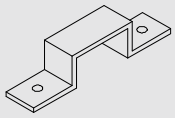	FAST007	
1	3mm FORET	PERCER		1	EMBOUT CRUCIFORME 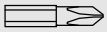	FAST038	
1	 VIS AUTOTARAUDEUSES SACHET DE 220 PIÈCES			1	PACK 6P SACHET DE VIS 6		
PACK 6P - SACHET DE VIS 6							
6	 3/16 TÊTE FRAISÉE VIS ET ÉCROUS			6	 3.2 x 8mm RIVETS AVEUGLES		
PSTKDBL - KIT DE FIXATION DOUBLE PORTE							
3	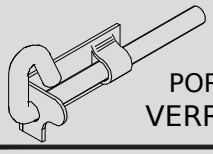 PORTE VERROU			2	PORTE VERROU GÂCHE 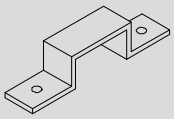	FAST007	
1	3mm FORET	PERCER		1	EMBOUT CRUCIFORME 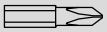	FAST038	
1	 VIS AUTOTARAUDEUSES SACHET DE 220 PIÈCES			1	PACK12P SACHET DE VIS 12		
PACK12P - SACHET DE VIS 12							
8	 3/16 TÊTE RONDE BOULONS ET ÉCROUS FREINÉS			12	 3.2 x 8mm RIVETS AVEUGLES		
12	 3/16 TÊTE FRAISÉE VIS ET ÉCROUS						

LISTE DES PIÈCES (SUITE) - VÉRIFIEZ TOUTES LES PIÈCES

EMBALLAGE PRINCIPAL (COLIS 2 SUR 2)							
QTÉ	PIÈCE DESCRIPTION	RÉF. No.	VÉRIF.	QTÉ	PIÈCE DESCRIPTION	RÉF.	VÉRIF.
2	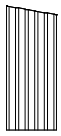 TÔLE D'ACIER 1915mm X 773mm	36R		**5**	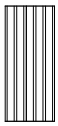 TÔLE D'ACIER 1785mm X 773mm	31A	
2	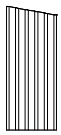 TÔLE D'ACIER 2045mm X 773mm	38R		**3**	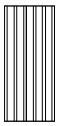 TÔLE D'ACIER 1785mm X 773mm	30A	
2	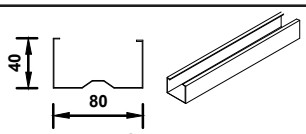 PROFILÉ L = 1482mm	**C1482**		**1**	45302WCP-(J) LOT DE PROFILÉS (VOIR P. 6 ET 7)		
2	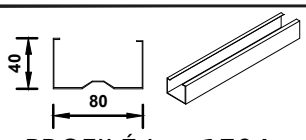 PROFILÉ L = 1704mm	**C1704**		**1**	PORTIQUE KIT DE FIXATION (VOIR CI-DESSOUS)		
ACCESSOIRES DU PORTIQUE							
2	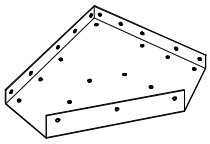 PLAQUE D'ANGLE			**4**	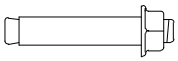 GOUJON D'ANCRAGE		
2	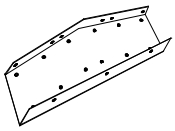 PLAQUE DE SOMMET			**120**	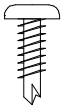 16mm TEK VIS		
2	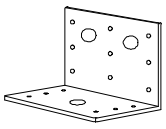 ÉQUERRE POLYVALENTE			**26**	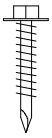 45mm TEK VIS		

LISTE DES PIÈCES (SUITE) - VÉRIFIEZ TOUTES LES PIÈCES

45302WCP LOT DE PROFILÉS							
QTÉ	PIÈCE DESCRIPTION	RÉF. No.	VÉRIF.	QTÉ	PIÈCE DESCRIPTION	RÉF. No.	VÉRIF.
1	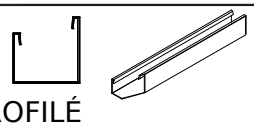 PROFILÉ L = 1496.5mm	55AL		1	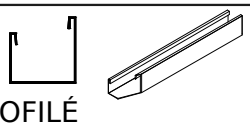 PROFILÉ L = 1496.5mm	55AR	
1	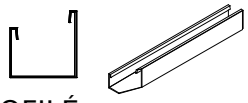 PROFILÉ L = 1496.5mm	55BL		1	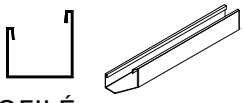 PROFILÉ L = 1496.5mm	55BR	
1	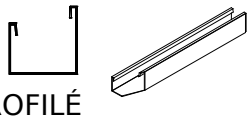 PROFILÉ L = 1496.5mm	55CL		1	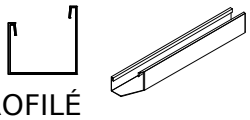 PROFILÉ L = 1496.5mm	55CR	
2	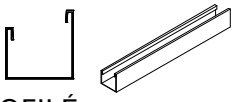 PROFILÉ L = 1496.5mm	60AL		2	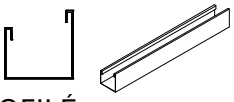 PROFILÉ L = 1496.5mm	60AR	
4	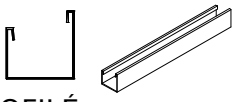 PROFILÉ L = 1496.5mm	81AL		4	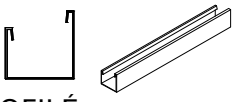 PROFILÉ L = 1496.5mm	81AR	
1	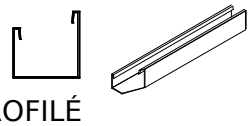 PROFILÉ L = 1496.5mm	81BL		1	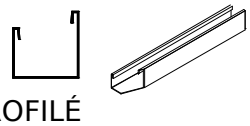 PROFILÉ L = 1496.5mm	81BR	

LISTE DES PIÈCES (SUITE) - VÉRIFIEZ TOUTES LES PIÈCES

45302WCP LOT DE PROFILÉS (SUITE)							
QTÉ	PIÈCE DESCRIPTION	RÉF. No.	VÉRIF.	QTÉ	PIÈCE DESCRIPTION	RÉF. No.	VÉRIF.
2	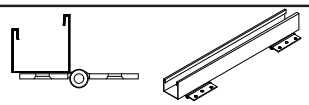 PROFILÉ AVEC CHARNIÈRES L = 1725mm	58A		2	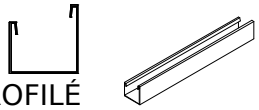 PROFILÉ L = 1518mm	84L	
1	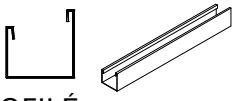 PROFILÉ L = 1725mm	58B		2	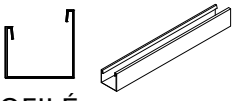 PROFILÉ L = 1518mm	84R	
2	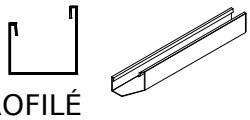 PROFILÉ L = 1513mm	53C		2	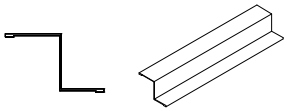 MONTANT L= 1785mm	89A	
4	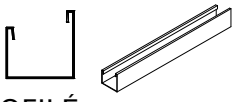 PROFILÉ L = 773mm	58C		1	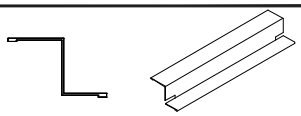 MONTANT L= 1725mm	89C	
2	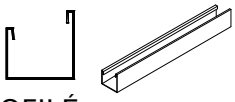 PROFILÉ L = 1513mm	60C		1	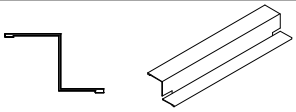 MONTANT L= 1568mm	90A	
1	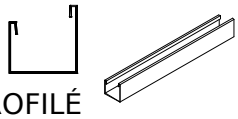 PROFILÉ L = 1568mm	79A		4	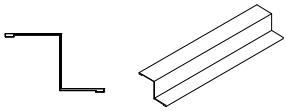 MONTANT L= 1120mm	91A	
2	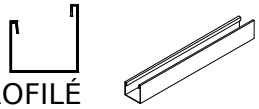 PROFILÉ L = 1513mm	81E		4	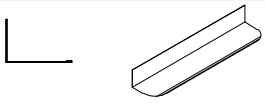 PROFILÉ DE RIVE L= 1546mm	87A	
2	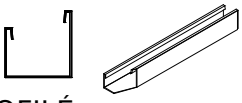 PROFILÉ L = 1513mm	81F					

ASSEMBLAGE DES PROFILÉS EN DEUX PARTIES

ATTENTION : LES INSCRIPTIONS DE TOUTES LES PIÈCES DOIVENT ÊTRE DU MÊME CÔTÉ.

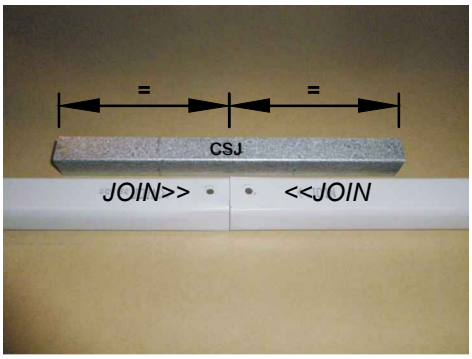

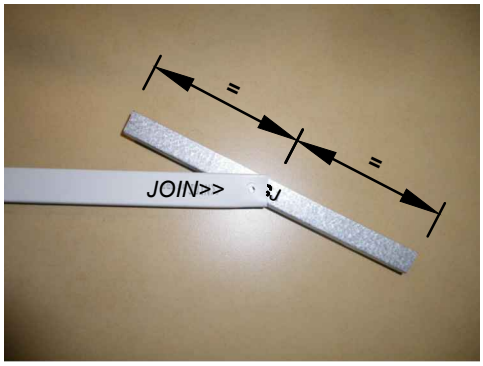

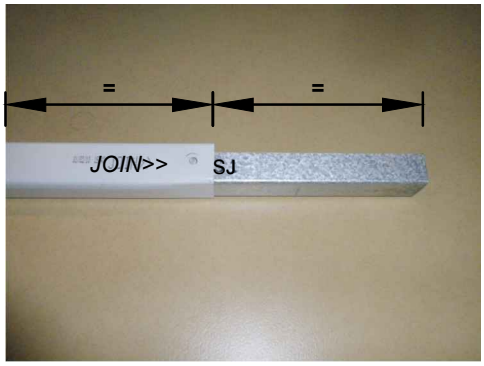

ÉTAPE 1.

Positionnez les profilés et le raccord CSJ de sorte que son centre soit aligné sur l'extrémité de chaque profilé à assembler.

ÉTAPE 2.
Insérez en biais le centre du CSJ dans l'extrémité du premier profilé portant la mention JOIN>>. Appuyez sur un côté du CSJ jusqu'au clic.

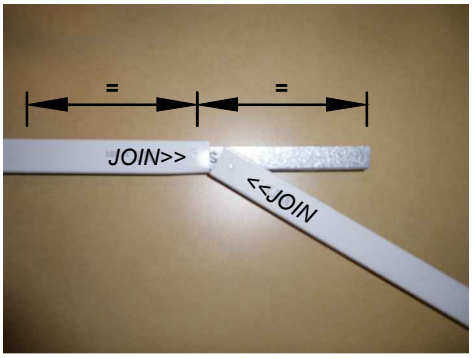

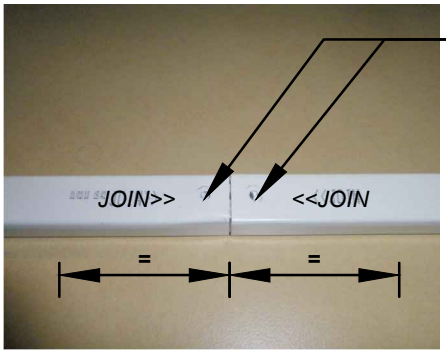

PERCEZ 4 TROUS DE 3 mm (2 PAR CÔTÉ) POUR FIXER LES ÉLÉMENTS.
(CES VIS DEVRONT ÉVENTUELLEMENT ÊTRE RETIRÉES

TEMPORAIREMENT PUIS REMISES LORS DU MONTAGE.)

ÉTAPE 3.

Placez en biais l'extrémité <<JOIN du second profilé au centre du CSJ. Enfoncez le CSJ dans le profilé jusqu'au clic.

PROFILÉ ASSEMBLÉ

Les profilés assemblés doivent correspondre à l'illustration ci-dessus. Le CSJ est inséré à parts égales dans les

deux profilés.

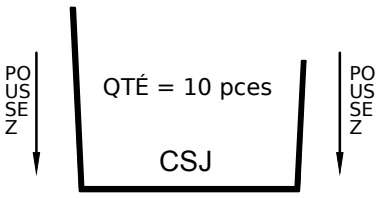

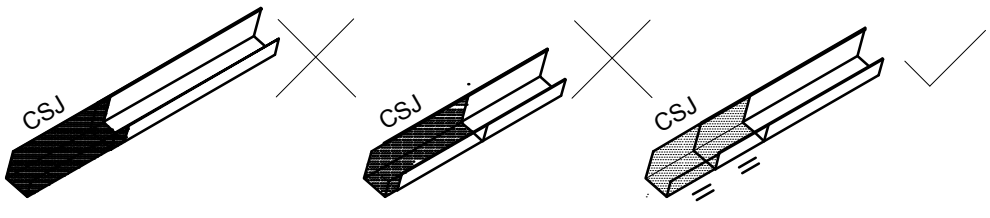

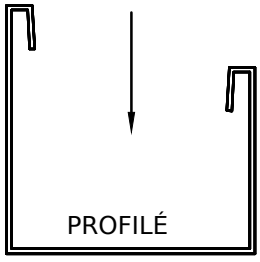

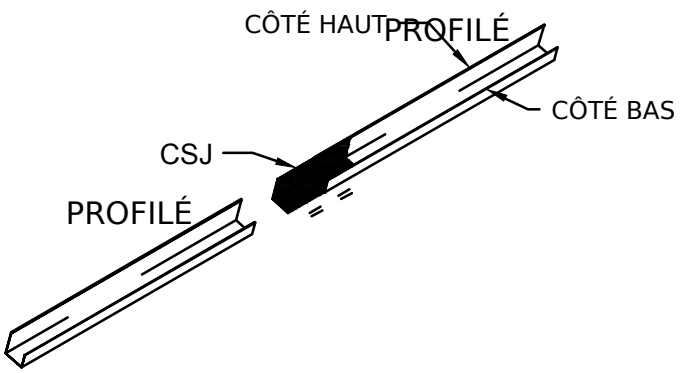

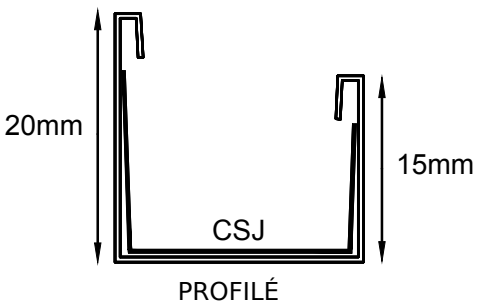

ÉTAPE 1. PRÉASSEMBLAGE DES PROFILÉS

ATTENTION : ASSEMBLEZ 20 PROFILÉS AVEC 10 RACCORDS (CSJ).

ATTENTION : CERTAINS PROFILÉS SONT PRÉPERCÉS, REPERCEZ LES TROUS LÀ OÙ LE RACCORD CSJ RECOUVRE LES TROUS DES PROFILÉS

À ASSEMBLER.

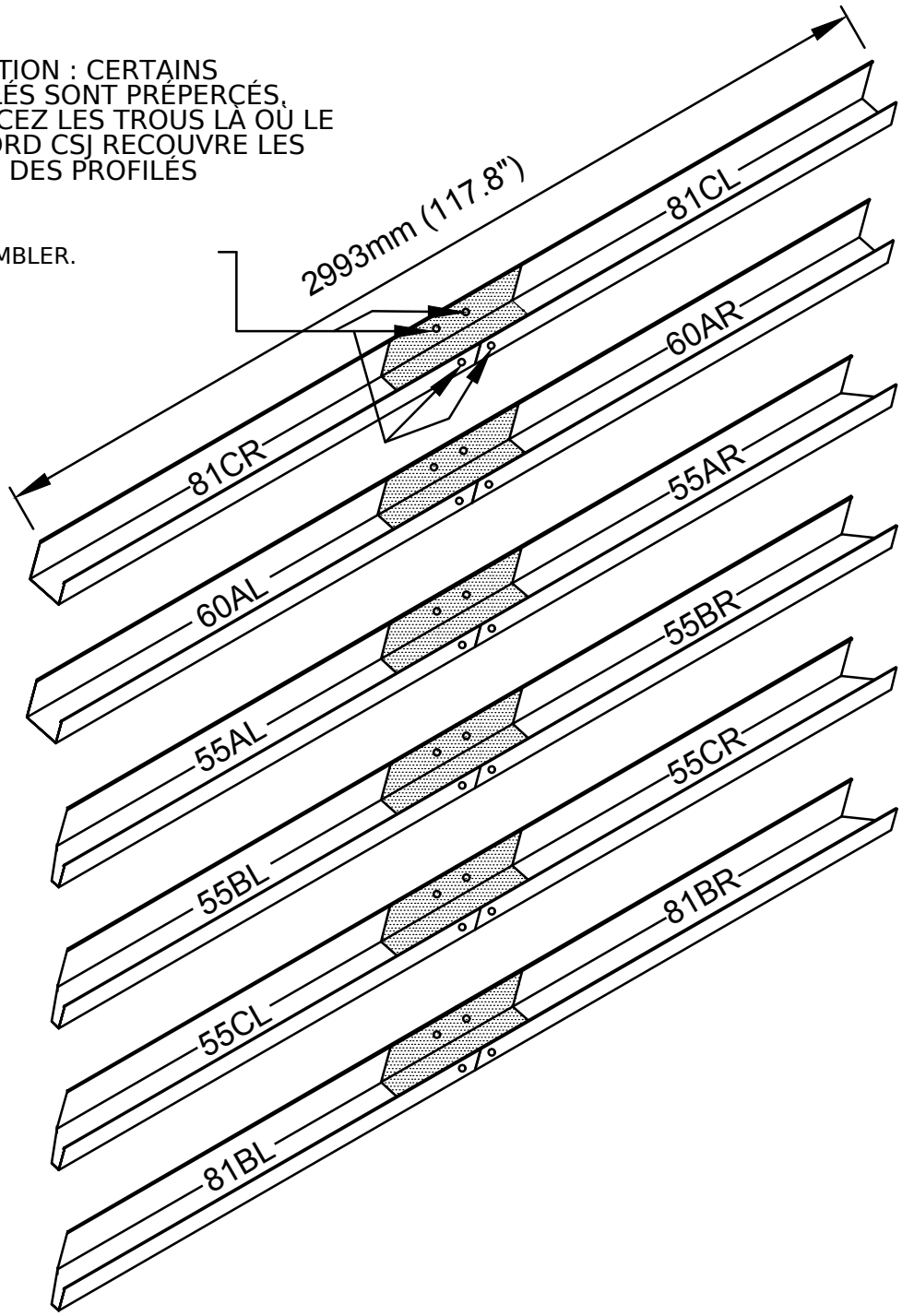

4 X 81AR
4 X 81AL

2 X 60AR
2 X 60AL

1 X 55AR
1 X 55AL

1 X 55BR
1 X 55BL

1 X 55CR
1 X 55CL

1 X 81BR
1 X 81BL

= 4 x 81A

= 2 x 60A

= 1 x 55A

= 1 x 55B

= 1 x 55C

= 1 x 81B

ASSEMBLAGE DE LA POUTRE FAÎTIÈRE

ÉTAPE 1 : EMBOÎTEZ LES POUTRES FAÎTIÈRES EN ASSURANT UN RECOUVREMENT DE 50 mm DU FAÎTAGE.

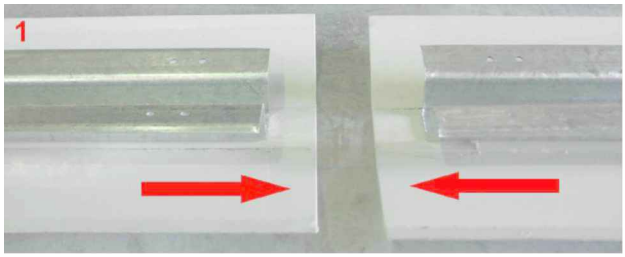

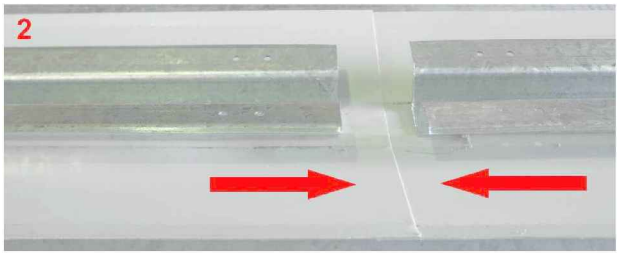

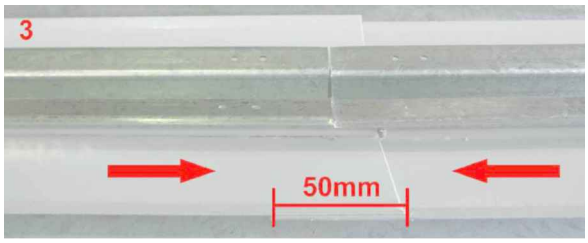

ÉTAPE 2 : INSÉREZ LE RACCORD DANS LES FAÎTAGES ASSEMBLÉS.
LE RACCORD DOIT PÉNÉTRER DE 225 mm DANS CHAQUE FAÎTAGE.

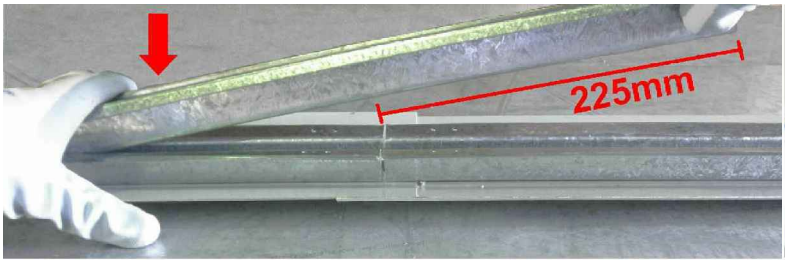



LE RACCORD DE FAÎTIÈRE DOIT AFFLEURER.



ÉTAPE 3 : RETOURNEZ LE FAÎTAGE ET MESUREZ 250 mm DEPUIS L'EXTRÉMITÉ DE CHAQUE FAÎTAGE.
POSEZ LES VIS TEK TOUS LES 50 mm DEPUIS CETTE EXTRÉMITÉ.
RÉPÉTEZ POUR L'AUTRE MOITIÉ DE LA POUTRE FAÎTIÈRE.



POSEZ 4 VIS TEK ESPACÉES DE 50 mm.



RÉPÉTEZ DE L'AUTRE CÔTÉ.

ÉTAPE 2. PRÉASSEMBLAGE DE LA POUTRE FAÎTIÈRE

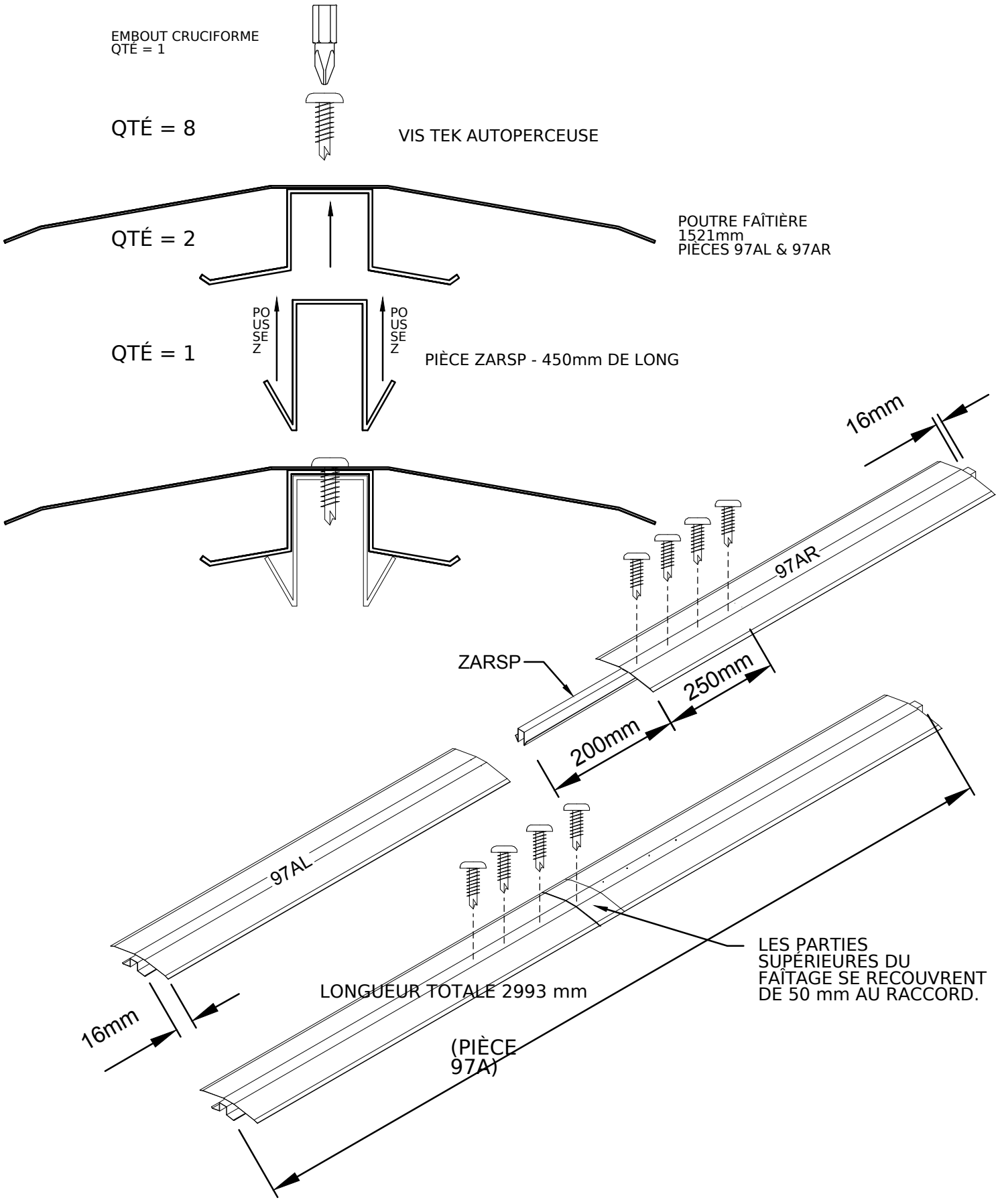

VUE DES ÉLÉMENTS DE TOITURE

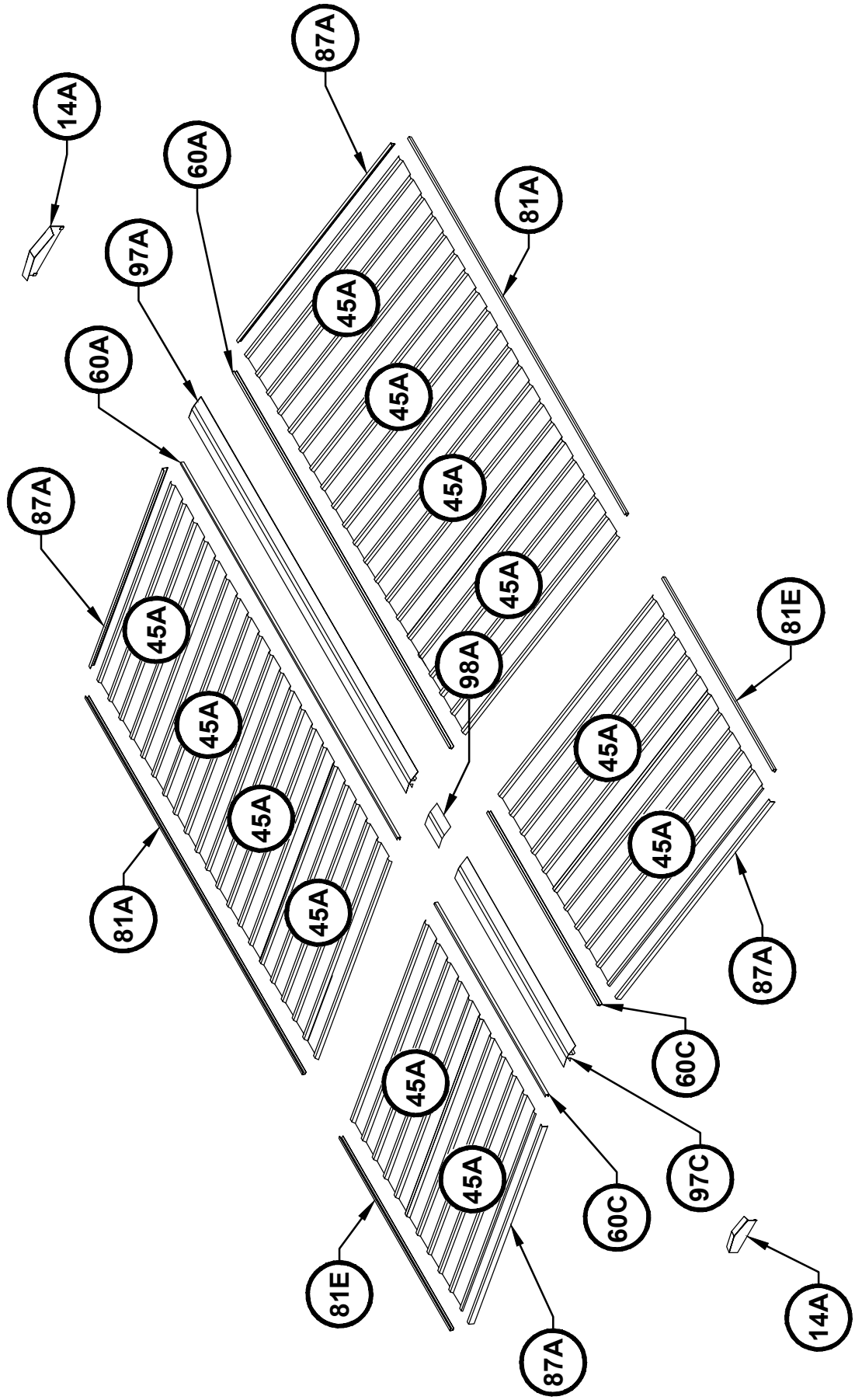

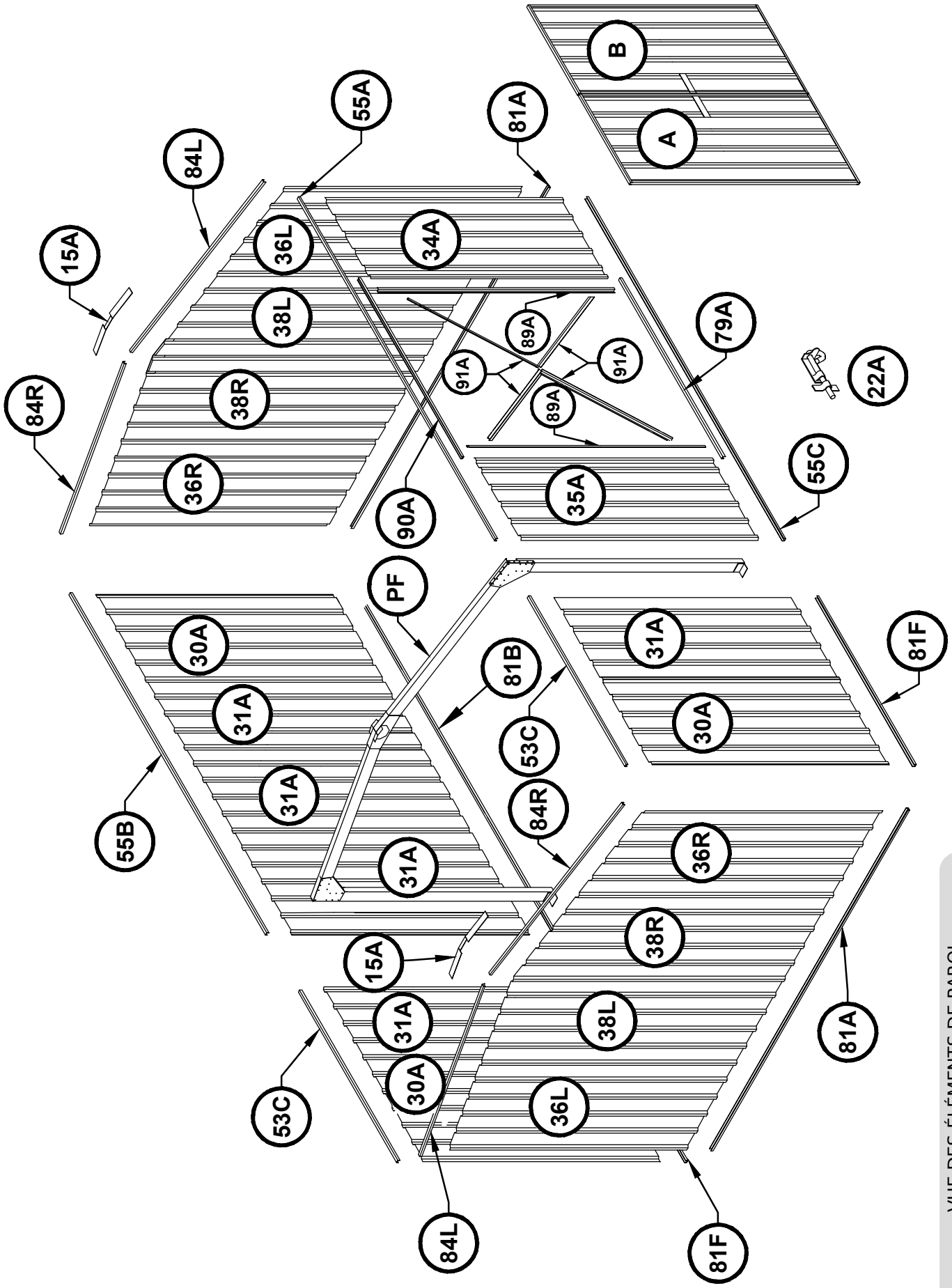

VUE DES ÉLÉMENTS DE PAROI

PRÉSENTATION DU MONTAGE

Le système Snaptite fixe la plupart des profilés périphériques aux tôles de toit et de paroi sans outils ni fixations.

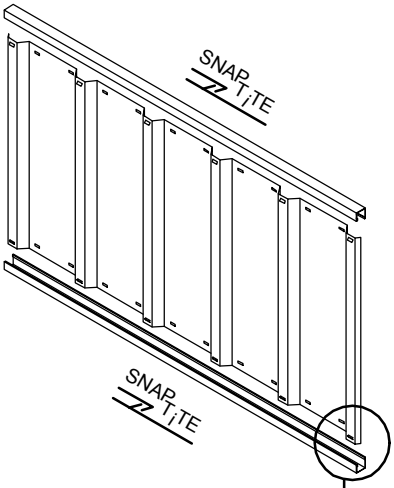

Pour préassembler les quatre panneaux de paroi et les deux panneaux de toiture, fixez les profilés en haut et en bas de chaque panneau avec le système Snaptite, comme indiqué aux pages suivantes près du symbole.

TiTE

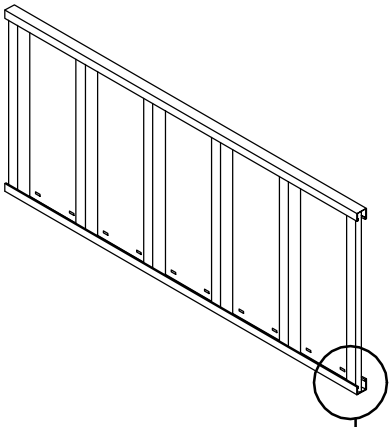

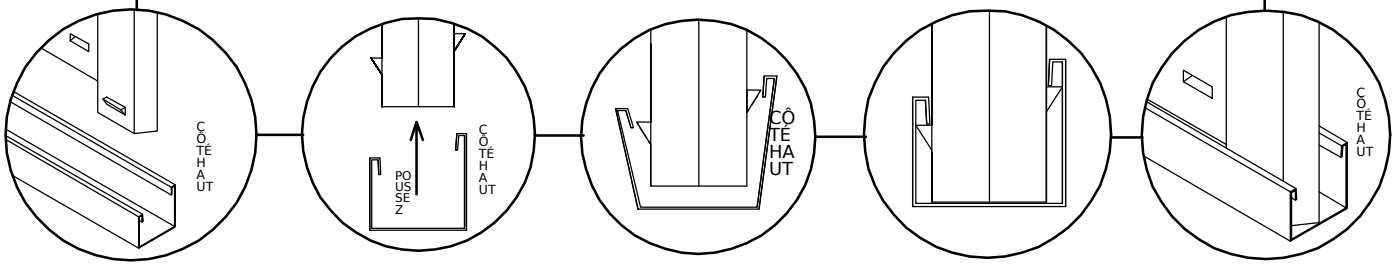

Assemblez les tôles, puis placez le profilé à une extrémité. Emboîtez-le doucement sur les ergots Snaptite en progressant vers l'autre extrémité.

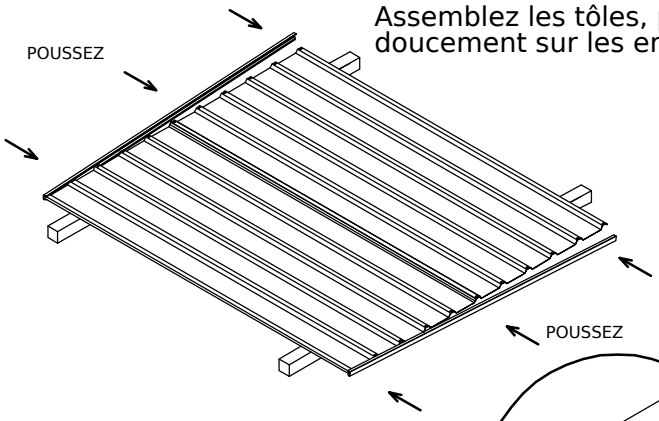



Posez les tôles sur des bois, des tréteaux ou en partie au-delà du bord de la dalle.

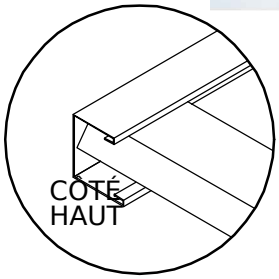

Chaque profilé doit affleurer les bords des tôles. Ajustez-le en le tapotant le long des tôles jusqu'à aligner les deux extrémités. Pour le retirer, tirez-le le long du panneau depuis les extrémités opposées. Faites-vous aider si nécessaire.

SYMBOLES DE FIXATION

D Prépercez les trous avant d'assembler les pièces. Utilisez une pièce comme gabarit pour repérer les trous. Percez avec un foret de 3 mm.

Assemblez les pièces avec une seule vis à cet endroit. Certains profilés ont des trous supplémentaires inutiles pour ce modèle.

Ne vissez pas encore à cet endroit : la vis pourrait gêner le montage des autres pièces.

RIVETS AVEUGLES 3 mm

BOULON ET ÉCROU 4 mm

ASSEMBLAGE DES PORTES

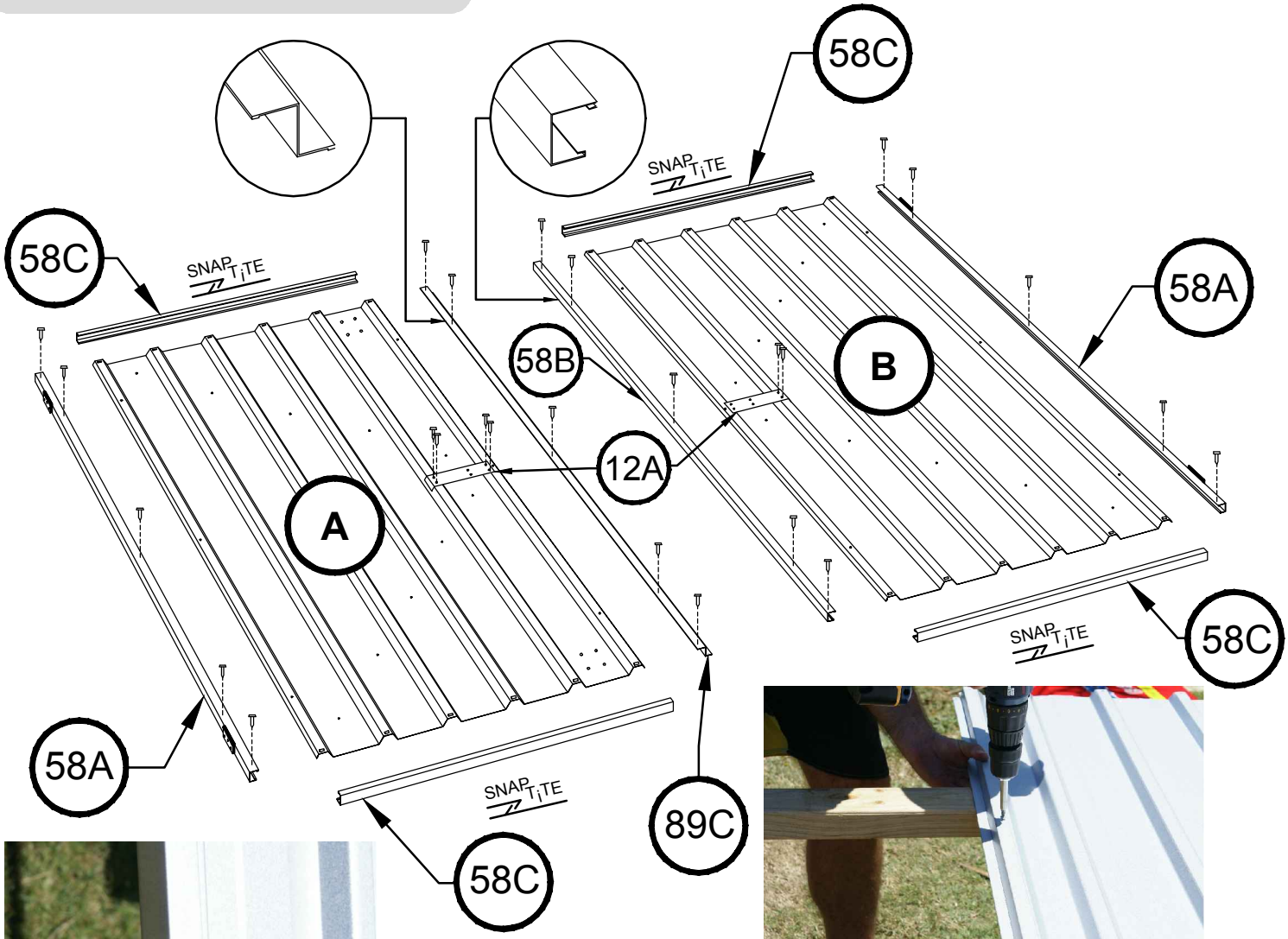

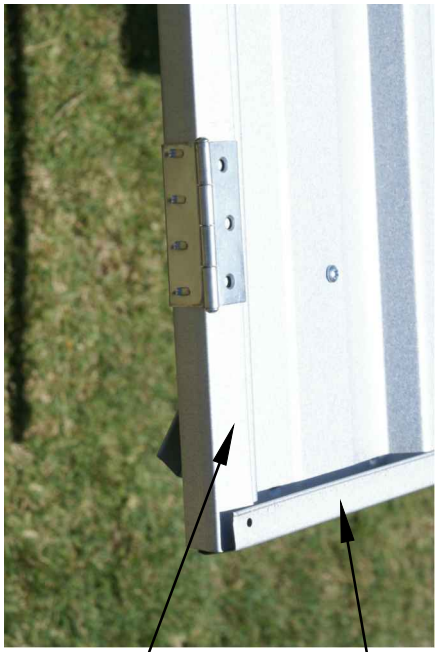

TOUS LES PROFILÉS VERTICAUX DE PORTE SE MONTENT DANS LE SENS INVERSE DES PROFILÉS HORIZONTAUX.

PETIT PANNEAU
(1 nécessaire)

ASSEMBLAGE DE LA PAROI ARRIÈRE

GRAND PANNEAU
(1 nécessaire)

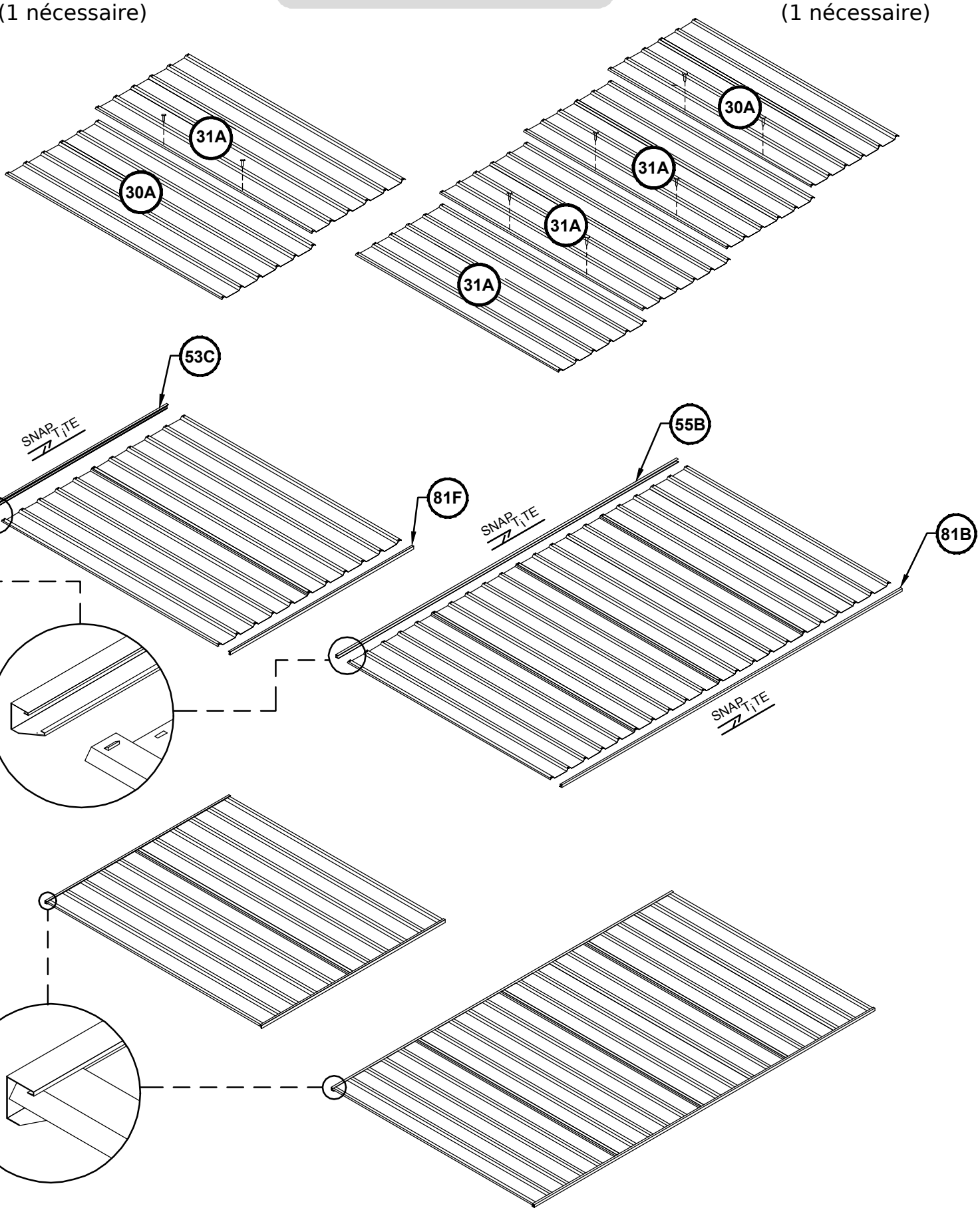

ASSEMBLAGE DES PAROIS LATÉRALES

(2 nécessaires)

COUPEZ OU REPLIEZ LA POINTE DE CHAQUE TÔLE POUR QUE LES PROFILÉS S'APPLIQUENT CONTRE LE BORD.

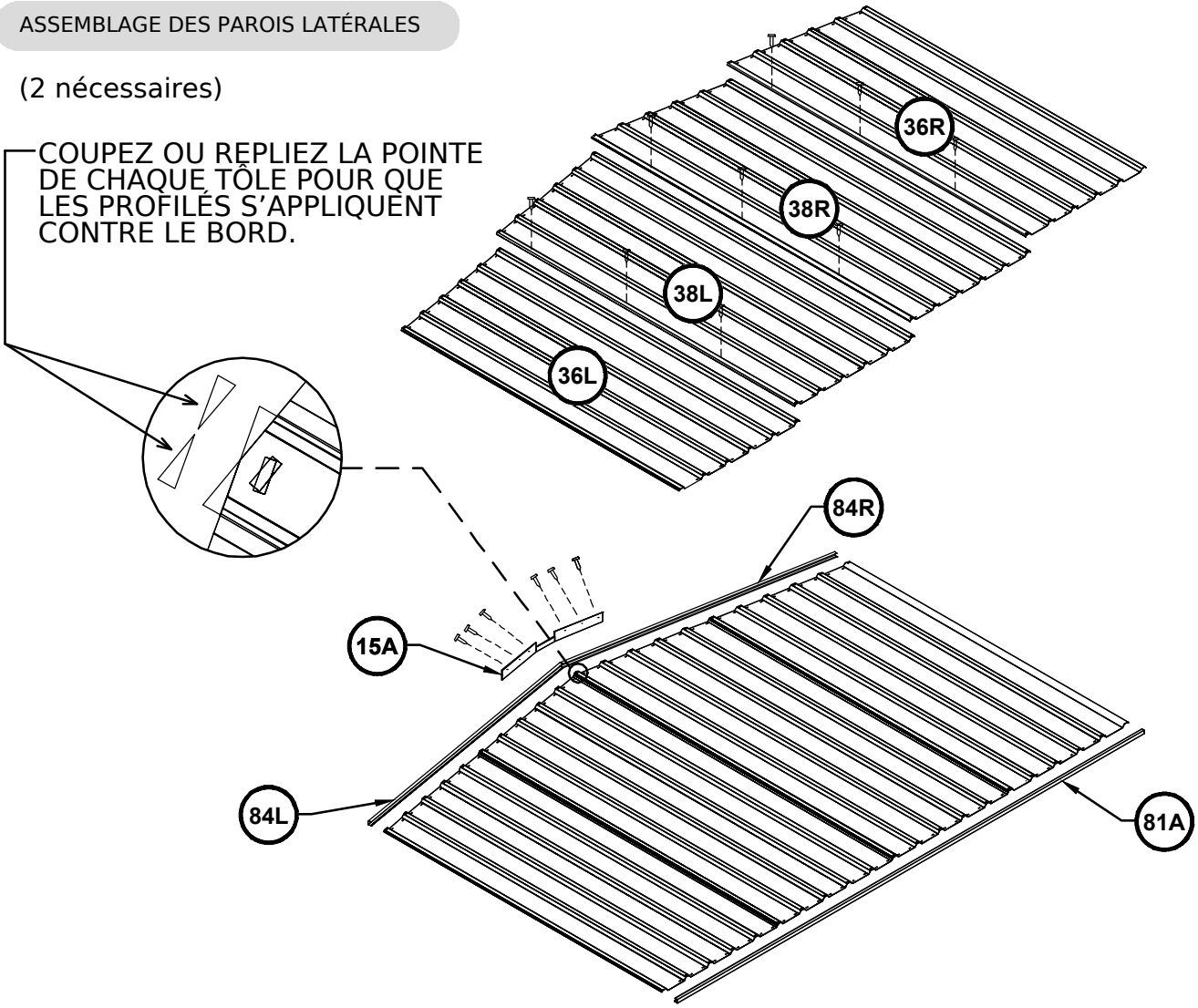

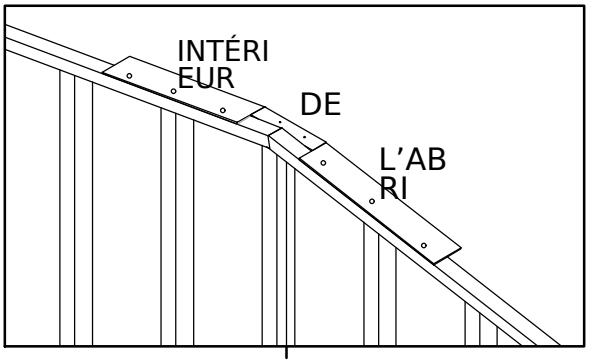

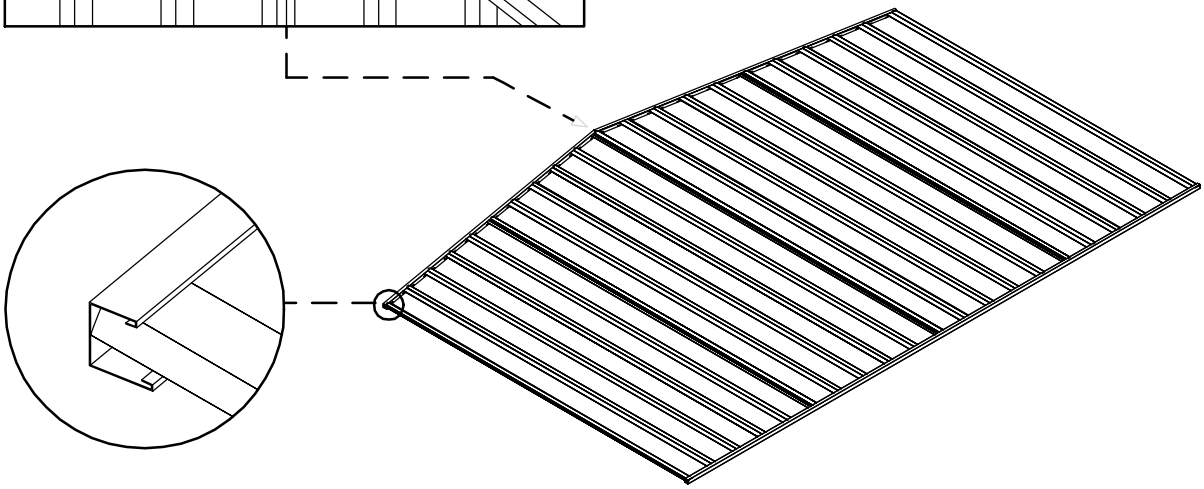

ASSEMBLAGE DES GRANDS PANNEAUX DE TOIT

(2 nécessaires)

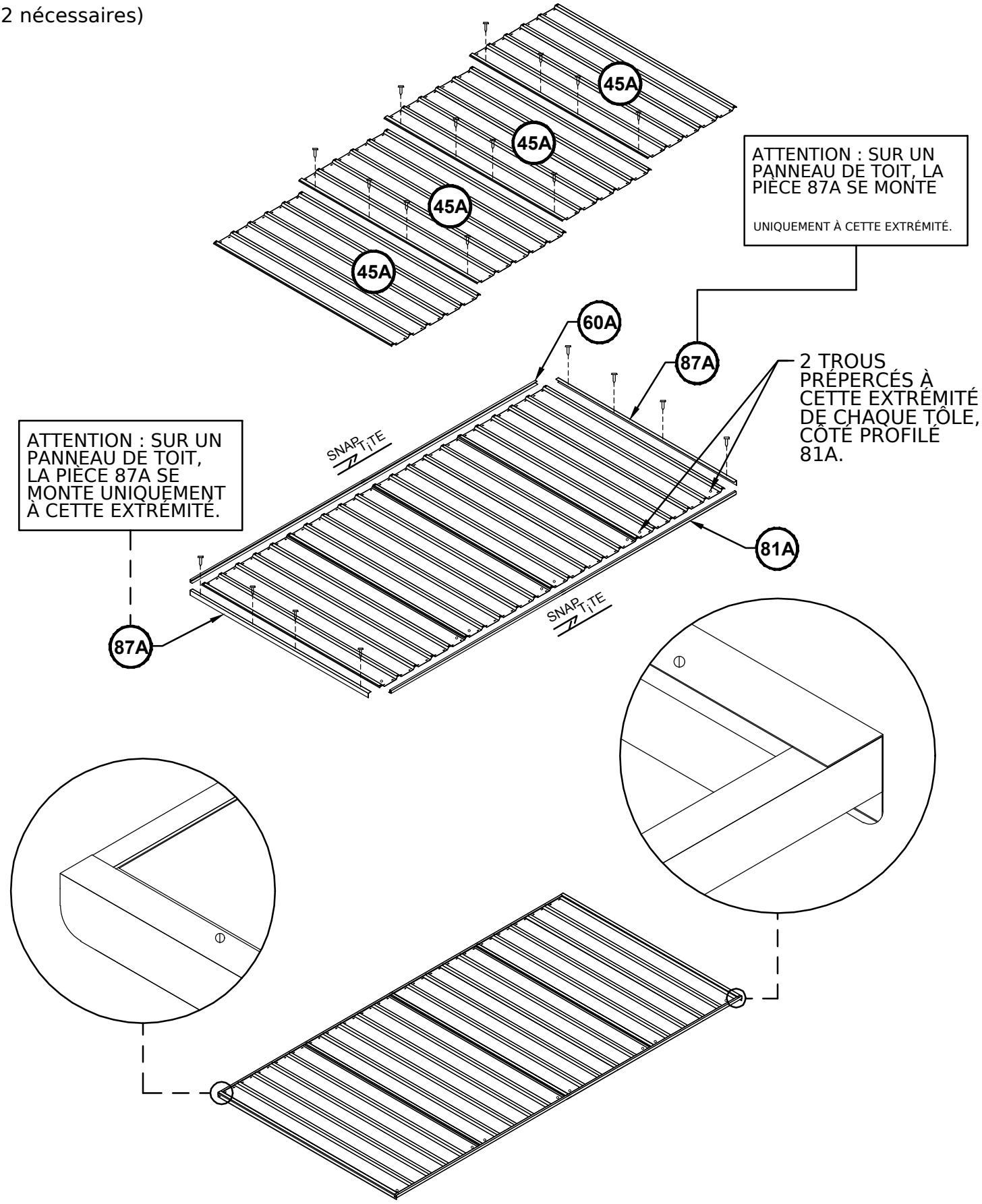

ASSEMBLAGE DES PETITS PANNEAUX DE TOIT

(2 nécessaires)

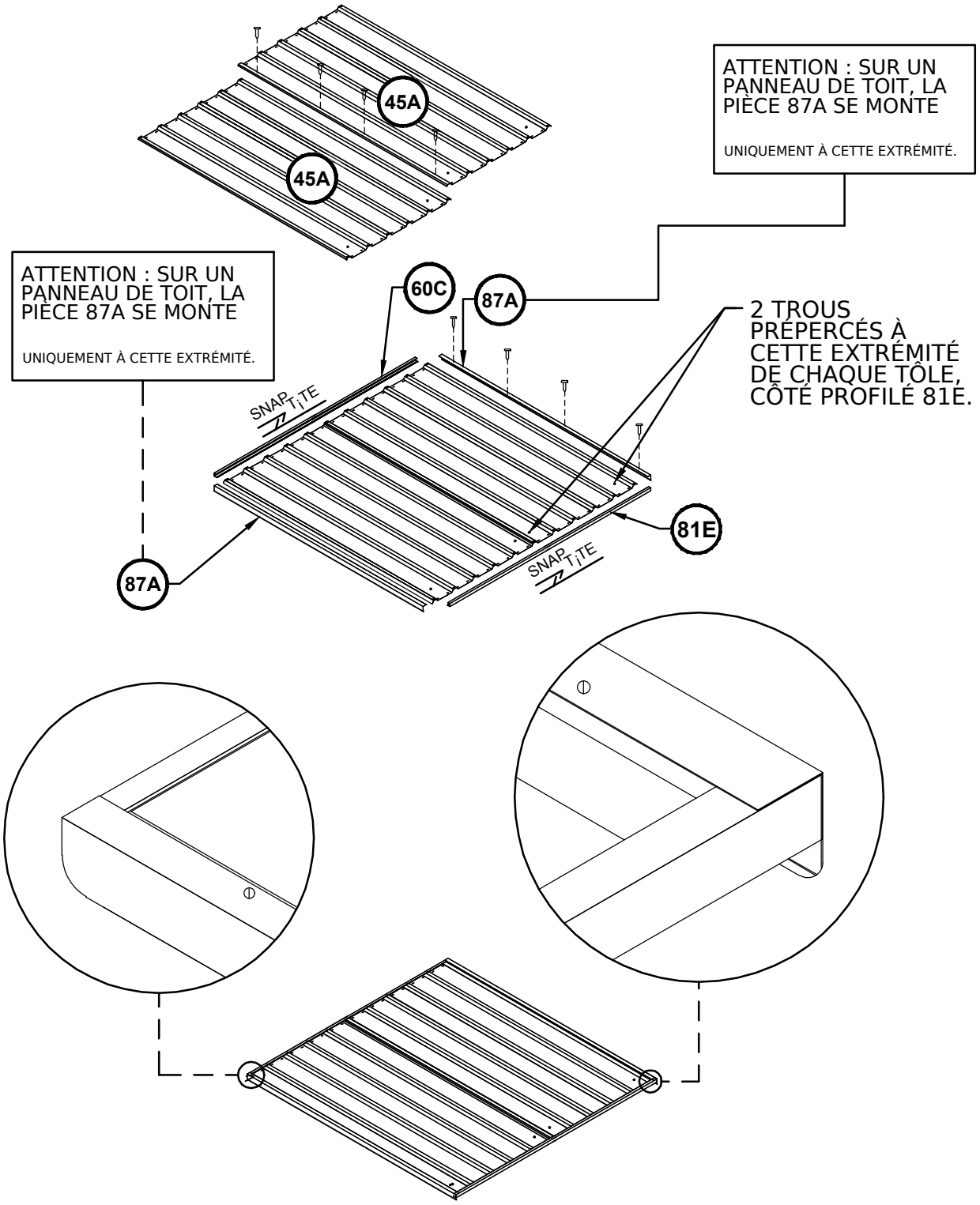

ASSEMBLAGE DE LA FAÇADE AVEC PORTES

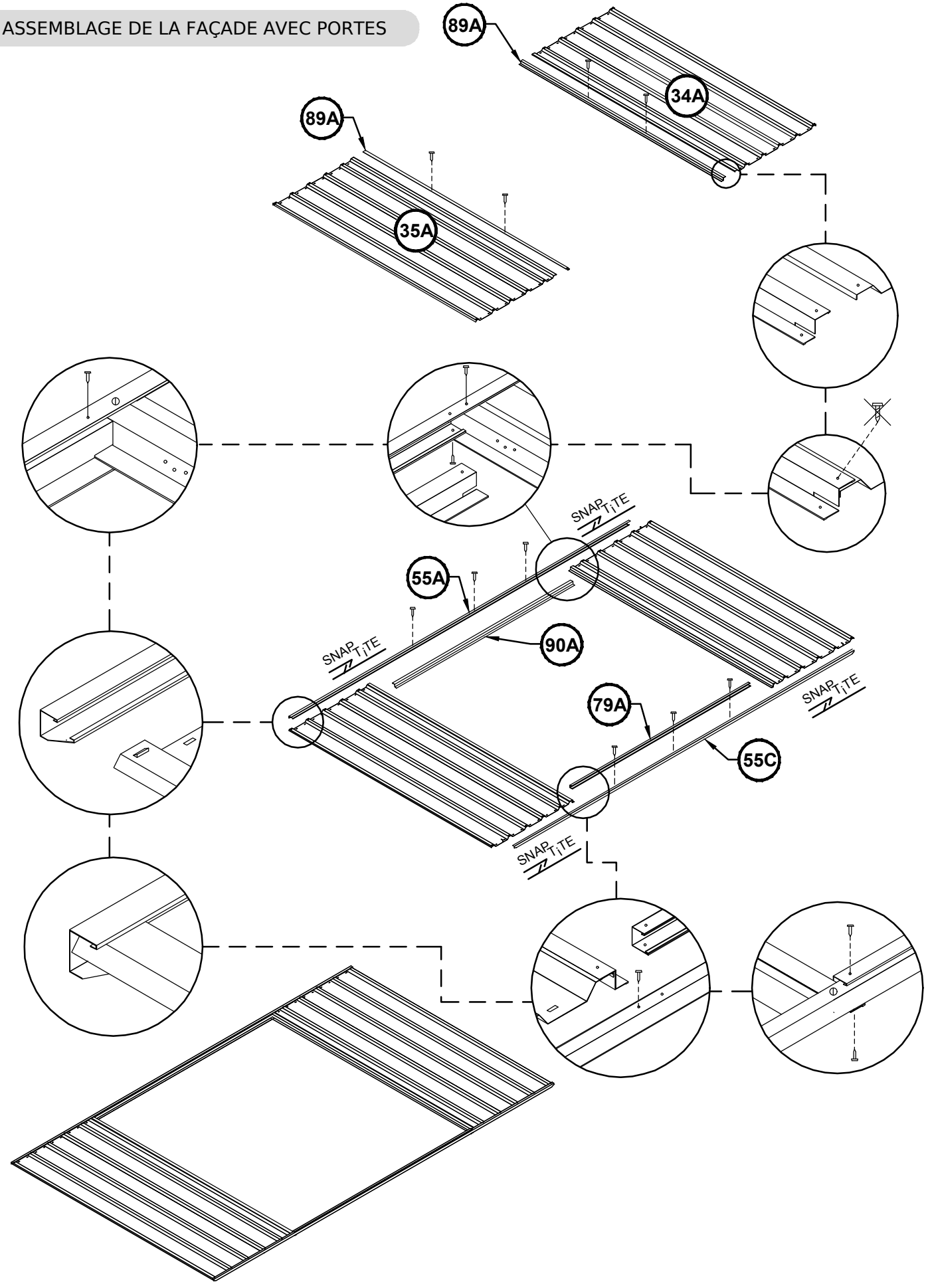

ASSEMBLAGE DE LA PAROI AVANT

(1 nécessaire)

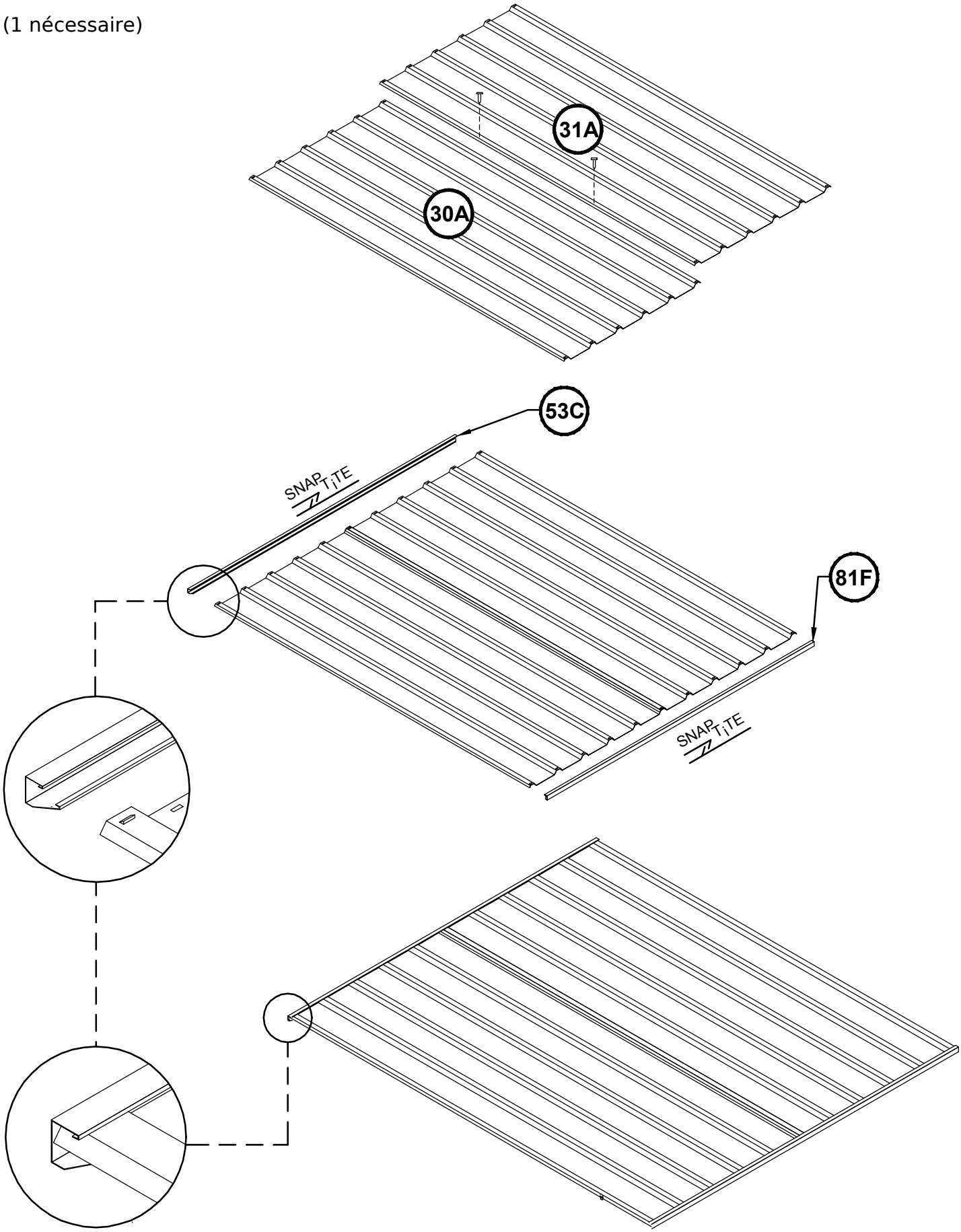

ASSEMBLAGE DES PORTES

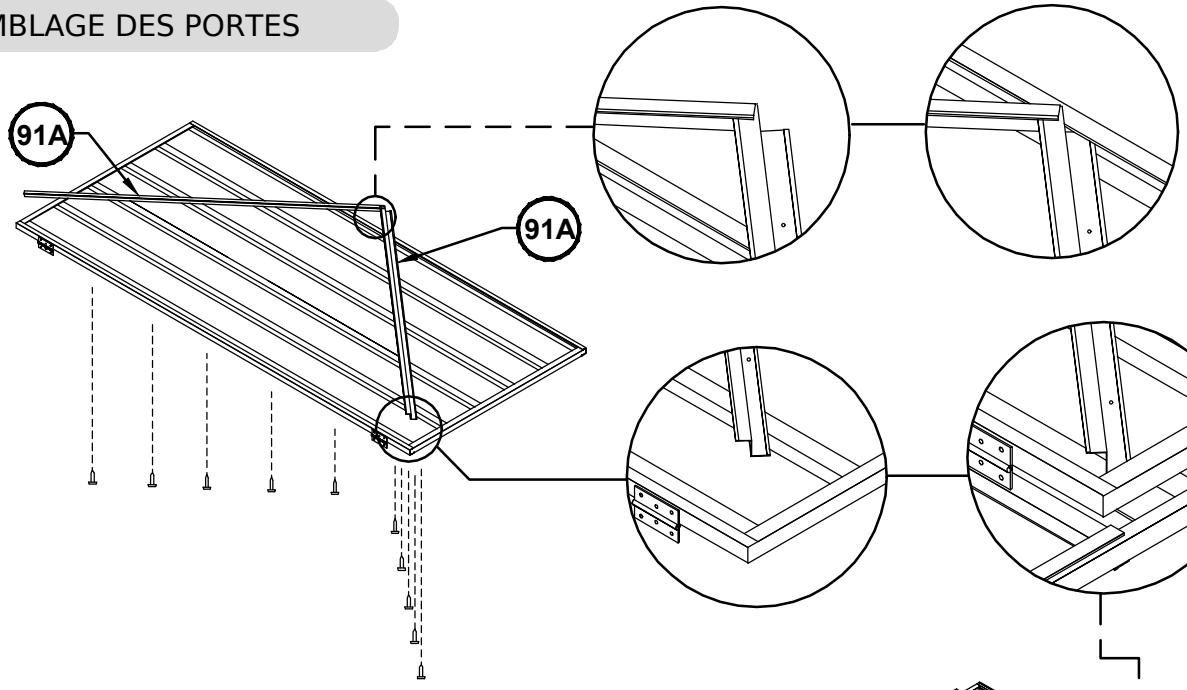

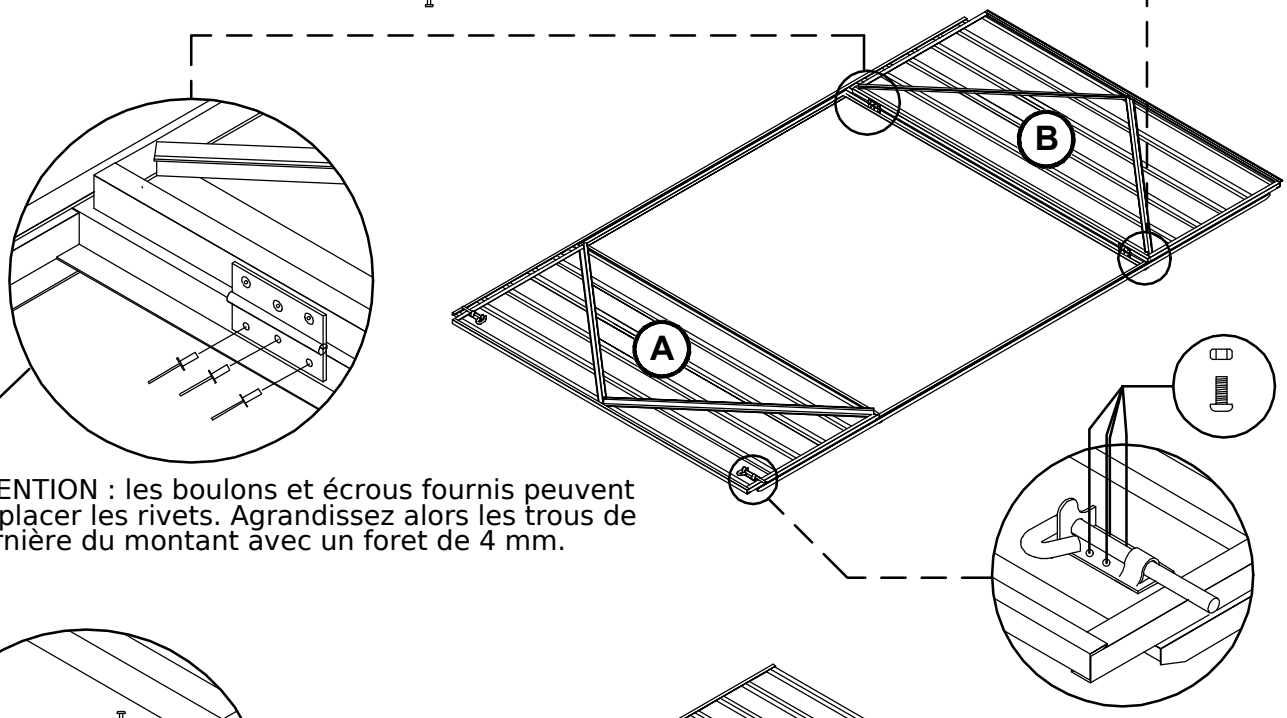

ATTENTION : les boulons et écrous fournis peuvent remplacer les rivets. Agrandissez alors les trous de charnière du montant avec un foret de 4 mm.

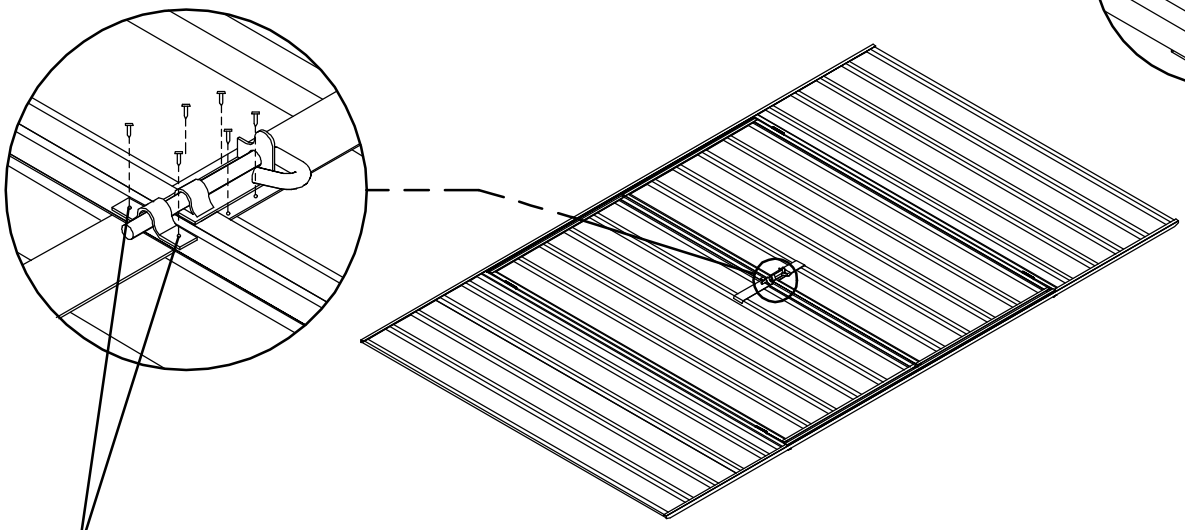

ATTENTION : les deux trous de fixation de chaque gâche ne sont pas prépercés afin de permettre un bon alignement. Centrez la gâche sur la tige du verrou, percez des trous de 3 mm et fixez avec des vis.

RACCORDEMENT DES POUTRES FAÎTIÈRES

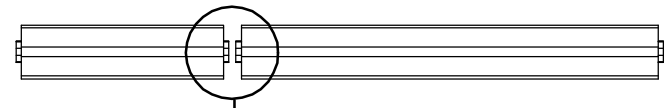

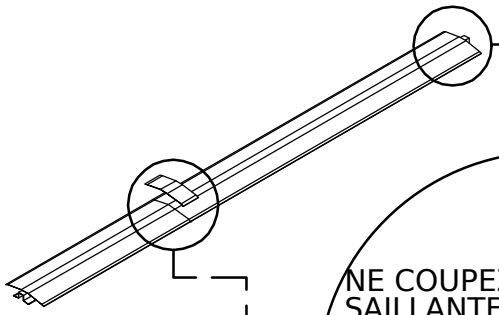

NE COUPEZ PAS LA PARTIE SAILLANTE

AUX DEUX EXTRÉMITÉS DE LA POUTRE FAÎTIÈRE COMPLÈTE.

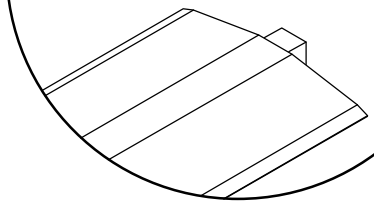

À L'AIDE D'UNE SCIE À MÉTAUX, RETIREZ

LA PARTIE SAILLANTE DE CHAQUE POUTRE FAÎTIÈRE.

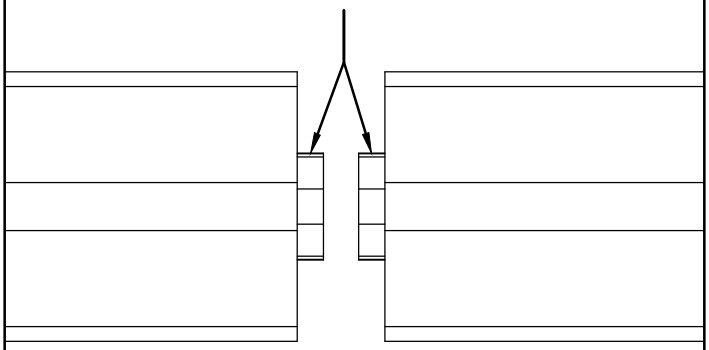

LES DEUX SECTIONS POURRONT AINSI S'AJUSTER PARFAITEMENT.

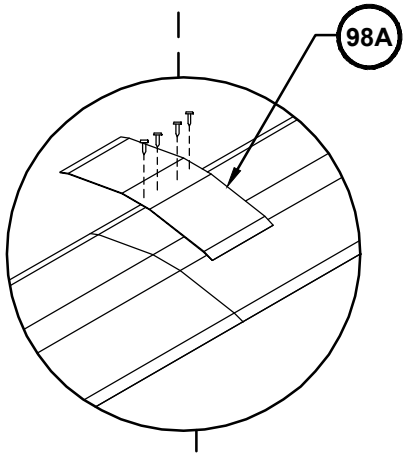

RACCORDEMENT DES PANNEAUX DE PAROI ET DE TOIT

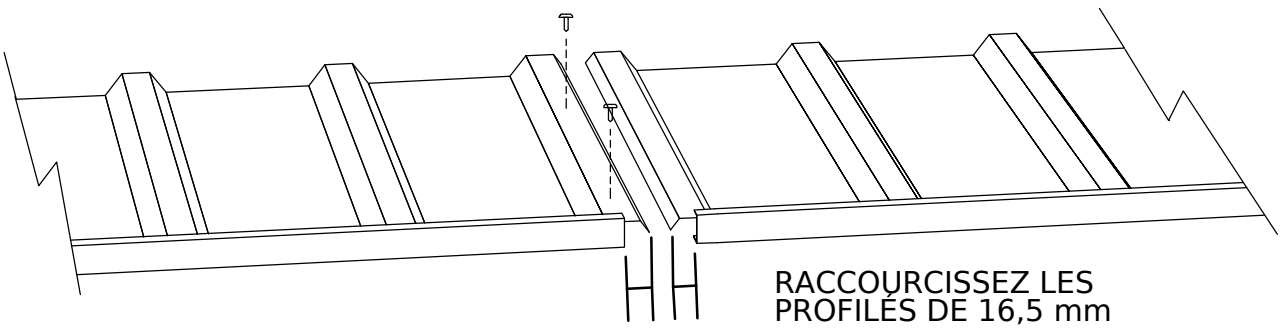

RACCOURCISSEZ LES PROFILÉS DE 16,5 mm

POUR PERMETTRE LE RECOUVREMENT DES NERVURES DE RIVE DES TÔLES.
16.5 16.5

DÉTAILS DU PORTIQUE CENTRAL

VOIR PAGE 6 POUR LES PIÈCES ET ACCESSOIRES DU PORTIQUE.

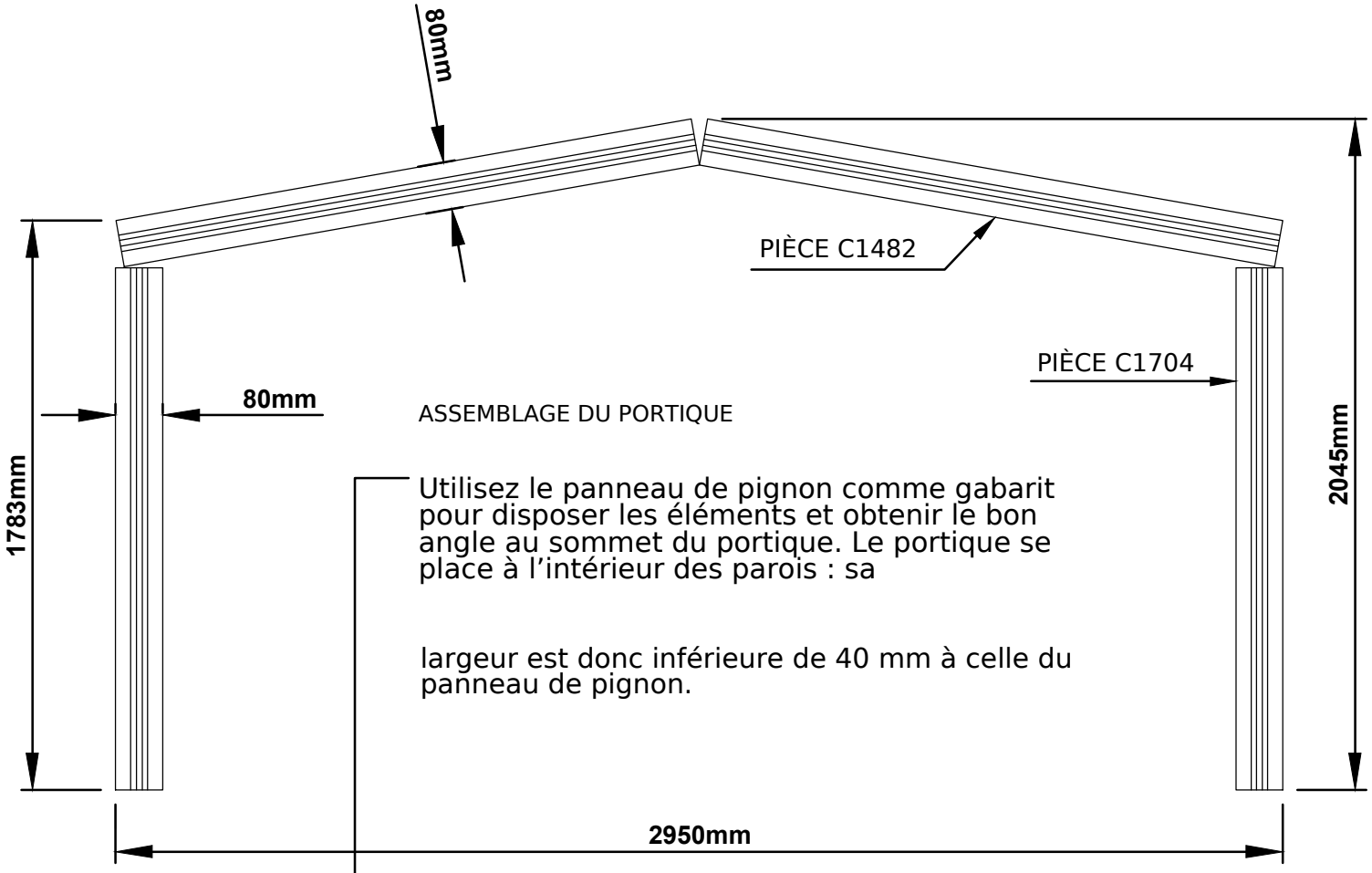

ASSEMBLAGE DU PORTIQUE

Utilisez le panneau de pignon comme gabarit pour disposer les éléments et obtenir le bon angle au sommet du portique. Le portique se place à l'intérieur des parois : sa

largeur est donc inférieure de 40 mm à celle du panneau de pignon.

REMARQUE :
CONSULTEZ AUSSI LES PHOTOS DES PAGES 24 À 31.

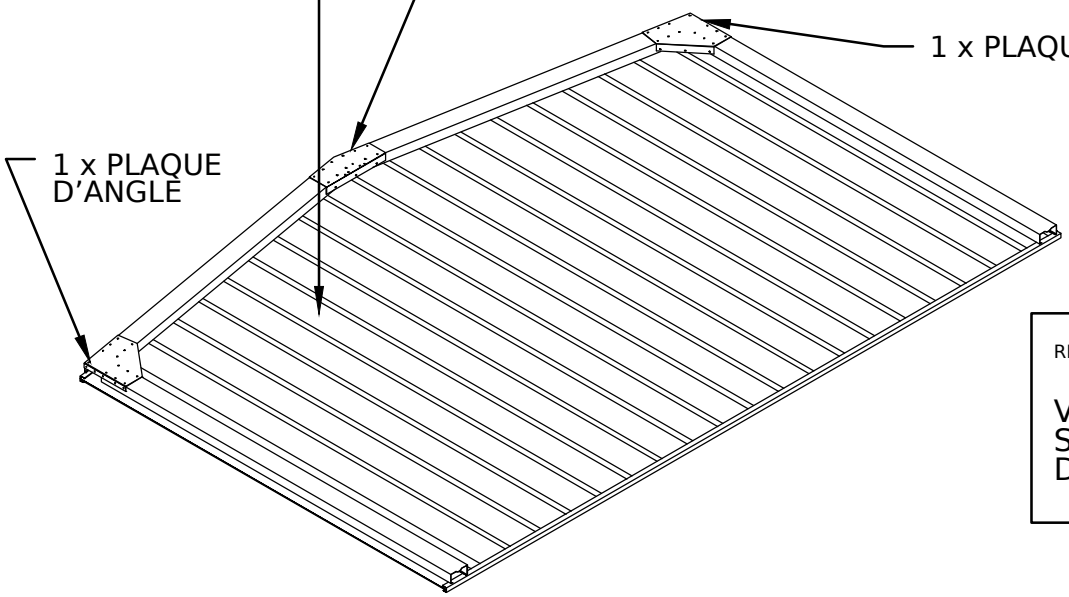

REMARQUE :

VOIR LA PAGE SUIVANTE POUR PLUS DE DÉTAILS.

ATTENTION : SI LA DALLE PRÉSENTE UNE FEUILLURE PÉRIPHÉRIQUE, RACCOURCISSEZ LE BAS DES MONTANTS D'UNE LONGUEUR ÉGALE À LA PROFONDEUR DE CETTE FEUILLURE.

ASSEMBLAGE DU PORTIQUE CENTRAL

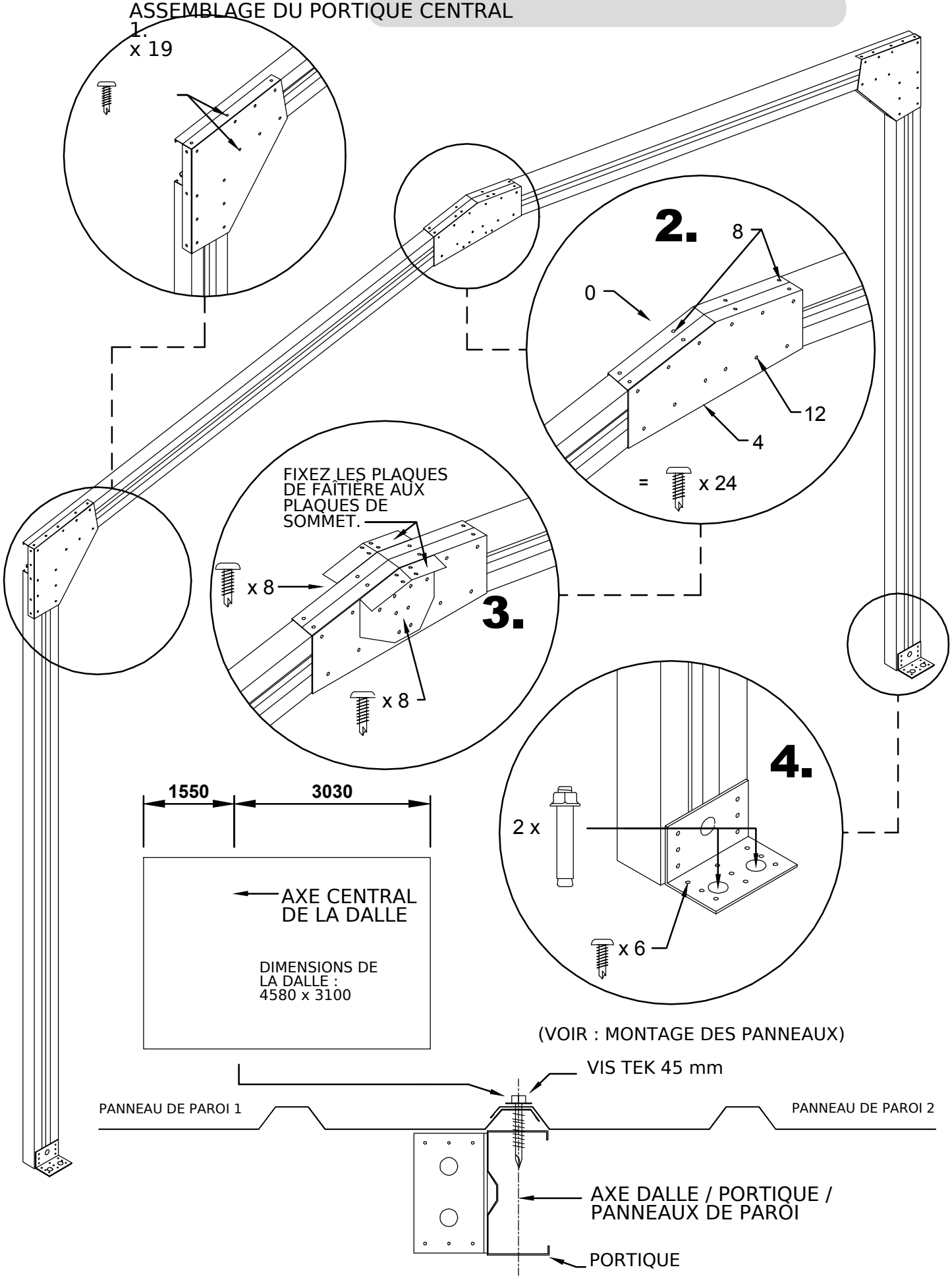

MONTAGE DES PANNEAUX

ATTENTION : VEILLEZ À NE PAS MONTER

LES PAROIS AVANT ET ARRIÈRE À L'ENVERS. LE PROFILÉ SUPÉRIEUR EST PRÉPERCÉ POUR FIXER LA TOITURE, LE PROFILÉ INFÉRIEUR NE L'EST PAS.

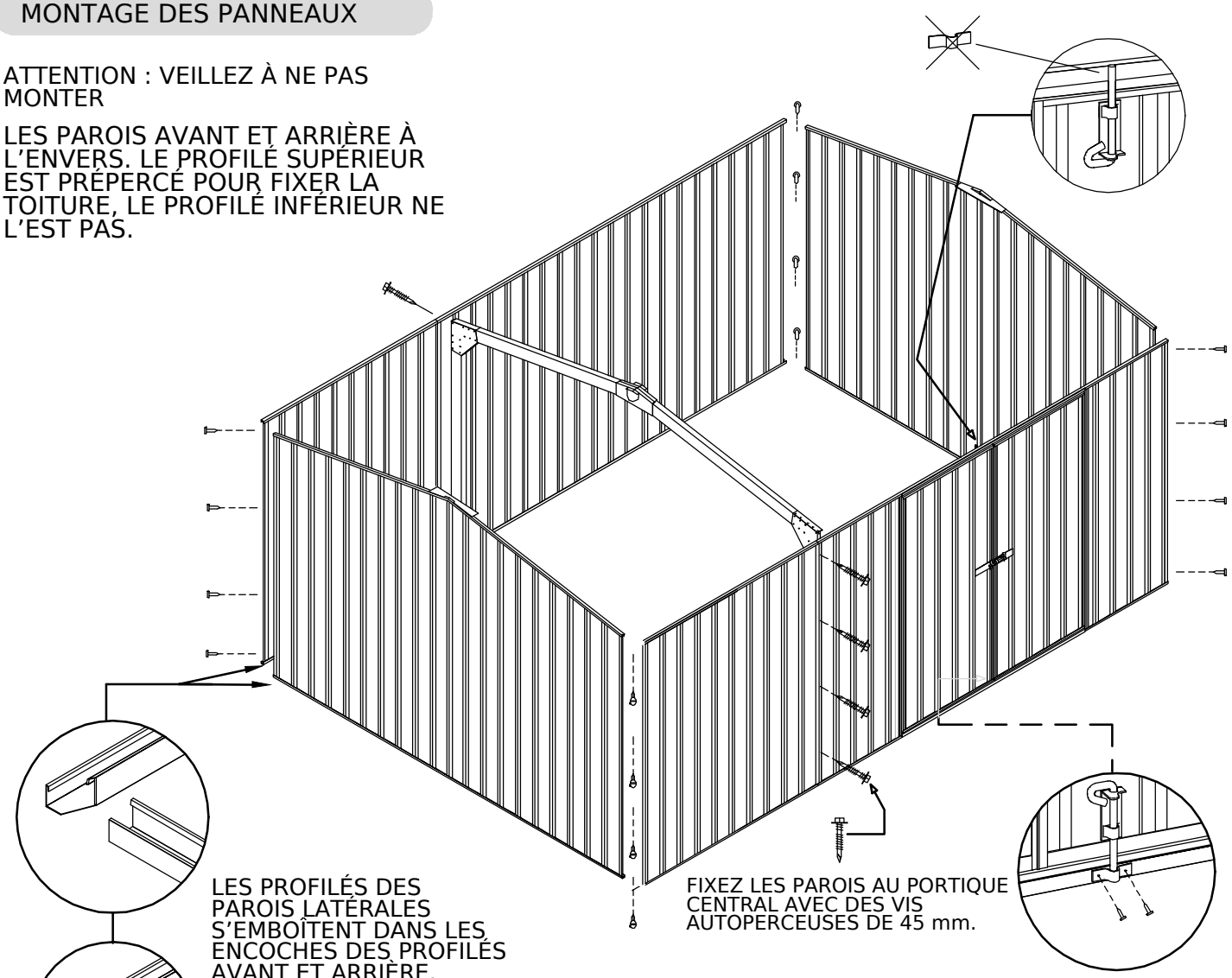

LES PROFILÉS DES PAROIS LATÉRALES S'EMBOÎTENT DANS LES ENCOCHES DES PROFILÉS AVANT ET ARRIÈRE.

FIXEZ LES PAROIS AU PORTIQUE CENTRAL AVEC DES VIS AUTOPERCEUSES DE 45 mm.

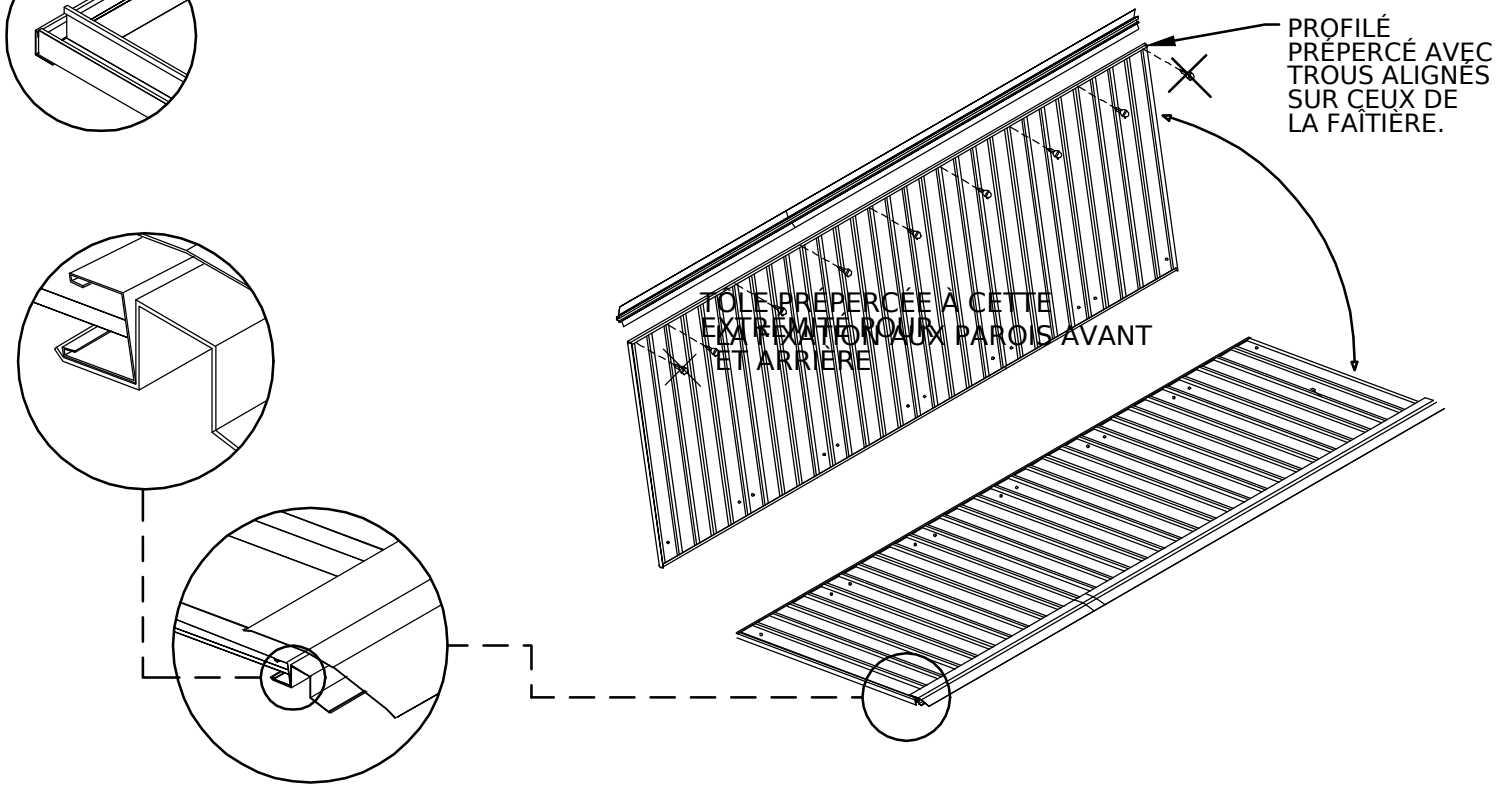

PROFILÉ PRÉPERCÉ AVEC TROUS ALIGNÉS SUR CEUX DE LA FAÎTIÈRE.

TÔLE PRÉPERCÉE À CETTE EXTRÉMITÉ POUR L'EXTENSION AUX PAROIS AVANT ET ARRIÈRE

MONTAGE DE LA TOITURE

FIXEZ CHAQUE FAÎTIÈRE À CHAQUE PLAQUE AVEC 4 VIS TEK AUTOPERCEUSES DE 16 mm.

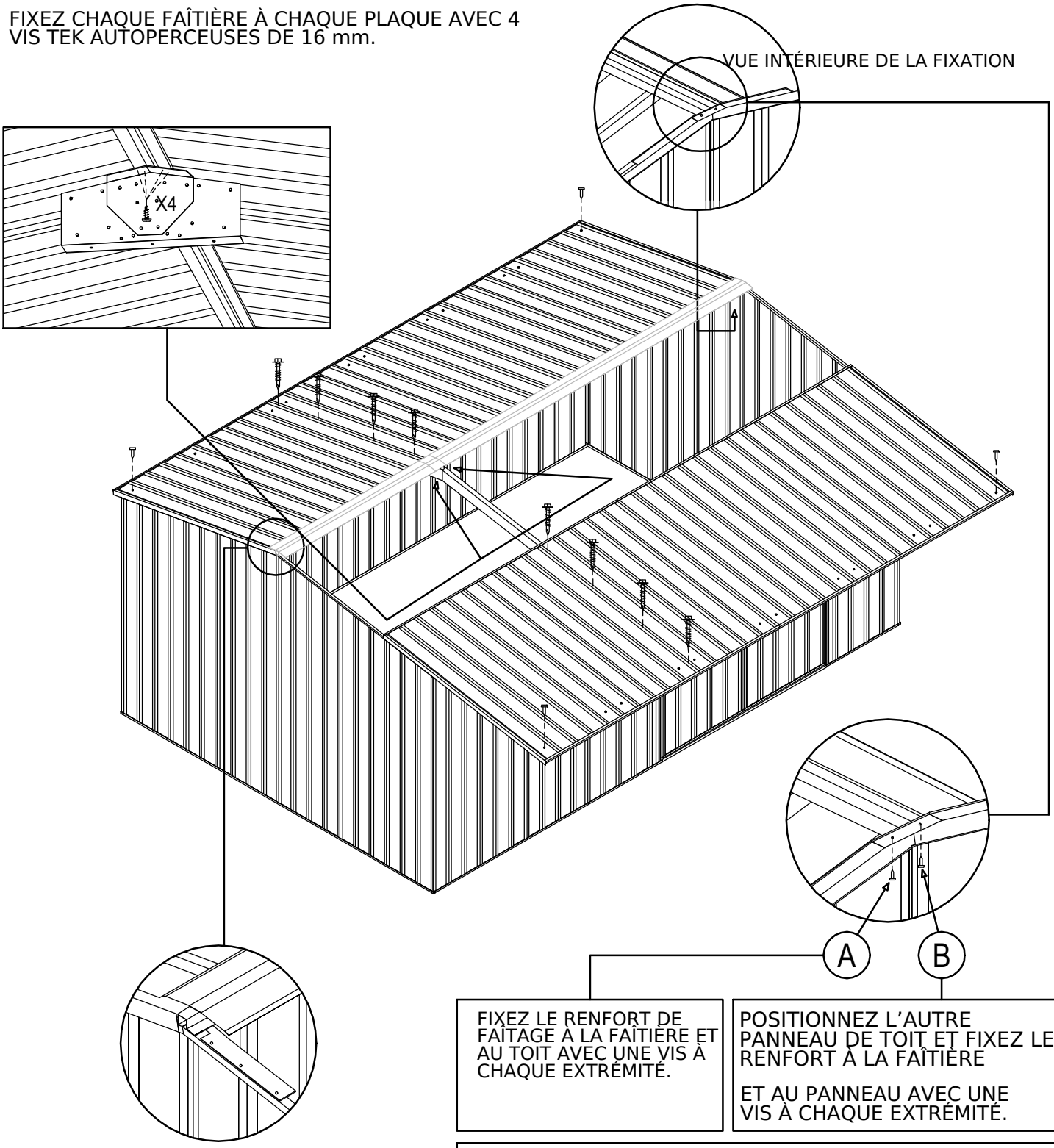

FIXEZ LE RENFORT DE FAÎTAGE À LA FAÎTIÈRE ET AU TOIT AVEC UNE VIS À CHAQUE EXTRÉMITÉ.

POSITIONNEZ L'AUTRE PANNEAU DE TOIT ET FIXEZ LE RENFORT À LA FAÎTIÈRE

ET AU PANNEAU AVEC UNE VIS À CHAQUE EXTRÉMITÉ.

FIXEZ D'ABORD LES DEUX PANNEAUX DE TOIT AUX PAROIS AVEC UNE VIS À CHAQUE COIN, PUIS DEUX VIS PRÈS DU PORTIQUE, COMME ILLUSTRÉ CI-DESSUS.

FIXEZ LES PANNEAUX DE TOIT AUX ARBALÉTRIERS DU PORTIQUE AVEC DES VIS TEK AUTOPERCEUSES DE 45 mm.

FINITION

PLIEZ LES LANGUETTES SUPÉRIEURES ET INFÉRIEURES COMME ILLUSTRÉ.
ACCROCHEZ LES LANGUETTES INFÉRIEURES SOUS LE PROFILÉ SUPÉRIEUR
ET VISSEZ CELLES DU HAUT DES DEUX EMBOUTS DE PIGNON.

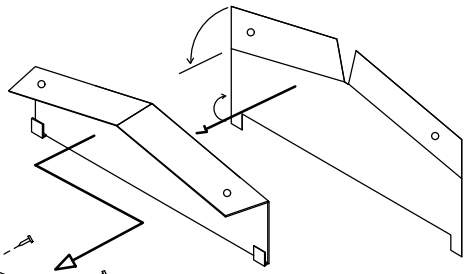

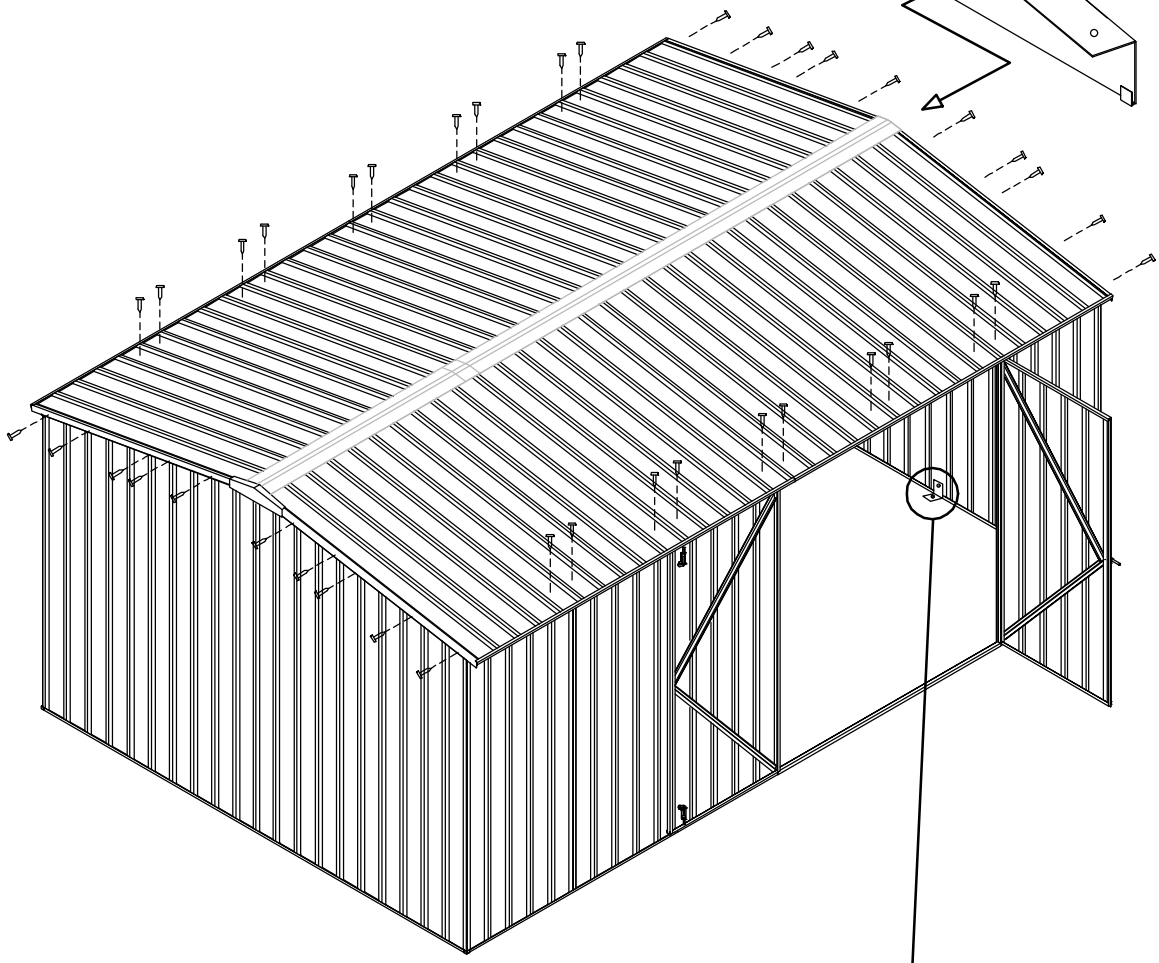

ANCRAGE DE L'ABRI



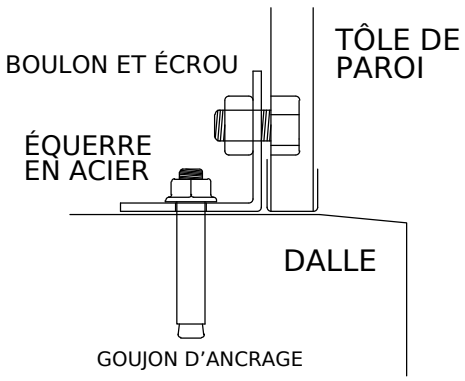

- CHAQUE ANCRAGE COMPREND UN ÉCROU, UN BOULON, UN GOUJON D'ANCRAGE ET UNE ÉQUERRE EN ACIER.

- PERCEZ UN TROU DE 10 mm DANS LA TÔLE DE PAROI.

- PERCEZ UN TROU DE 10 mm DANS LE BÉTON.

ASSEMBLAGE DU PORTIQUE CENTRAL

PHOTOS D’AIDE AU MONTAGE

ÉTAPES 1A, B, C : Tracez le gabarit sur le béton selon les dimensions de la notice.

ÉTAPES 2A, B, C : Repérez l’emplacement des pièces.

ÉTAPES 3A, B, C : Assemblez C1482 et C1704.

ÉTAPES 4A, B, C : Assemblez C1482 et C1482.

ÉTAPES 5A, B : Fixez la plaque de faîtière (RBP).

ÉTAPES 6A, B : Fixez les équerres polyvalentes.

ÉTAPES 7A, B, C, D : Retournez le portique et répétez les étapes 4 et 5.

Étape 1a

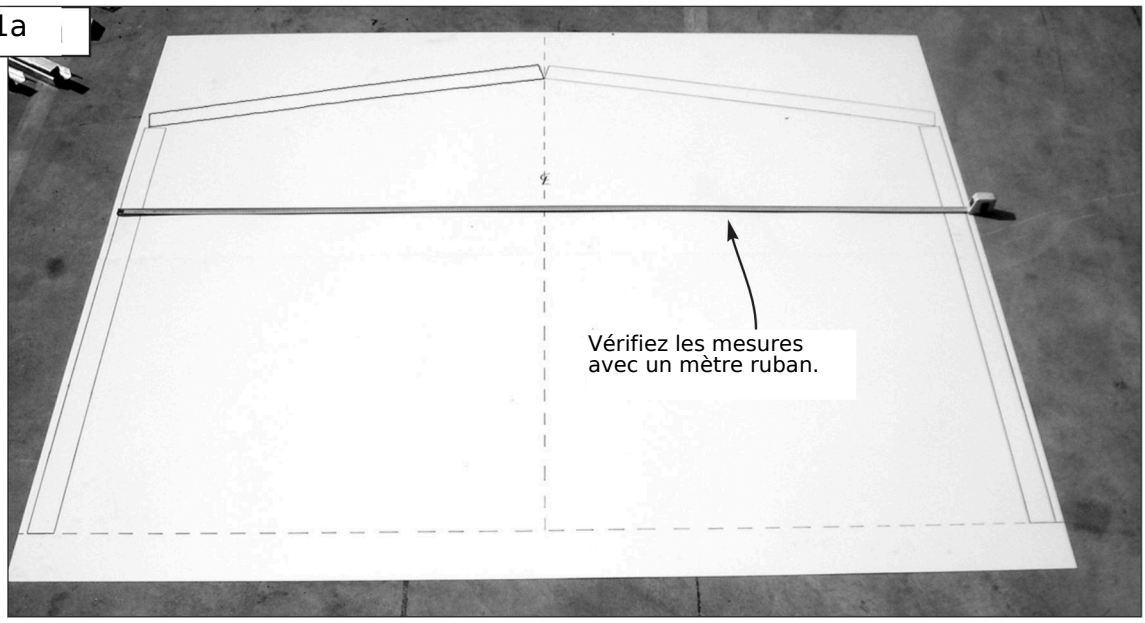

Étape 1b

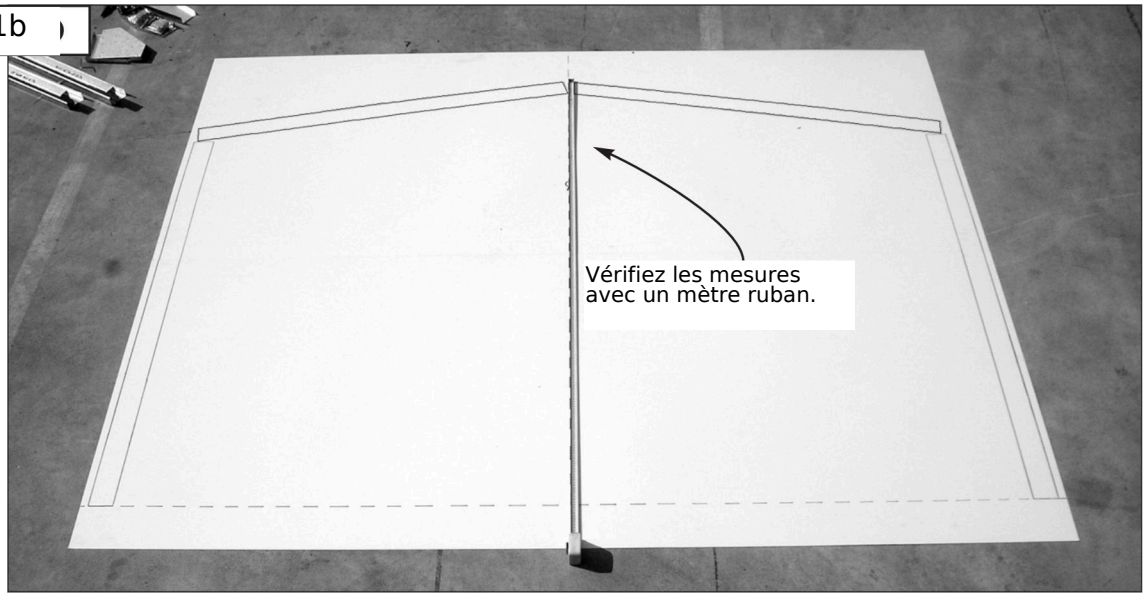

Étape 1c

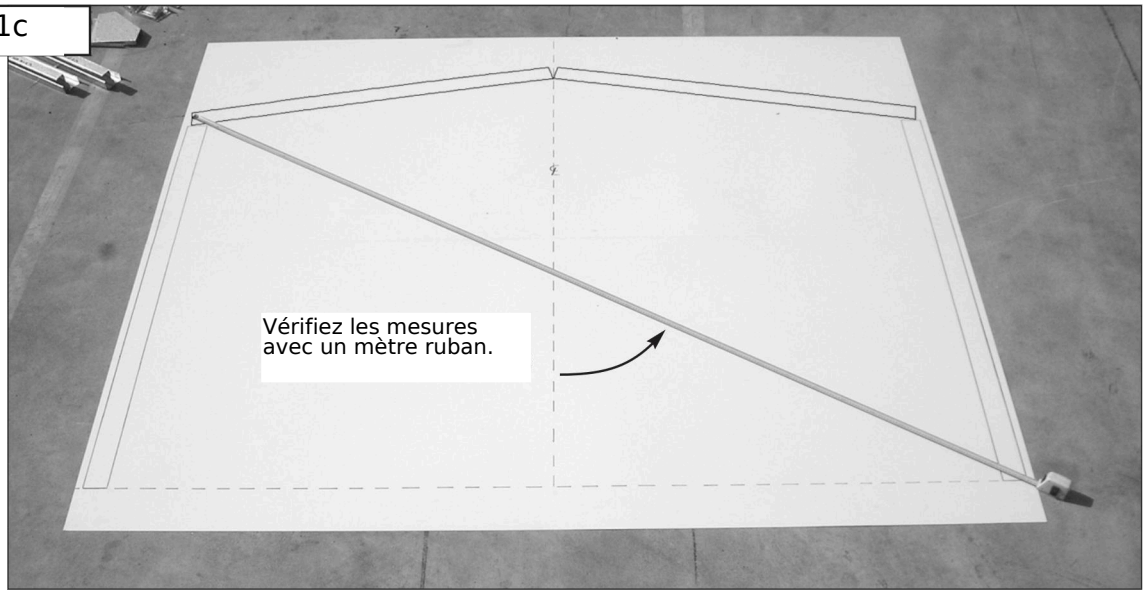

Étape 2a

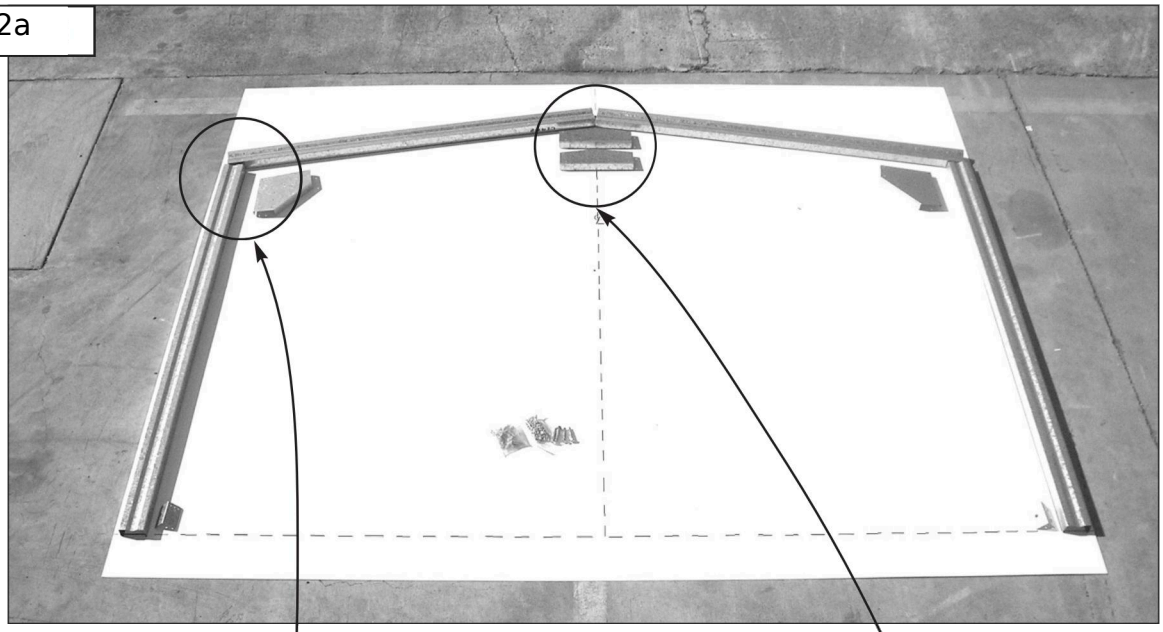

Étape 2b

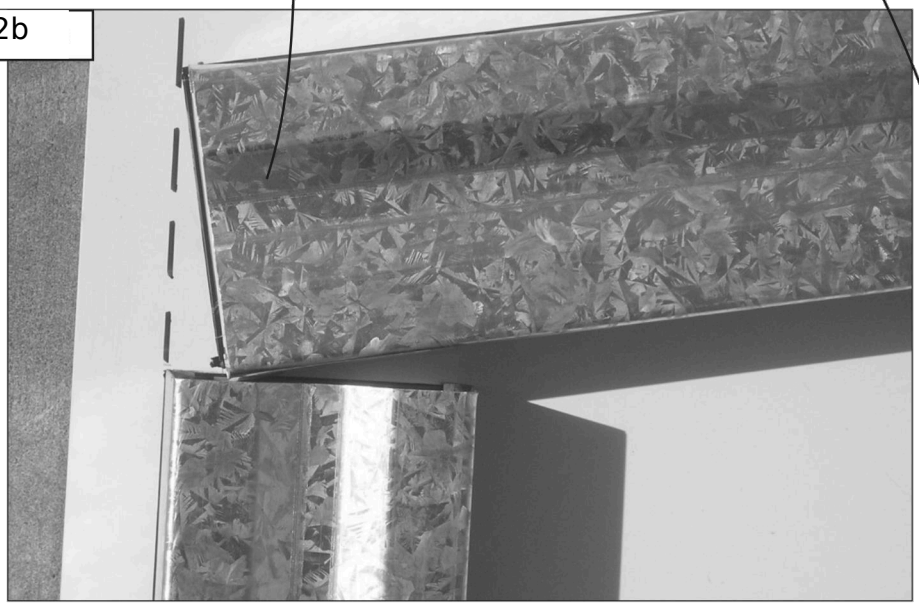

Étape 2c

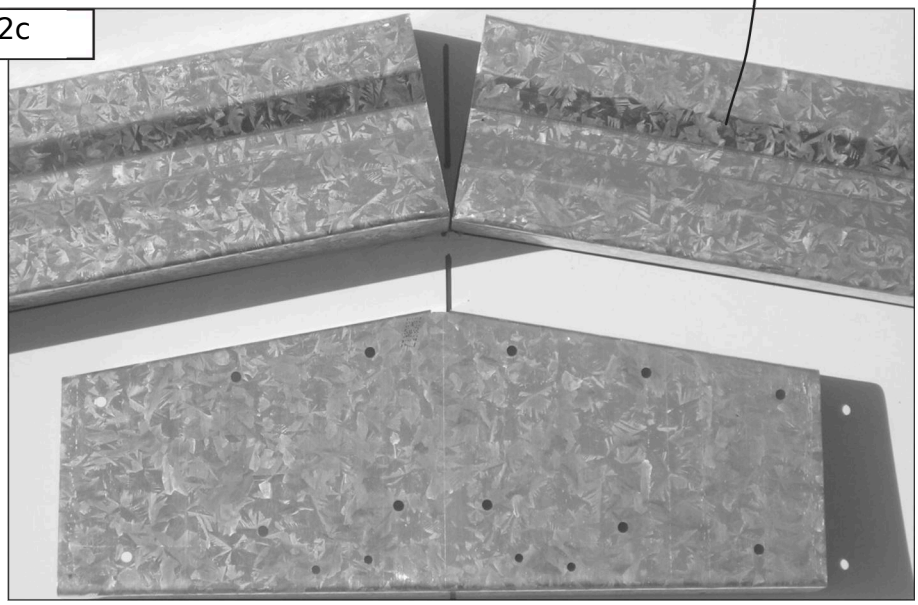

Étape 3a



Étape 3b

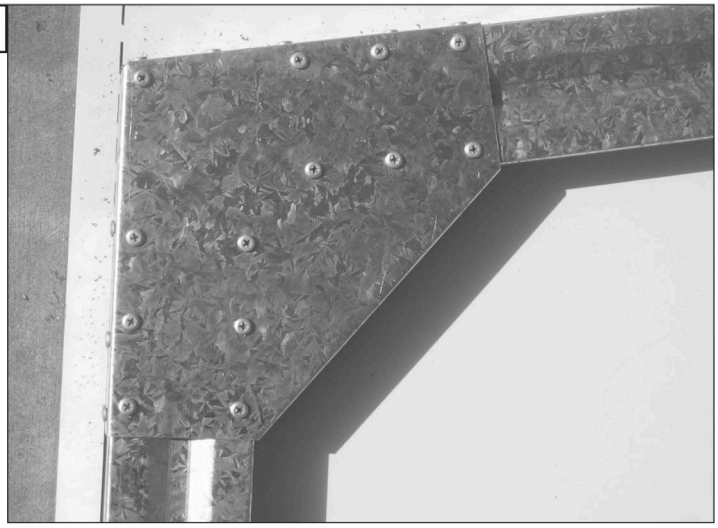

Étape 3c

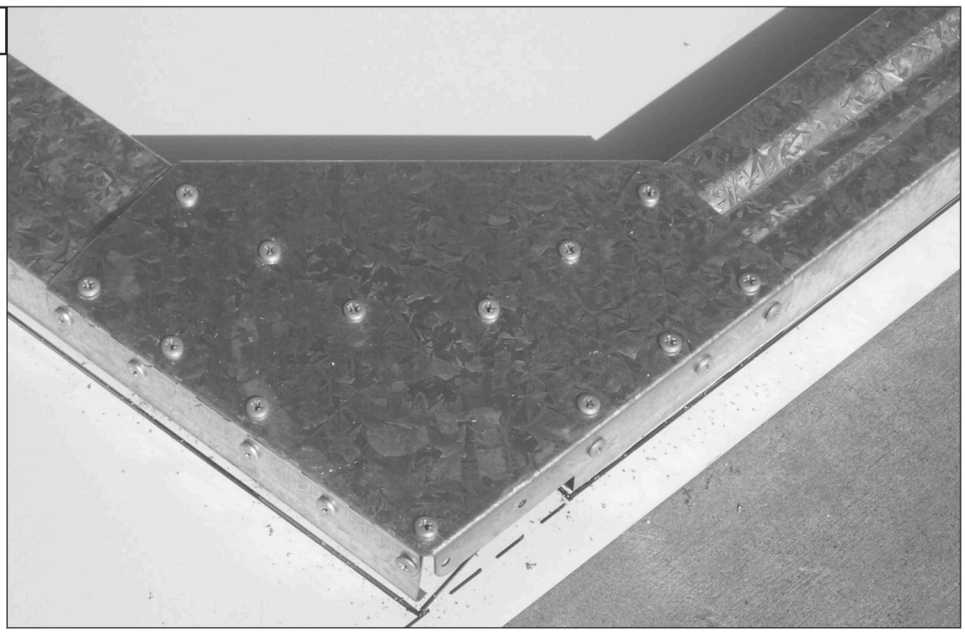

Étape 4a

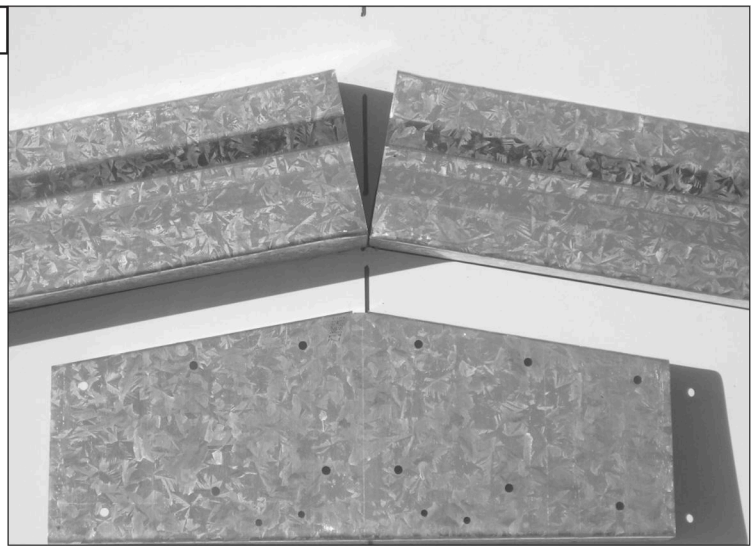

Étape 4b

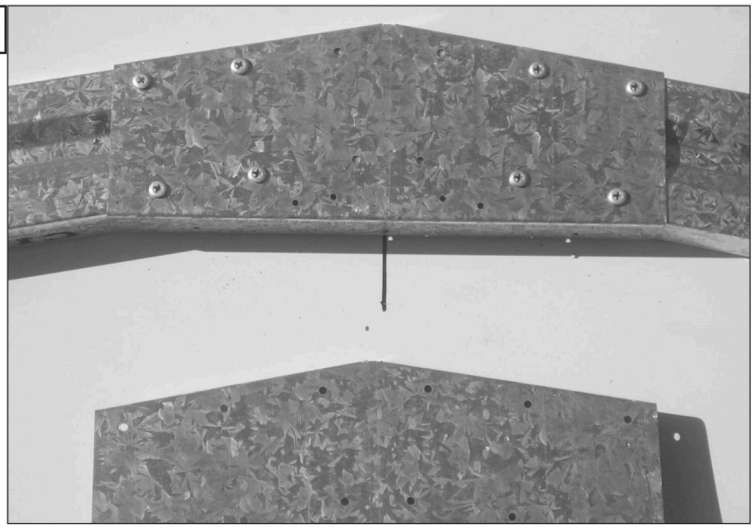

Étape 4c

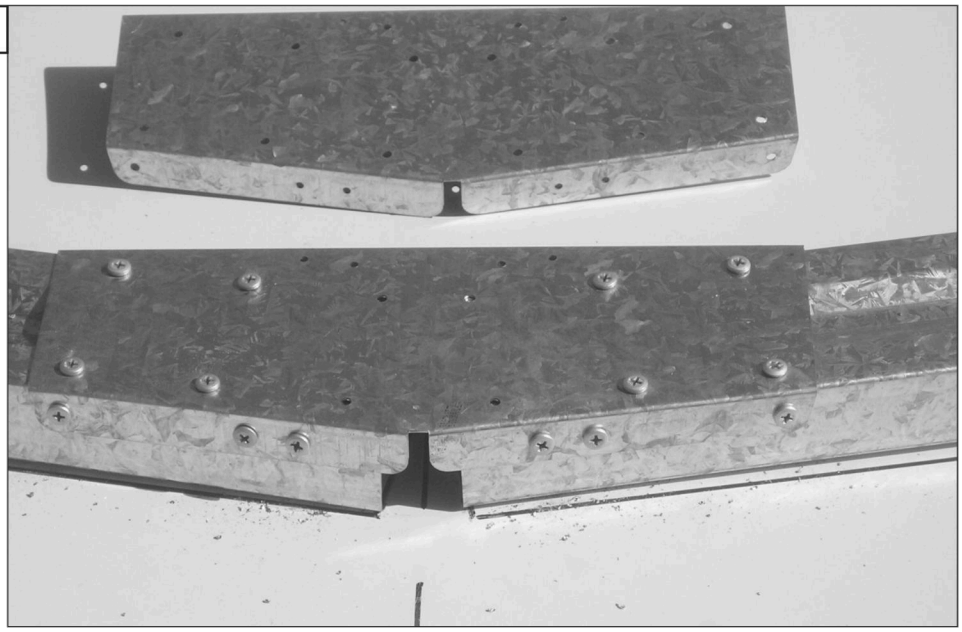

Étape 5a

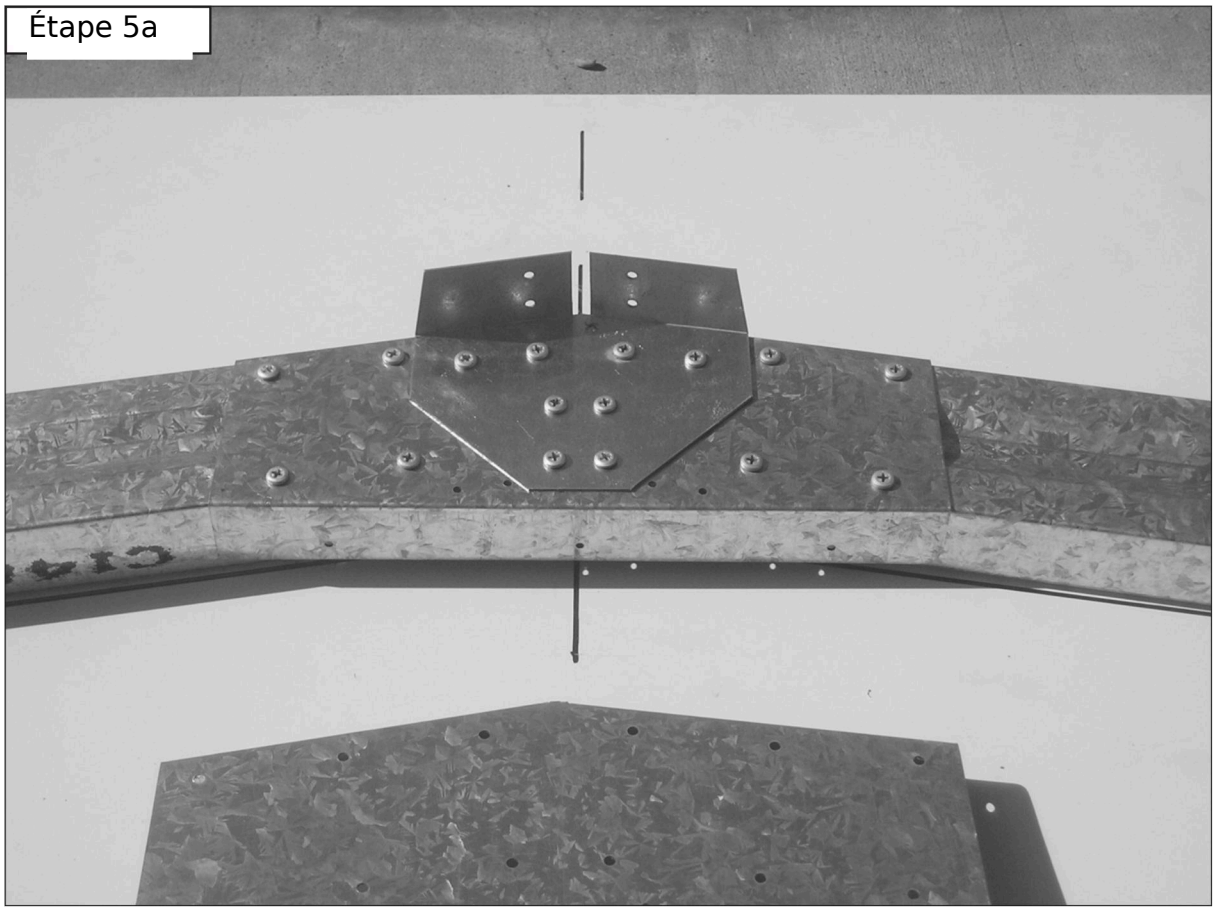

Étape 5b

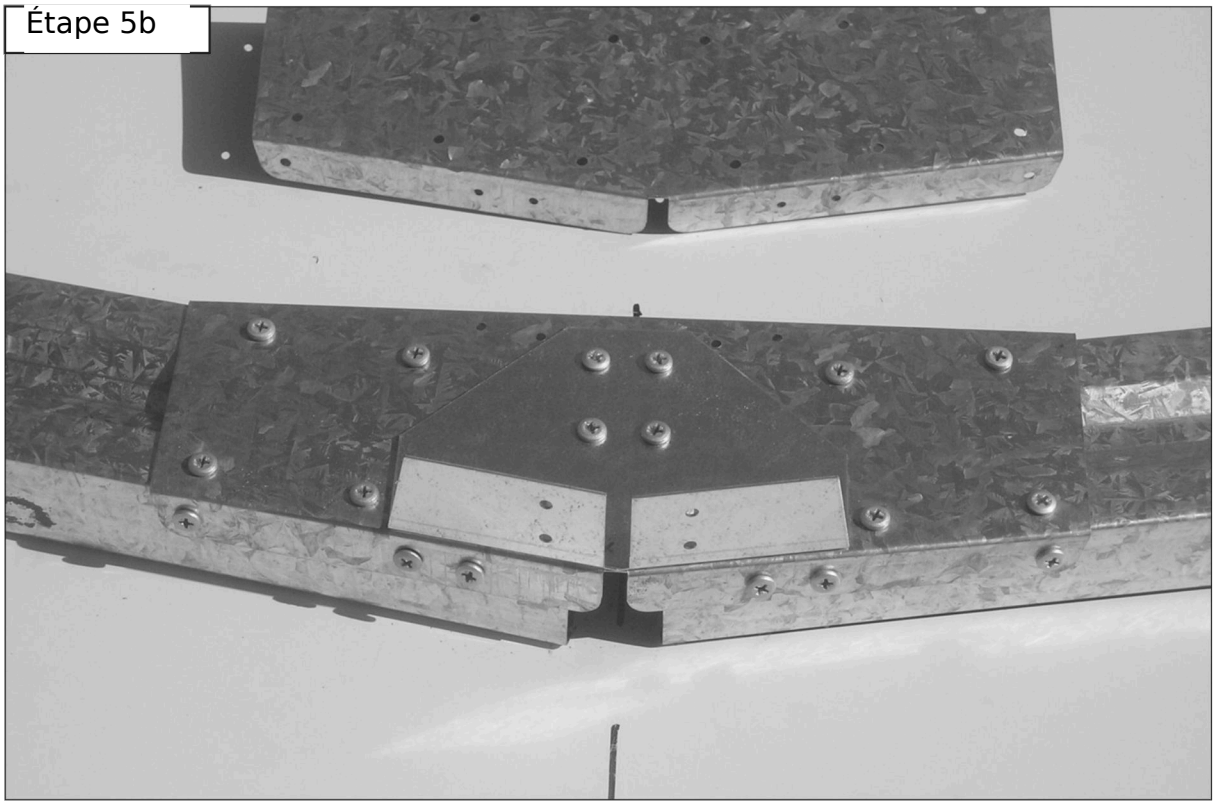

Étape 6a

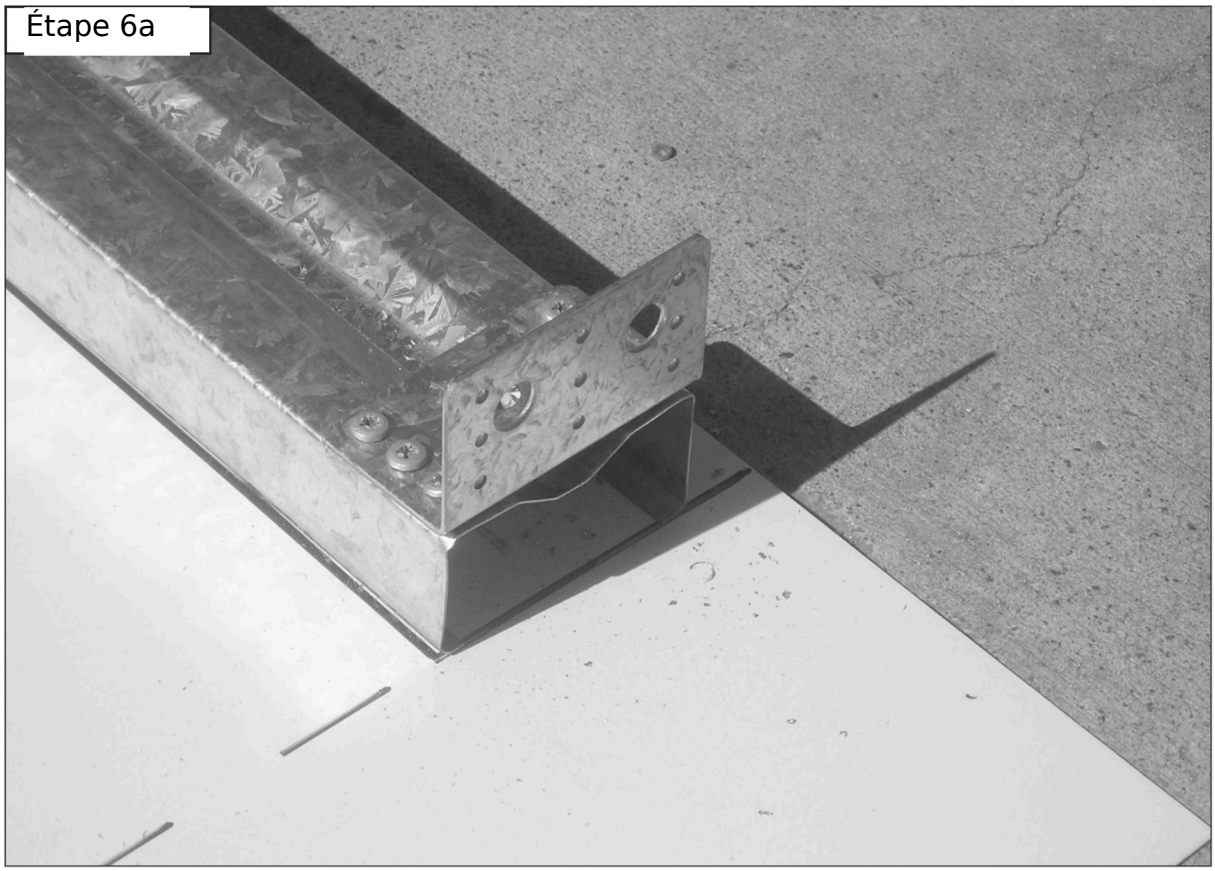

Étape 6b

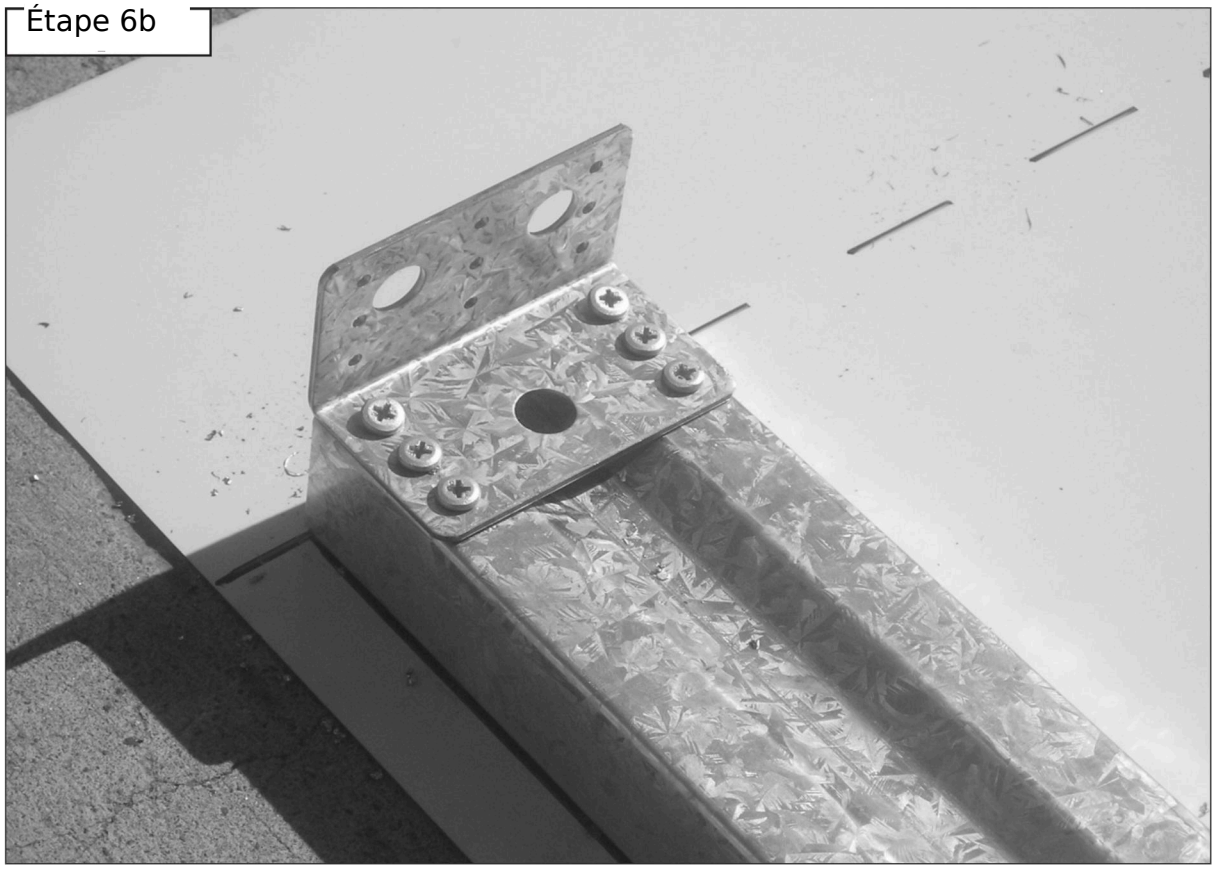

Étape 7a

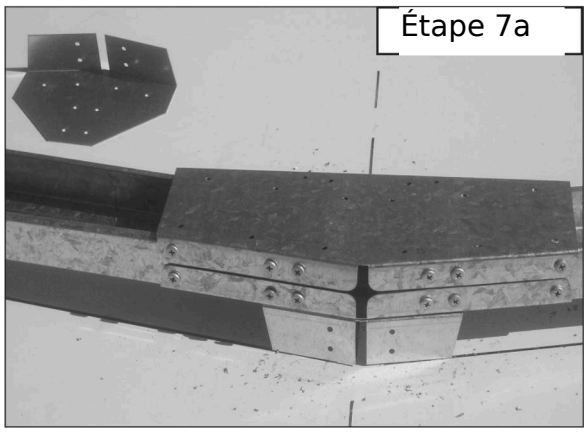

Étape 7b

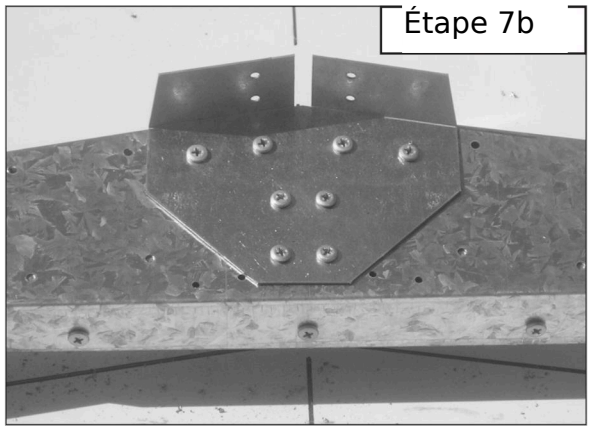

Étape 7c

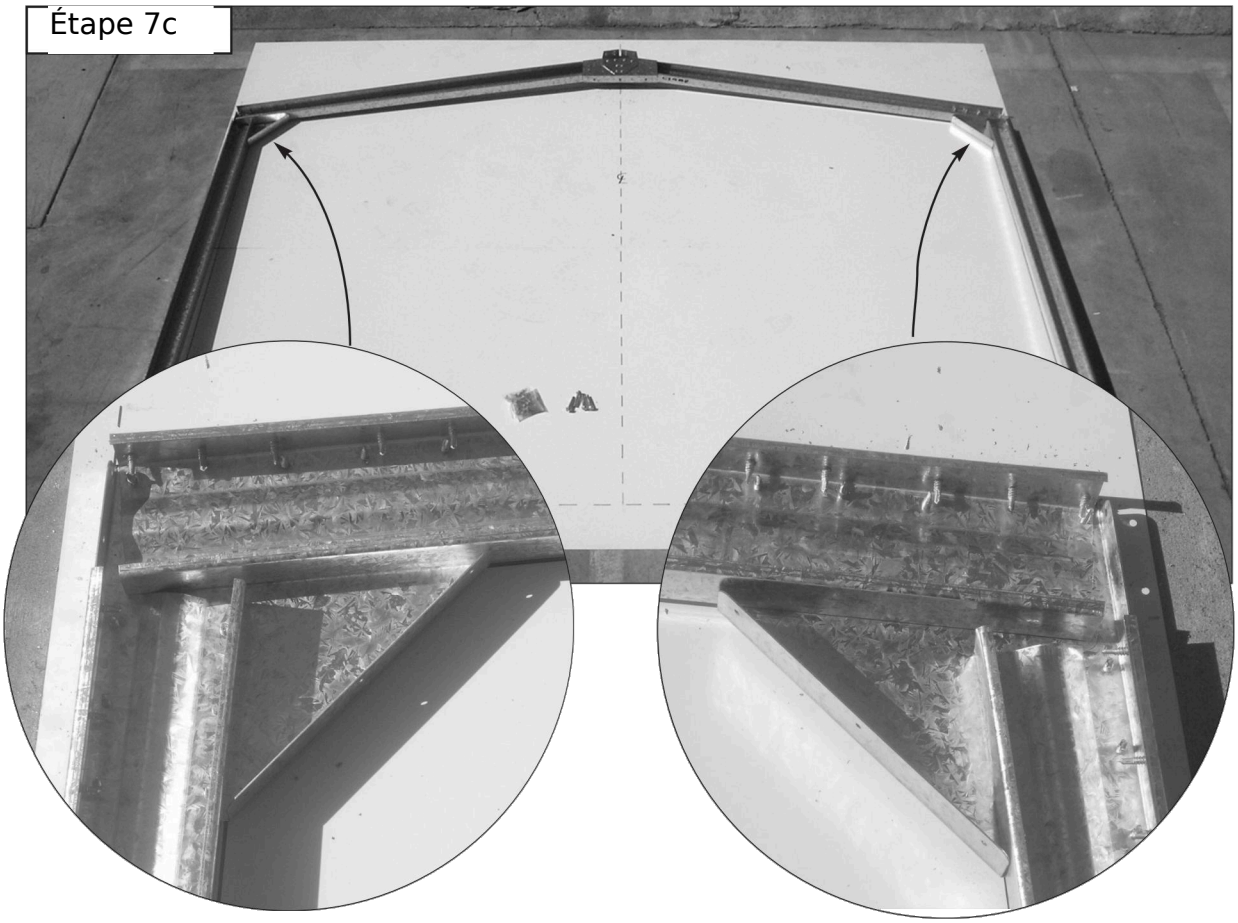

Étape 7d

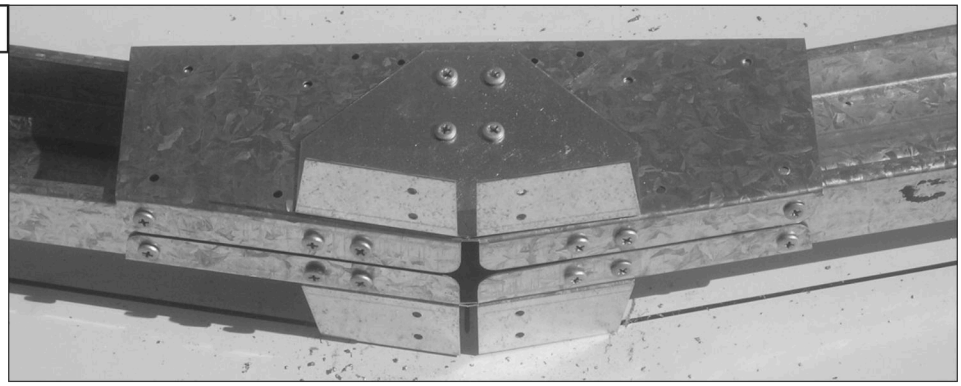

GARANTIE CONTRE LES DÉFAUTS DU PRODUIT - AUSTRALIE

Les conditions de garantie d’origine ci-dessous concernent les installations en Australie.

Les abris, bacs de jardinage, volières, unités de rangement, garages, auvents et carports sont fabriqués en acier australien de haute qualité.

Le revêtement de l’acier est garanti pendant 30 ans à compter de l’achat contre la rouille, les fissures, l’écaillage, le décollement et le cloquage, lorsque le produit est installé en Australie.

Cette garantie ne couvre pas la dégradation superficielle causée par des copeaux métalliques (particules d’acier issues de la découpe, du meulage ou du perçage) non retirés après le montage, ni celle causée par le contact avec un sol humide, des produits chimiques, des engrais ou d’autres substances corrosives.

Elle couvre un usage domestique normal et une installation conforme à la notice. Les dommages dus aux tempêtes, au vent, à la pluie, à la neige ou à des fondations insuffisantes sont exclus.

Sont également exclus les produits installés dans des milieux côtiers, industriels ou autres fortement corrosifs, ainsi que les fixations (vis, écrous, boulons, rivets, gâches et verrous coulissants).

La garantie se limite au remplacement et à la livraison des pièces. Elle ne comprend ni la main-d’œuvre ni les frais d’installation. Les avantages accordés s’ajoutent aux autres droits et recours légaux relatifs aux biens ou services concernés.

La garantie exclut toute autre déclaration ou garantie, expresse ou implicite, et n’est pas transférable. Les garanties impératives prévues par le droit australien de la consommation restent applicables. Un défaut majeur ouvre droit à un remplacement ou à un remboursement ainsi qu’à une indemnisation des autres pertes ou dommages prévisibles. Un défaut de qualité acceptable ne constituant pas un défaut majeur ouvre droit à une réparation ou à un remplacement. Plus d’informations : www.consumerlaw.gov.au.

Conservez la preuve d’achat (ticket ou facture). Les conditions d’origine prévoient également un enregistrement de la garantie dans les 30 jours suivant l’achat.

Toute demande doit être accompagnée de photos, de la description du défaut, des références des pièces et de la preuve d’achat ou de l’enregistrement en ligne. Les conditions d’origine prévoient une réponse sur l’évaluation dans les trois jours ouvrables suivant la réception. Les frais engagés pour introduire la demande peuvent également être examinés.

Émis le 1er janvier 2013.

CONSIGNES DE STOCKAGE

Ces consignes concernent les abris de jardin, bacs de jardinage, unités de rangement, volières, garages, auvents et carports.

Les abris sont conçus pour résister aux conditions météorologiques normales. En cas de conditions extrêmes, comme de fortes pluies accompagnées de rafales, les faîtages, raccords de tôles et fixations vissées peuvent subir de légères déformations et laisser entrer de l'eau. Contrôlez régulièrement ces zones afin de maintenir la solidité et la protection.

La chaleur ou le froid extrêmes ainsi qu'un air humide ou sec peuvent modifier les effets de l'humidité de la dalle et/ou de la condensation sous les tôles de toiture.

Les abris et unités de rangement servent principalement au stockage de matériel de jardin : tondeuses, brouettes, outils, etc. Les objets sensibles à ces conditions peuvent nécessiter une protection supplémentaire : emballage étanche, bâches plastiques et/ou stockage sur des lattes en bois au-dessus de la dalle.

Des produits d'étanchéité peuvent apporter une protection supplémentaire autour des raccords et fixations vissées. Des joints de porte en caoutchouc et d'autres produits disponibles en magasin de bricolage peuvent également être utilisés.

L'application de silicone étanche entre la base de l'abri et la dalle est déconseillée : elle peut empêcher l'évacuation de l'eau excédentaire, qui risque alors de s'accumuler et de rester piégée à l'intérieur.

Les conditions d'origine excluent la responsabilité pour les infiltrations d'eau, l'humidité du sol, la condensation et l'état des objets stockés résultant des conditions météorologiques précitées.

FRONT: 4.48m **SIDE: 3.0m** **HEIGHT: 2.1m**

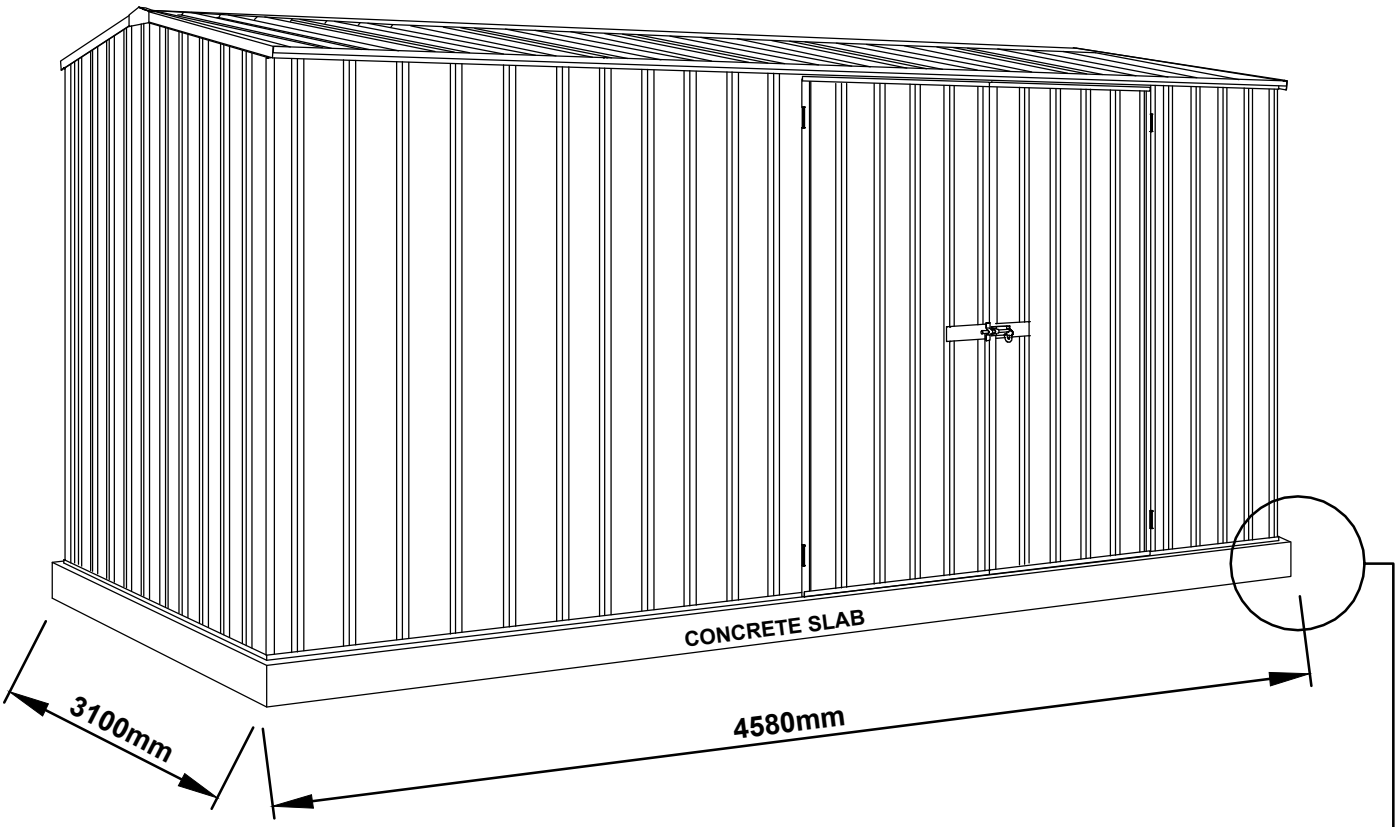

Certified System™
Quality
ISO 9001
SAI GLOBAL

WHEN LAYING YOUR CONCRETE SLAB, ENSURE THERE IS A REBATED EDGE 25mm DEEP AROUND THE PERIMETER

THIS WILL HELP WATER EGRESS FROM THE BASE OF THE SHED

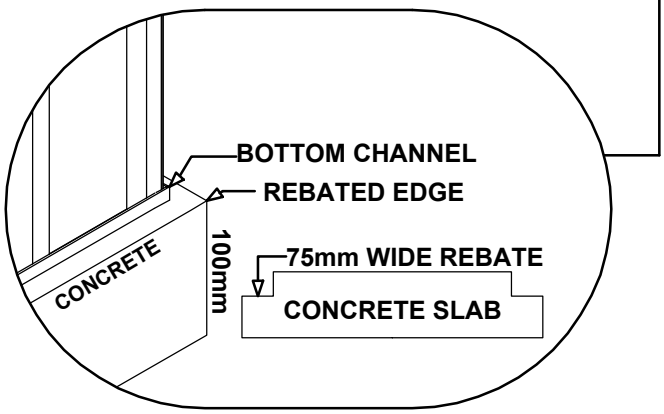

GENERAL INSTRUCTIONS

- **Before commencing any assembly, read through these instructions in detail to gain a thorough understanding of assembly methods and associated details.**
- **Unpack the carton and carefully identify and check off all the parts against the parts described and illustrated on pages three and four.**

SITE PREPARATION

- **The site for the shed must be level. An uneven surface may result in misalignment of parts.**
- **It is recommended that the shed be set on a 100mm concrete slab and anchored down appropriately (refer to last page for details).**
- **Anchor sets are not supplied as standard items with this product as some customers wish to use their own anchoring systems.**

TOOLS REQUIRED





10mm (Steel)



10mm (Masonary)



TOOLS OPTIONAL







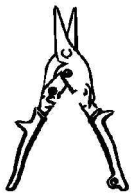

A NOTE ON SAFETY

- **Some parts may have sharp edges. It is advisable to wear gloves when handling these items and safety glasses if drilling holes. Sensible shoes are highly recommended.**
- **Do not erect your shed in windy conditions, ensure that the shed is securely anchored to a solid foundation immediately after construction is completed.**
- **It is highly recommended to erect the shed with two or more people.**











COMPONENTS PACKING LIST - CHECK OFF ALL COMPONENTS

MAIN PACK CARTON (PACK 1 OF 2)							
QTY	**COMPONENT DESCRIPTION**	**PART No.**	**CHECK**	**QTY**	**COMPONENT DESCRIPTION**	**PART No.**	**CHECK**
2	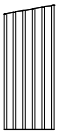 STEEL SHEET 1915mm X 773mm	36L		**1**	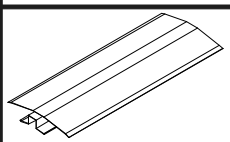 RIDGE BEAM L = 1521mm	97AL	
2	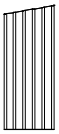 STEEL SHEET 2045mm X 773mm	38L		**1**	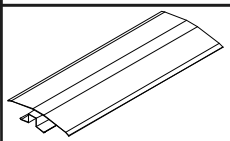 RIDGE BEAM L = 1521mm	97AR	
12	 STEEL SHEET 1546mm X 773mm	45A		**1**	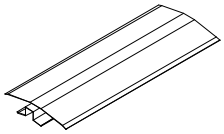 RIDGE BEAM L = 1513mm	97C	
1	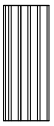 STEEL SHEET 1785mm X 711mm	34A		**1**	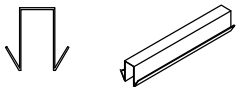 RIDGE BEAM JOINER L: 450mm (17.7")	ZARSP	
1	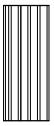 STEEL SHEET 1785mm X 711mm	35A		**2**	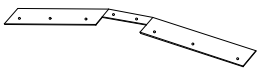 PEAK BRACE	15A	
1	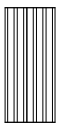 STEEL SHEET 1725mm X 773mm	A		**1**	FITTINGS & ACCESSORIES PACKET (SEE PAGE 4)		
1	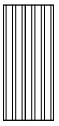 STEEL SHEET 1725mm X 773mm	B					

COMPONENTS PACKING LIST - (CONT.) CHECK OFF ALL COMPONENTS

FITTINGS & ACCESSORIES PACKET CONTENTS							
2	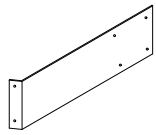 DOOR STRAP L: 165mm	12A		**10**	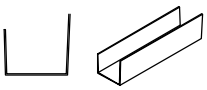 CHANNEL JOINER L= 200mm (7.9")	CSJ	
2	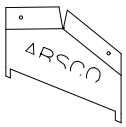 CAP GABLE L: 170mm	14A		**2**	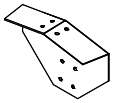 RIDGE PLATES	RBP	
1	PSTKSGL SINGLE DOOR FITTINGS PACK			**1**	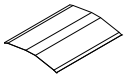 RIDGE CAP JOINER	98A	
1	PSTKSGL DOUBLE DOOR FITTINGS PACK			**10**	 16mm TEK SCREWS	FAST014	
PSTKSGL - SINGLE DOOR FITTINGS PACK							
1	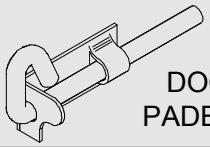 DOOR PADBOLT	FAST006		**1**	DOOR PADBOLT HASP 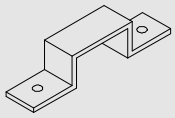	FAST007	
1	3mm DRILL BIT	DRILL		**1**	PHILLIPS DRIVER BIT 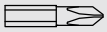	FAST038	
1	 SELF TAPPING SCREWS PACKET CONTAINING 220			**1**	PACK 6P SCREW PACK 6		
PACK 6P - SCREW PACK 6							
6	 3/16 COUNTERSUNK SCREWS & NUTS			**6**	 3.2 x 8mm BLIND POP RIVETS		
PSTKDBL - DOUBLE DOOR FITTINGS PACK							
3	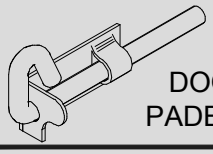 DOOR PADBOLT	FAST006		**2**	DOOR PADBOLT HASP 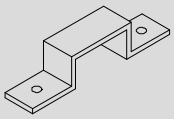	FAST007	
1	3mm DRILL BIT	DRILL		**1**	PHILLIPS DRIVER BIT 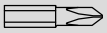	FAST038	
1	 SELF TAPPING SCREWS PACKET CONTAINING 220			**1**	PACK12P SCREW PACK 12		
PACK12P - SCREW PACK 12							
8	 3/16 ROUND HEAD BOLTS & NYLOCK NUTS			**12**	 3.2 x 8mm BLIND POP RIVETS		
12	 3/16 COUNTERSUNK SCREWS & NUTS						

COMPONENTS PACKING LIST - (CONT.) CHECK OFF ALL COMPONENTS

MAIN PACK CARTON (PACK 2 OF 2)							
QTY	**COMPONENT DESCRIPTION**	**PART No.**	**CHECK**	**QTY**	**COMPONENT DESCRIPTION**	**PART No.**	**CHECK**
2	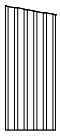 STEEL SHEET 1915mm X 773mm	36R		**5**	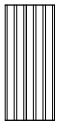 STEEL SHEET 1785mm X 773mm	31A	
2	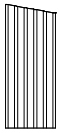 STEEL SHEET 2045mm X 773mm	38R		**3**	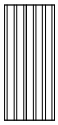 STEEL SHEET 1785mm X 773mm	30A	
2	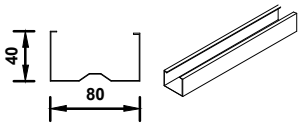 CHANNEL L = 1482mm	**C1482**		**1**	45302WCP-(J) CHANNELPACK (SEE PGs 6 & 7)		
2	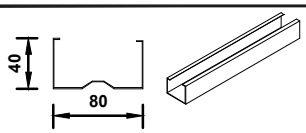 CHANNEL L = 1704mm	**C1704**		**1**	PORTAL FRAME FITTINGS PACK (SEE BELOW)		
PORTAL FRAME ACCESSORIES							
2	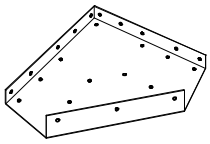 KNEE PLATE			**4**	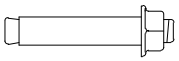 DYNABOLT		
2	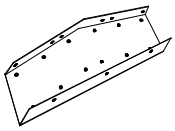 APEX PLATE			**120**	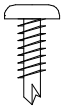 16mm TEK SCREWS		
2	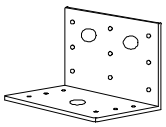 MULTI PURPOSE BRACKET			**26**	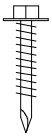 45mm TEK SCREWS		

COMPONENTS PACKING LIST - (CONT.) CHECK OFF ALL COMPONENTS

45302WCP CHANNEL PACK							
QTY	**COMPONENT DESCRIPTION**	**PART No.**	**CHECK**	**QTY**	**COMPONENT DESCRIPTION**	**PART No.**	**CHECK**
1	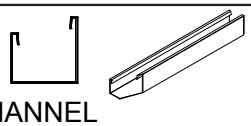 CHANNEL L = 1496.5mm	55AL		**1**	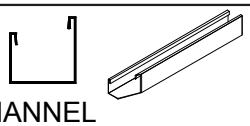 CHANNEL L = 1496.5mm	55AR	
1	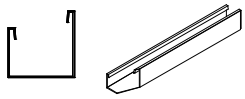 CHANNEL L = 1496.5mm	55BL		**1**	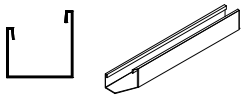 CHANNEL L = 1496.5mm	55BR	
1	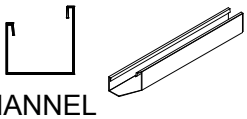 CHANNEL L = 1496.5mm	55CL		**1**	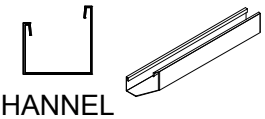 CHANNEL L = 1496.5mm	55CR	
2	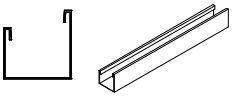 CHANNEL L = 1496.5mm	60AL		**2**	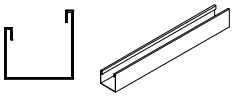 CHANNEL L = 1496.5mm	60AR	
4	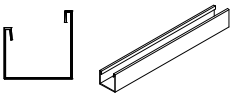 CHANNEL L = 1496.5mm	81AL		**4**	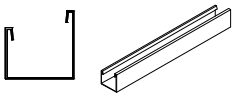 CHANNEL L = 1496.5mm	81AR	
1	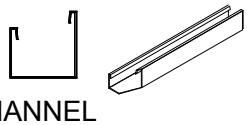 CHANNEL L = 1496.5mm	81BL		**1**	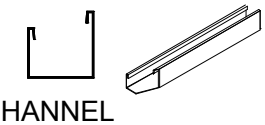 CHANNEL L = 1496.5mm	81BR	

COMPONENTS PACKING LIST - (CONT.) CHECK OFF ALL COMPONENTS

45302WCP CHANNEL PACK (CONT.)							
QTY	**COMPONENT DESCRIPTION**	**PART No.**	**CHECK**	**QTY**	**COMPONENT DESCRIPTION**	**PART No.**	**CHECK**
2	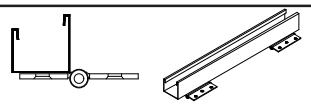 CHANNEL WITH HINGES L = 1725mm	58A		**2**	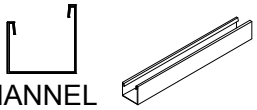 CHANNEL L = 1518mm	84L	
1	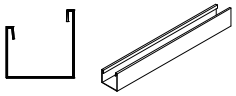 CHANNEL L = 1725mm	58B		**2**	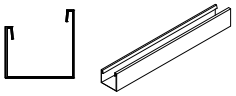 CHANNEL L = 1518mm	84R	
2	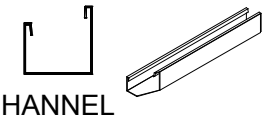 CHANNEL L = 1513mm	53C		**2**	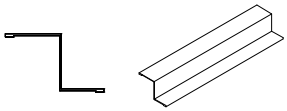 JAMB L= 1785mm	89A	
4	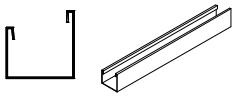 CHANNEL L = 773mm	58C		**1**	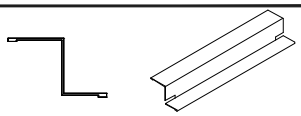 JAMB L= 1725mm	89C	
2	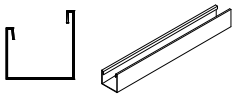 CHANNEL L = 1513mm	60C		**1**	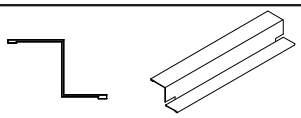 JAMB L= 1568mm	90A	
1	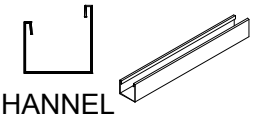 CHANNEL L = 1568mm	79A		**4**	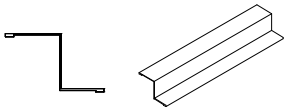 JAMB L= 1120mm	91A	
2	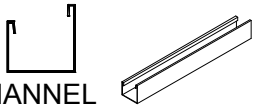 CHANNEL L = 1513mm	81E		**4**	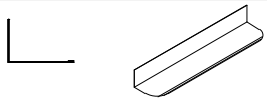 LIP TRIM L= 1546mm	87A	
2	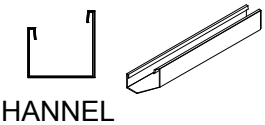 CHANNEL L = 1513mm	81F					

INSTRUCTIONS FOR JOINING SPLICED CHANNELS

NOTE: THE TEXT MARKED ON ALL PARTS MUST BE SHOWN ON THE SAME SIDE AS EACH OTHER.

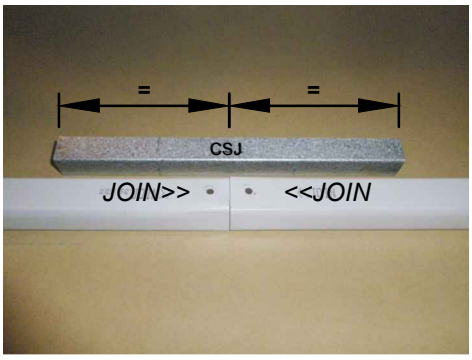

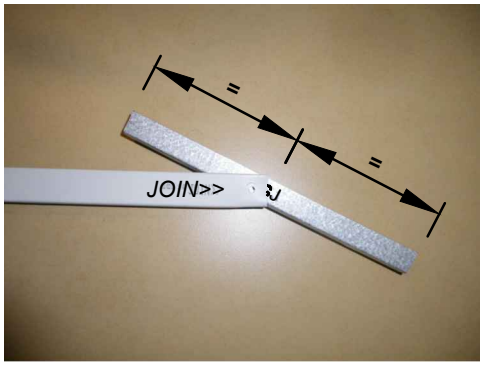

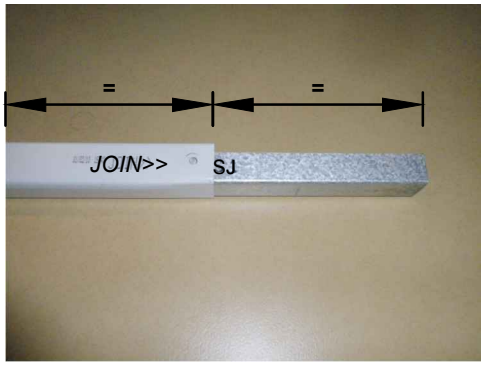

STEP 1.

Position the channels and the CSJ joiner channel so the center of the CSJ is in line with the end of each channel to be joined together.

STEP 2.

Join the first channel to the CSJ by inserting the center of the CSJ (on an angle) to the end of the channel where the JOIN>> text is marked. Push down one side of the CSJ until you hear a 'click'.

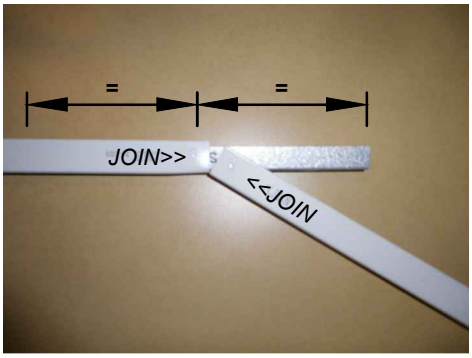

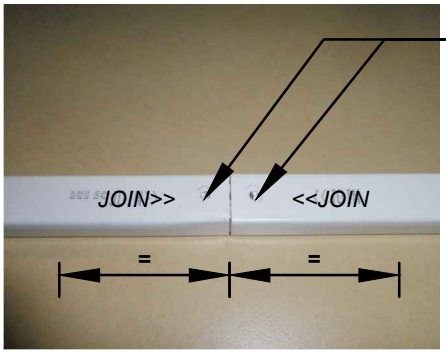

DRILL 4 x 3mm (2 PER A SIDE) HOLES TO SECURE SECTIONS TOGETHER.
(THESE SCREWS MAY HAVE TO BE TEMPORARILY REMOVED AND REPLACED DURING LATER ASSEMBLY)

STEP 3.

Join the second channel to the CSJ by positioning the <<JOIN end of the channel at the center of the CSJ (on an angle). Push the CSJ into the channel until you here a 'click'.

FINISHED CHANNEL

The joined channels should now look like the picture above with the CSJ positioned equally inside of the joined channels.

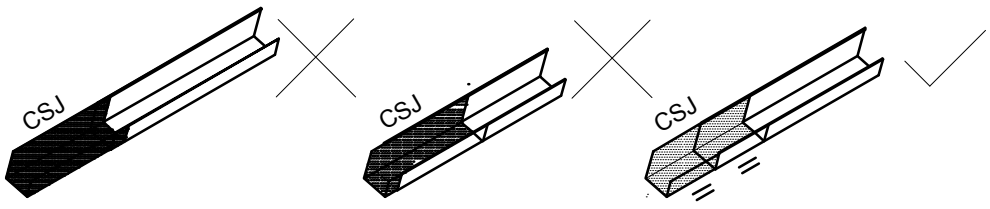

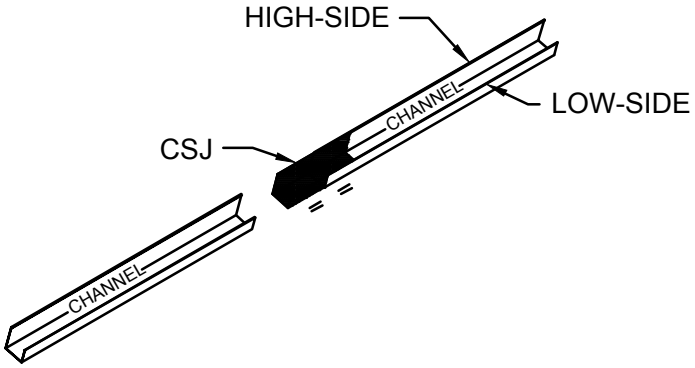

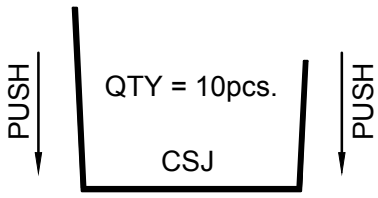

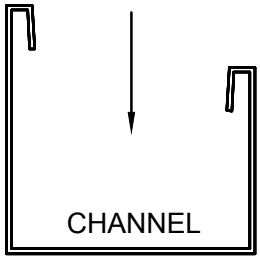

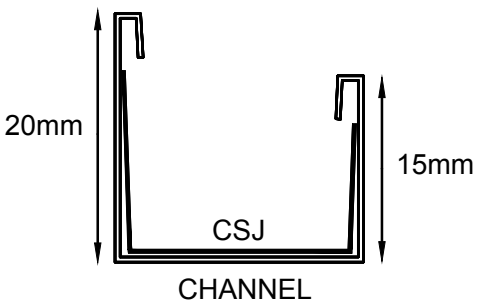

STEP 1. PRE-ASSEMBLY OF SPLICED CHANNELS

NOTE: JOIN TOGETHER 20 X CHANNEL SECTIONS USING 10 X CHANNEL JOINERS (PART CSJ)

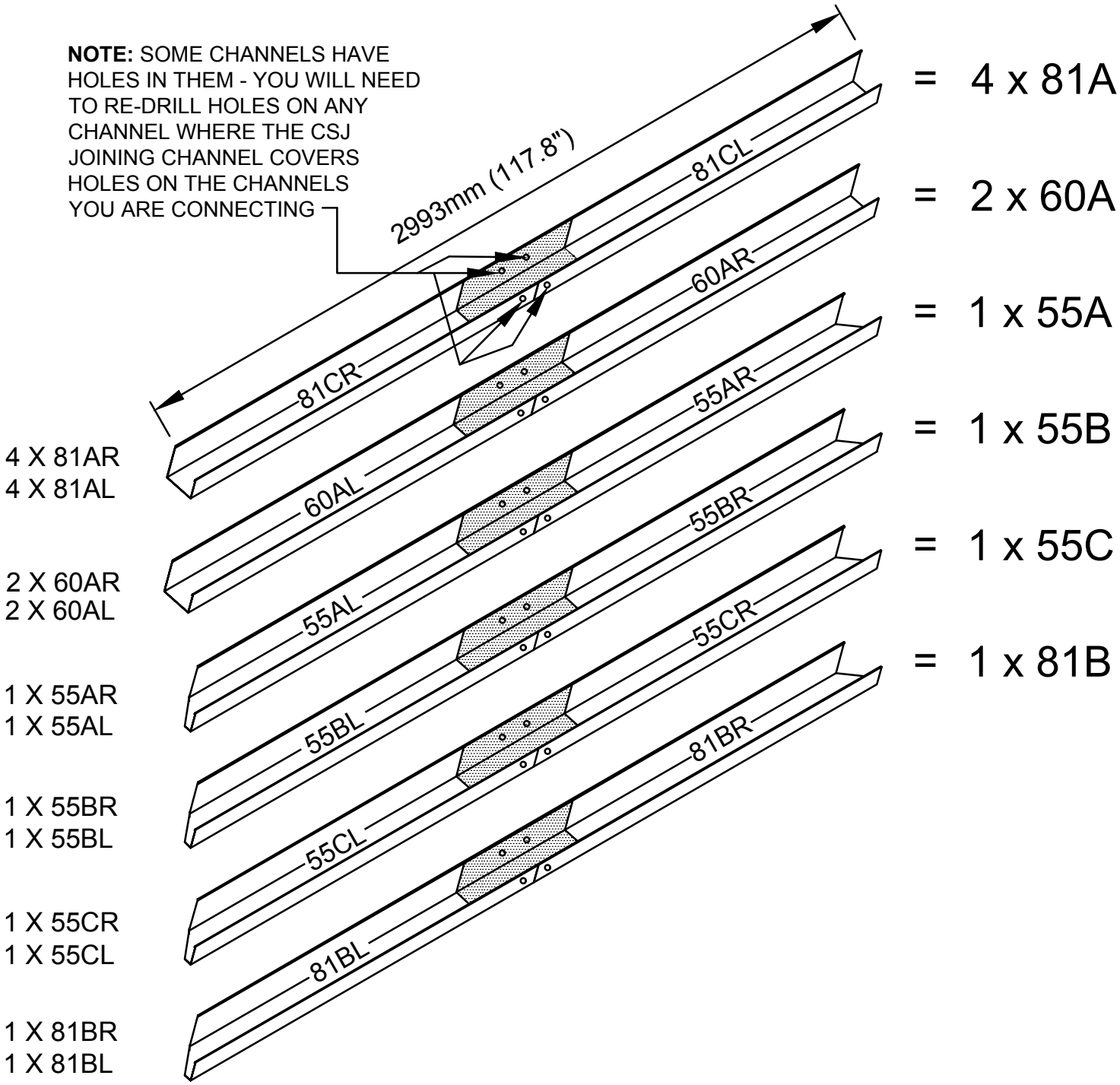

INSTRUCTIONS FOR JOINING SPLICED RIDGE BEAM

STAGE 1: PUSH RIDGE BEAMS TOGETHER, MAKE SURE THERE IS A 50mm OVERLAP OF THE RIDGE CAP

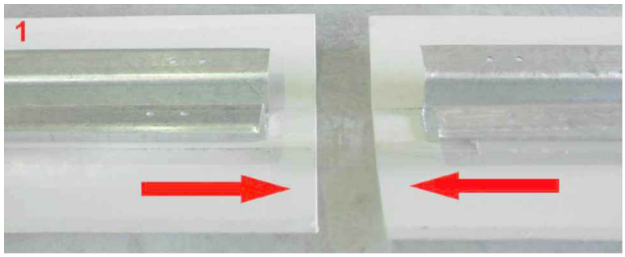

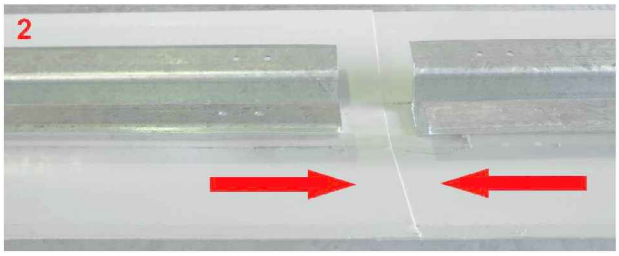

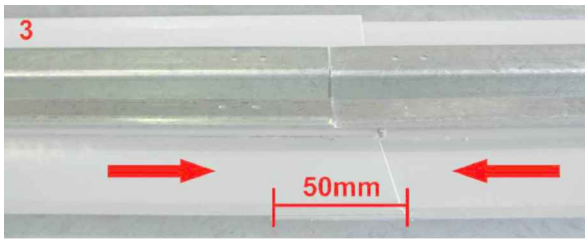

STAGE 2: INSERT RIDGE CAP JOINER INTO CONNECTED RIDGE CAPS.
MAKE SURE JOINER HAS 225mm IN EACH RIDGE CAP.

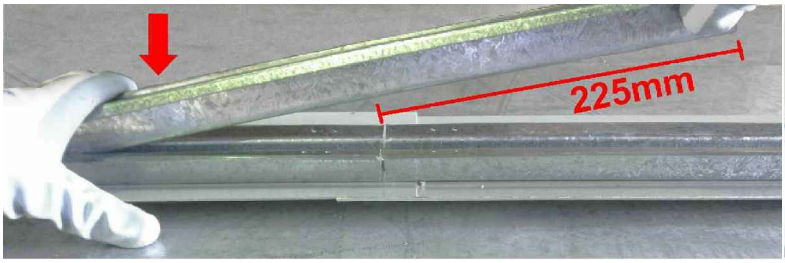





STAGE 3: TURN RIDGE CAP OVER AND MEASURE 250mm FROM THE END OF EACH RIDGE CAP.
PLACE TEK SCREWS IN 50mm INCREMENTS FROM SAID END.
REPEAT THIS PROCESS FOR THE OPPOSING HALF OF RIDGE BEAM





STEP 2. PRE-ASSEMBLY OF SPLICED RIDGE BEAM

QTY. = 1 PHILLIPS DRIVER BIT

QTY. = 8 SELF DRILLING TEK SCREW

QTY. = 2 RIDGE BEAM 1521mm
PARTS 97AL & 97AR

QTY. = 1 PUSH PUSH PART ZARSP - 450mm LONG

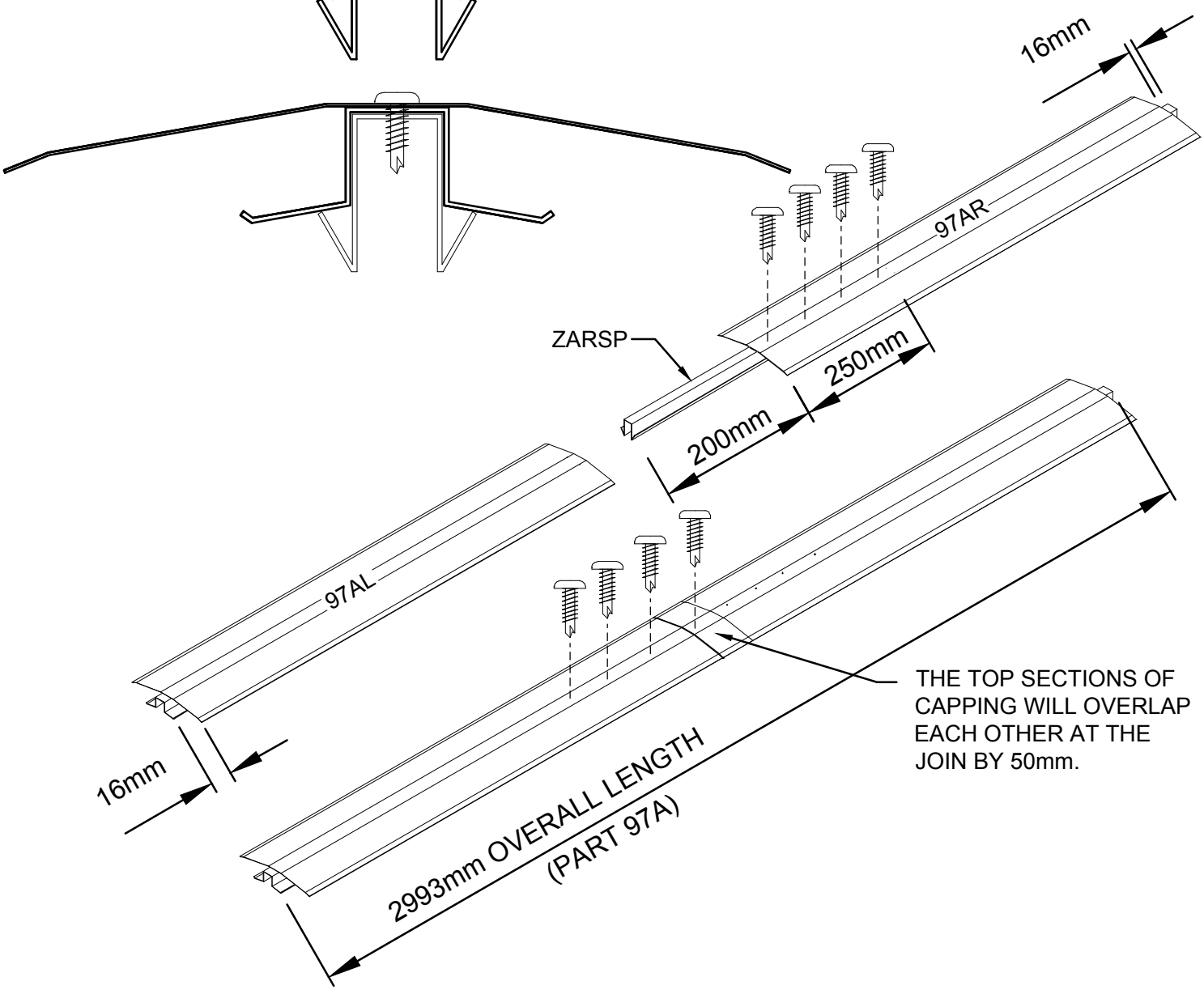

VIEW OF ROOF COMPONENTS

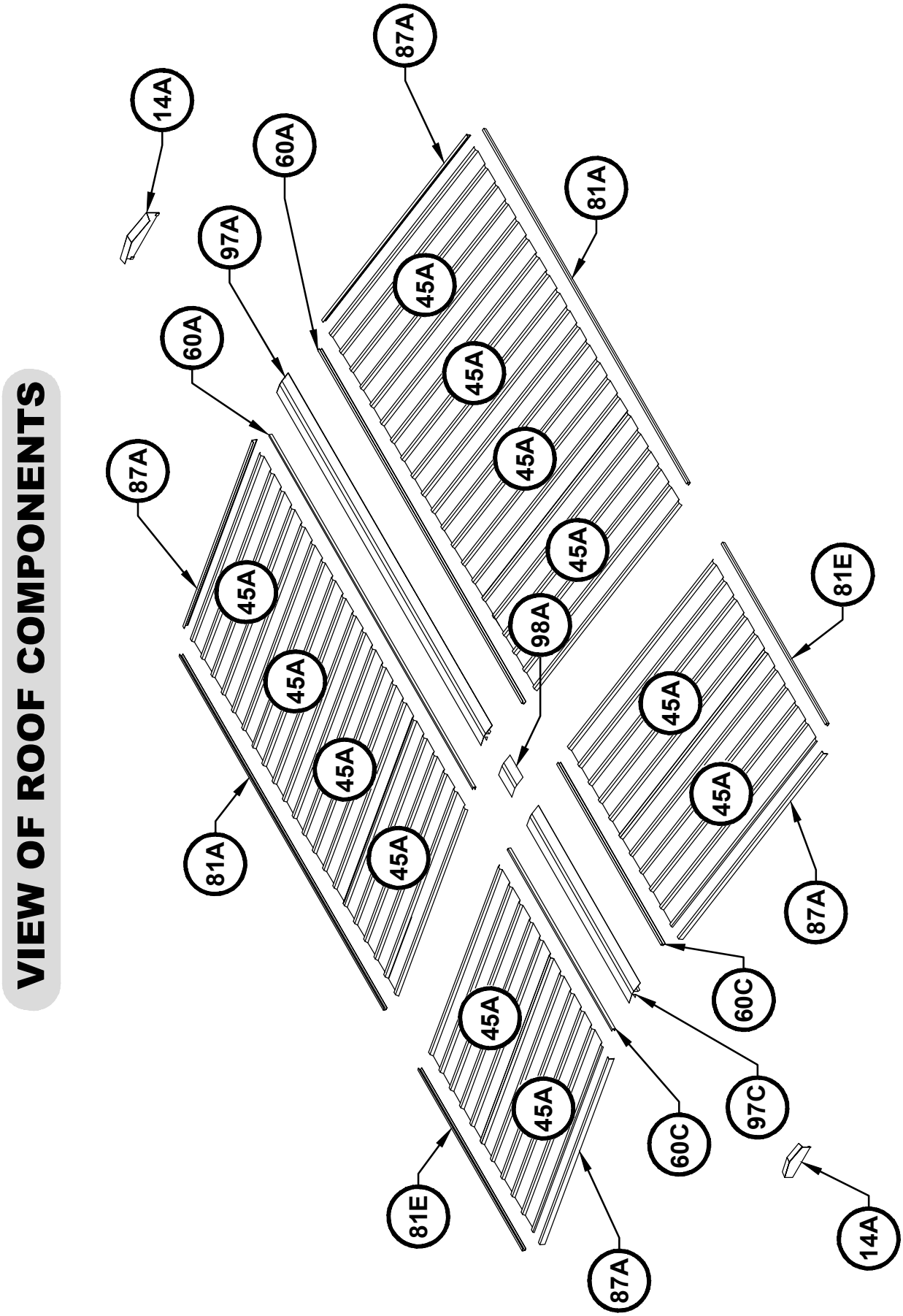

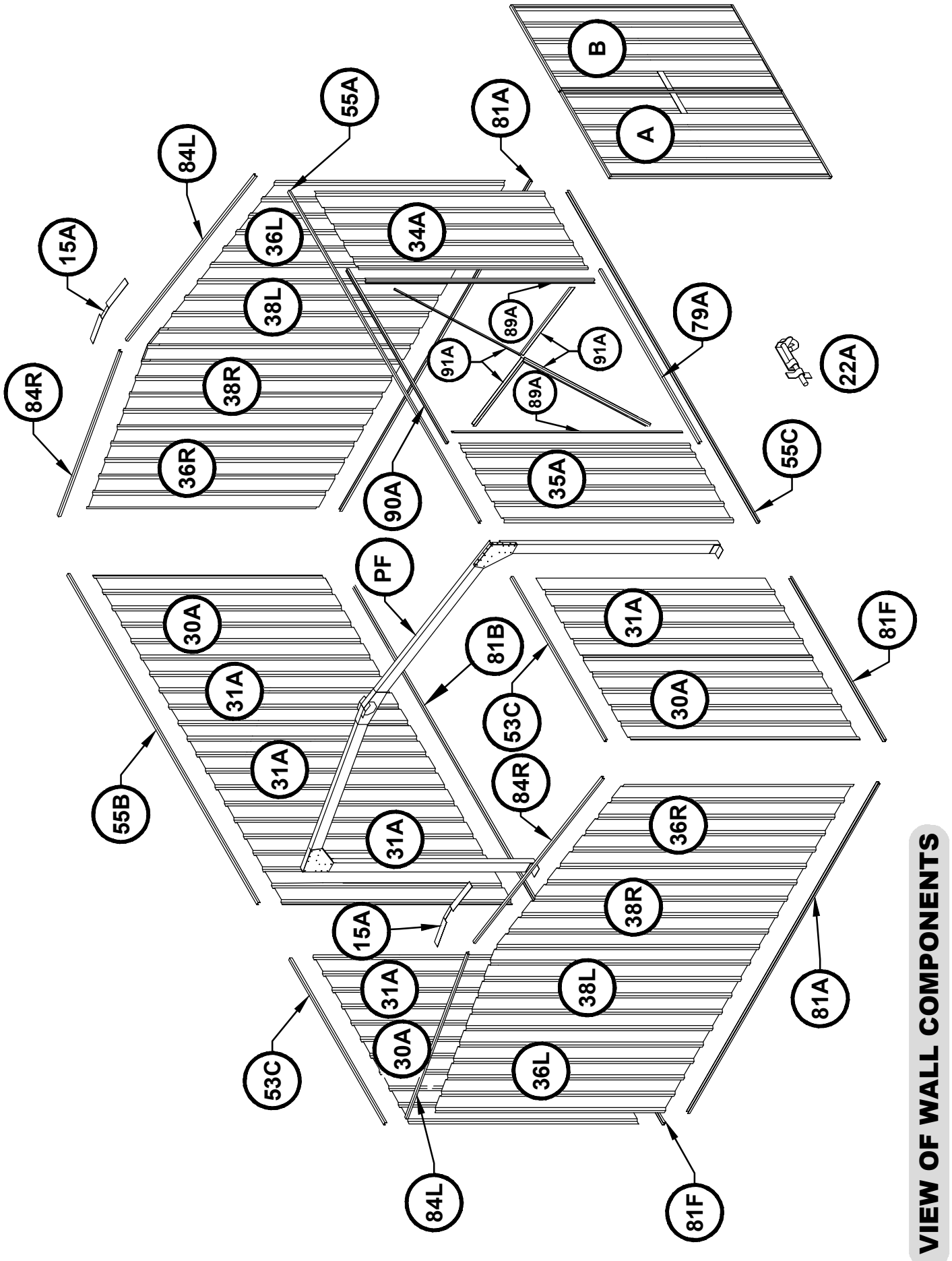

VIEW OF WALL COMPONENTS

ASSEMBLY INTRODUCTION

The snaptite assembly system locks most perimeter channels to all roof and wall sheets without the need for tools and fasteners.

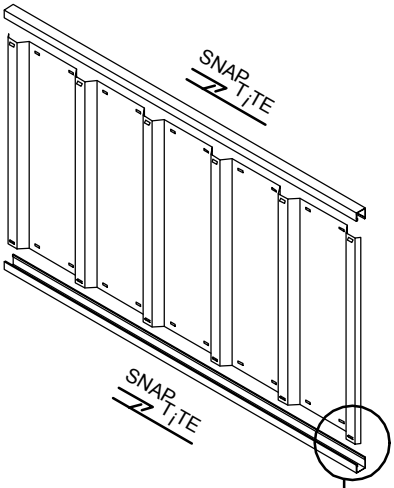

To pre-assemble the four wall panels and two roof panels, the perimeter channels are secured to the top and bottom of each panel using the snaptite system, as detailed on the following pages wherever you see the symbol. SNAP TiTE

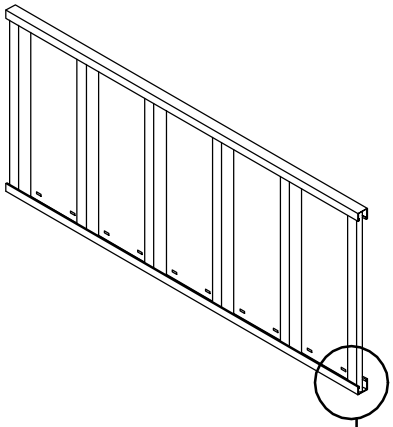

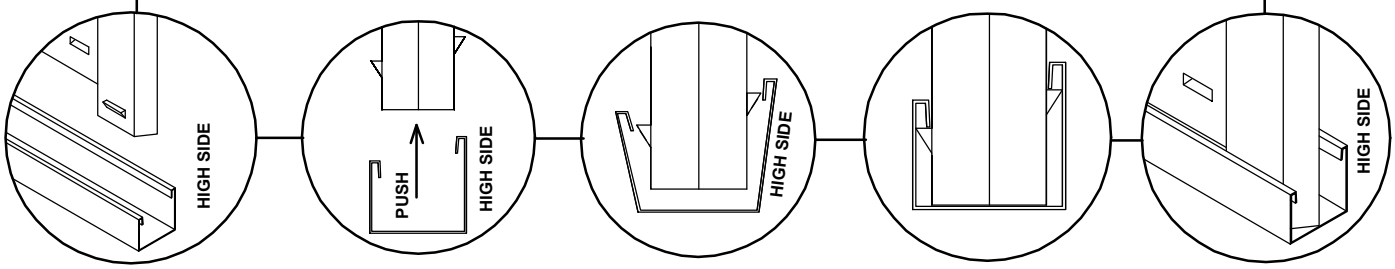

After joining sheets together, position channel over one end of the sheets, gently tapping it over the snaptite lugs, working along the sheets to the other end.

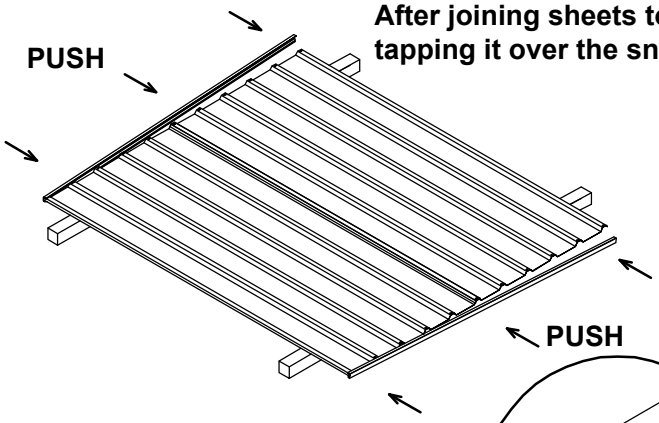



Position sheets on timbers, trestles or partly over edge of concrete slab.

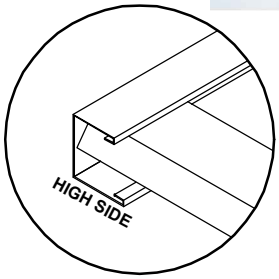

Each perimeter channel must finish flush with the edges of the sheets.The snaptite system allows adjustment for this process by simply tapping the channel along the sheets until each end is neatly flush. If you need to remove channels from the panels, pull the channel along the panel from opposing ends. You may need someone to help with this.

FASTENING SYMBOLS



Join components together by pre-drilling the holes first. Use one component as a template to mark where the holes are. Drill with 3mm drill bit.



Join components together with one screw at this location only, as some channel sections have extra holes that are not required for this model of garden shed

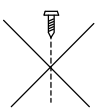

Do not join components together at this location yet, as the screw may obstruct further assembly of other components



3mm POP RIVETS



4mm NUT & BOLT SET

DOOR PANEL ASSEMBLY

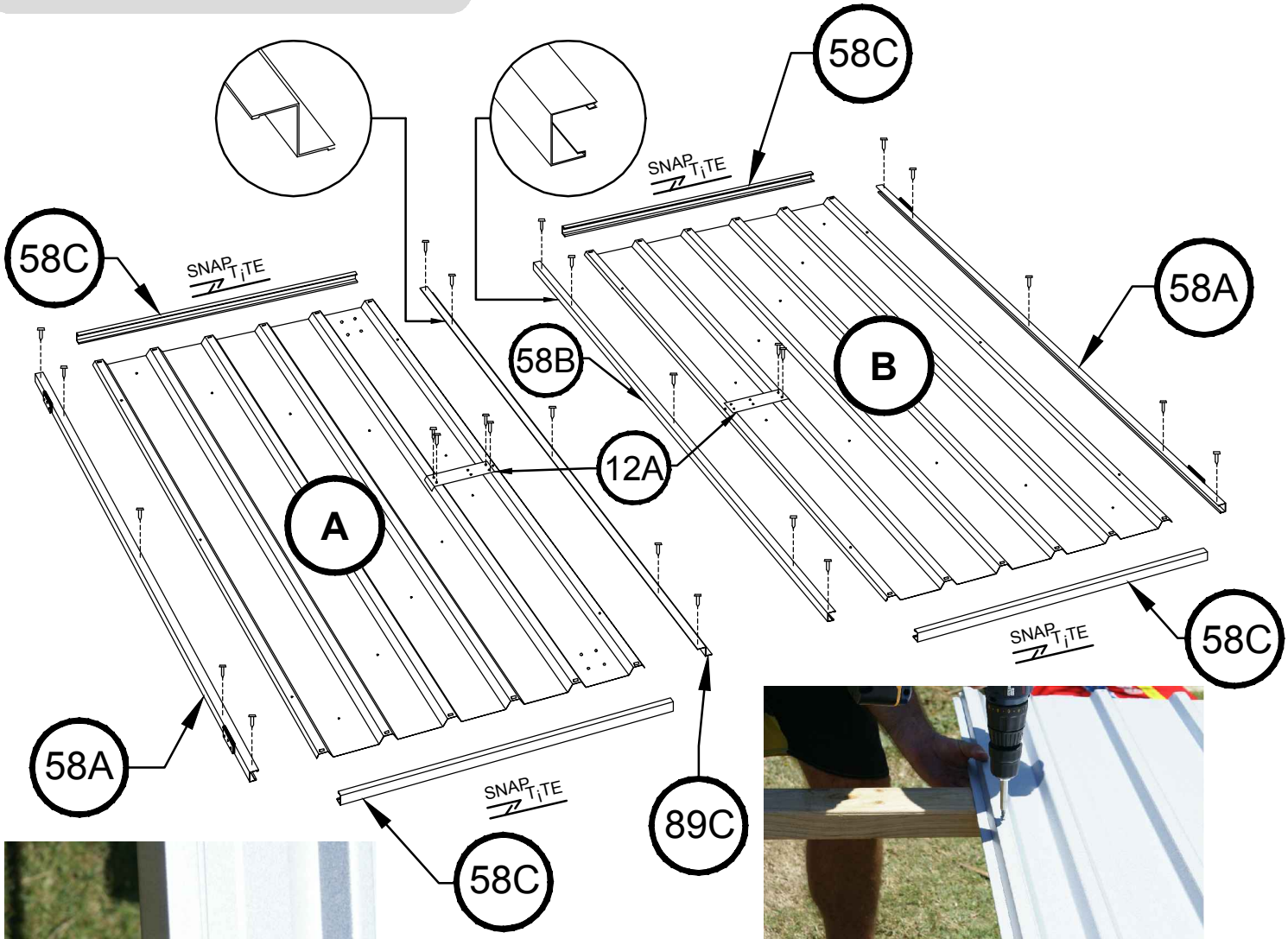

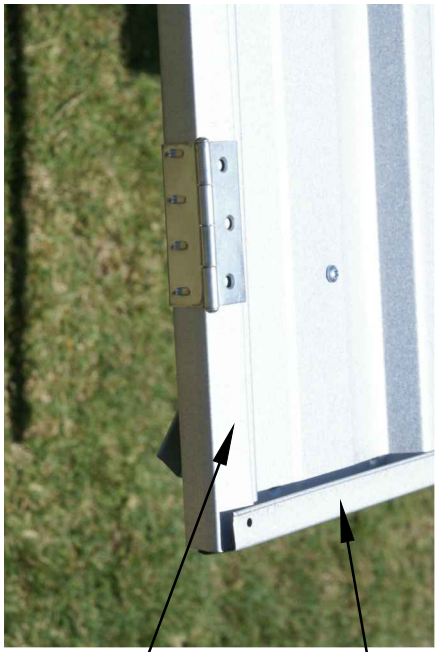

ALL VERTICAL DOOR CHANNELS ARE INSTALLED IN THE REVERSE DIRECTION IN COMPARISON TO HORIZONTAL DOOR CHANNELS

REAR PANEL ASSEMBLY

SMALL PANEL
(1 Required)

LARGE PANEL
(1 Required)

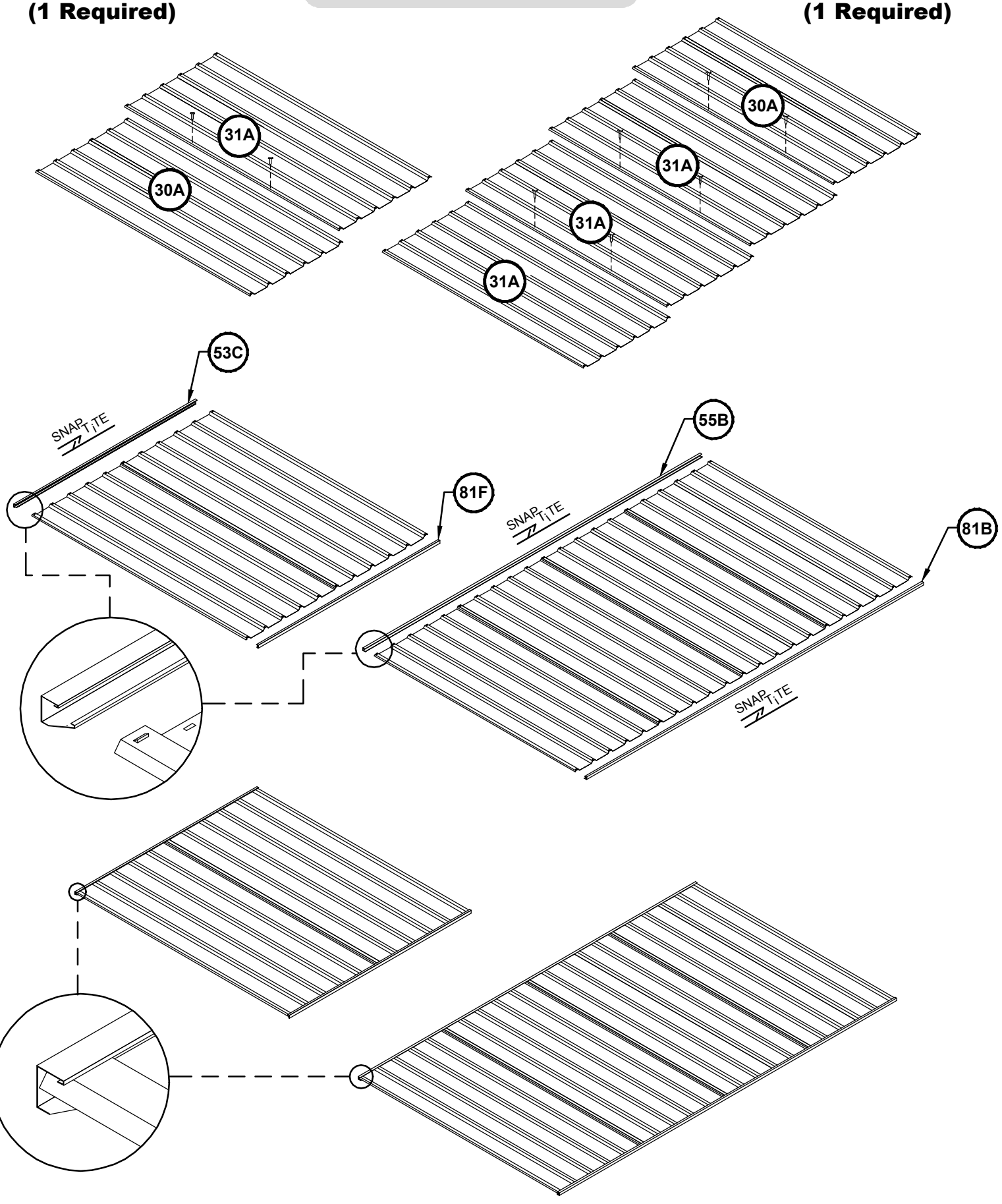

SIDE PANEL ASSEMBLY

(2 Required)

TRIM THE TIP OF EACH SHEET OR BEND OUT OF THE WAY TO ALLOW CHANNELS TO FIT HARD UP TO THE EDGE OF THE SHEET

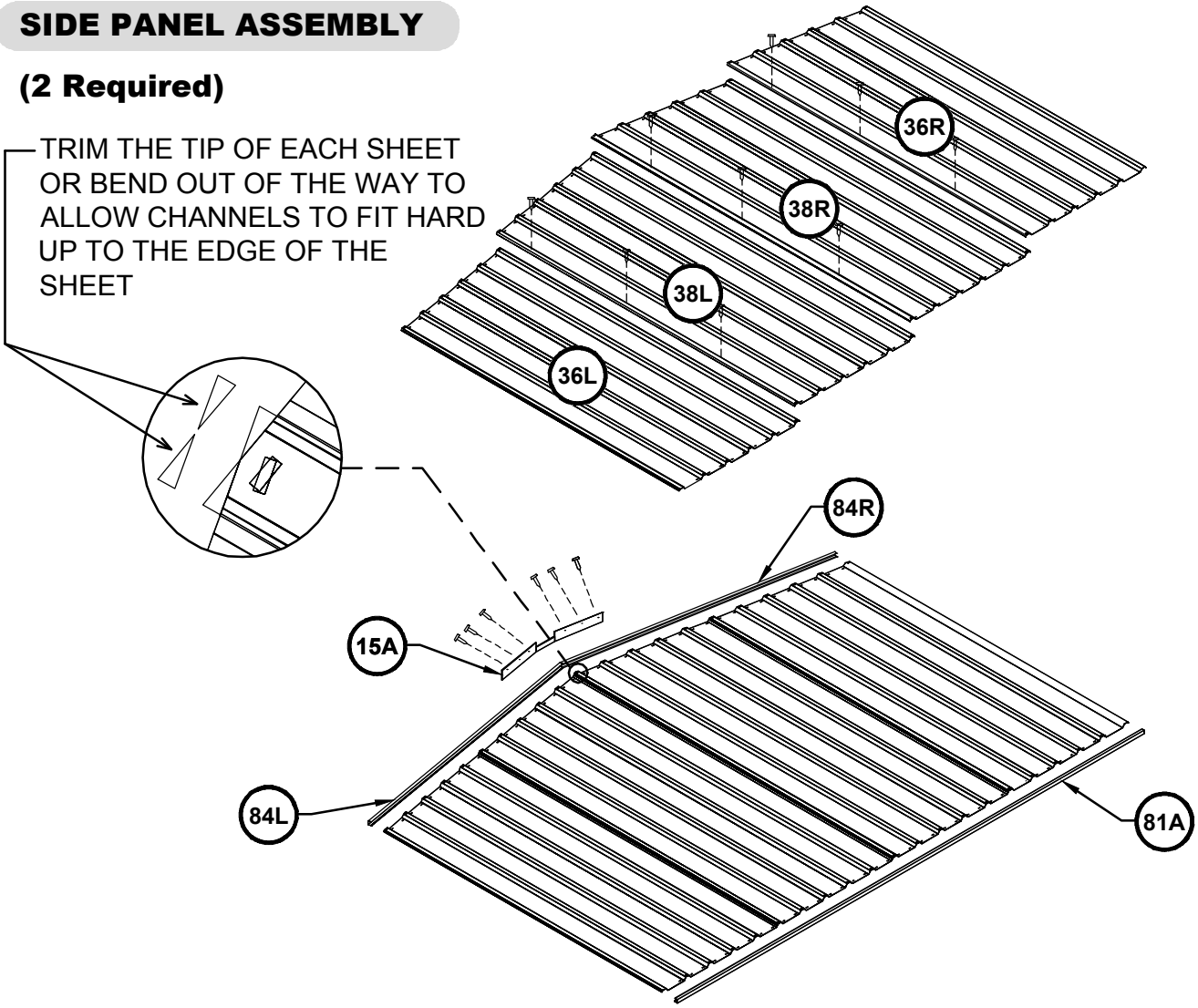

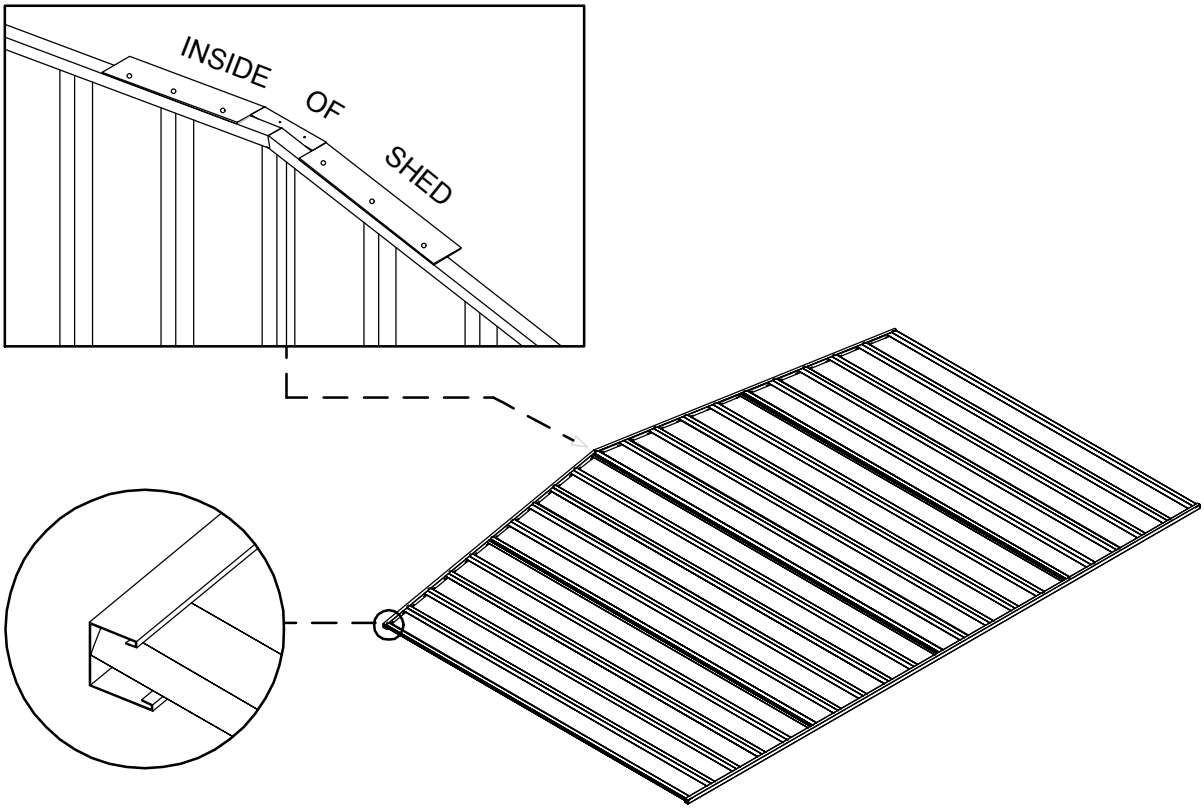

LARGE ROOF PANEL ASSEMBLY

(2 Required)

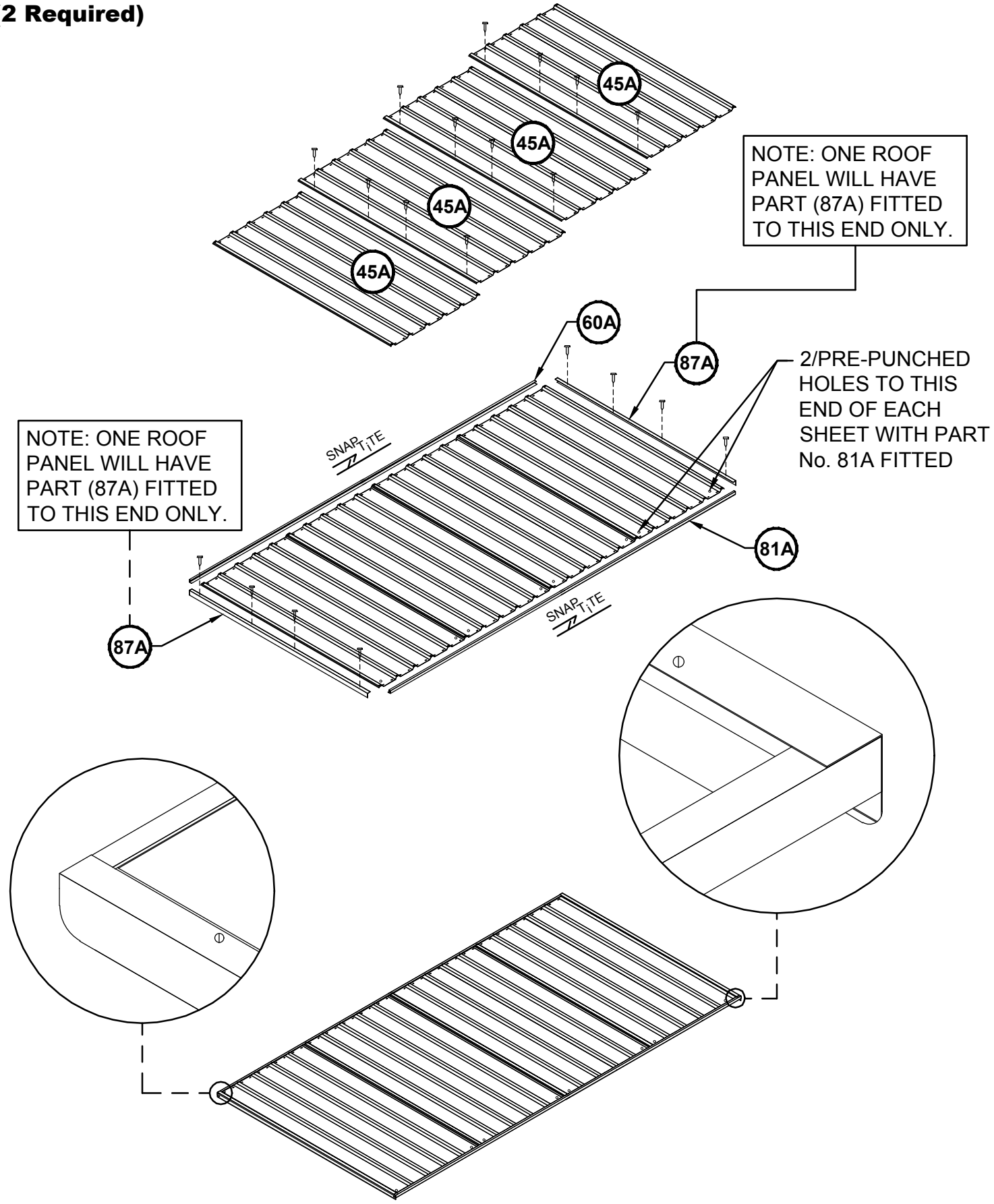

SMALL ROOF PANEL ASSEMBLY

(2 Required)

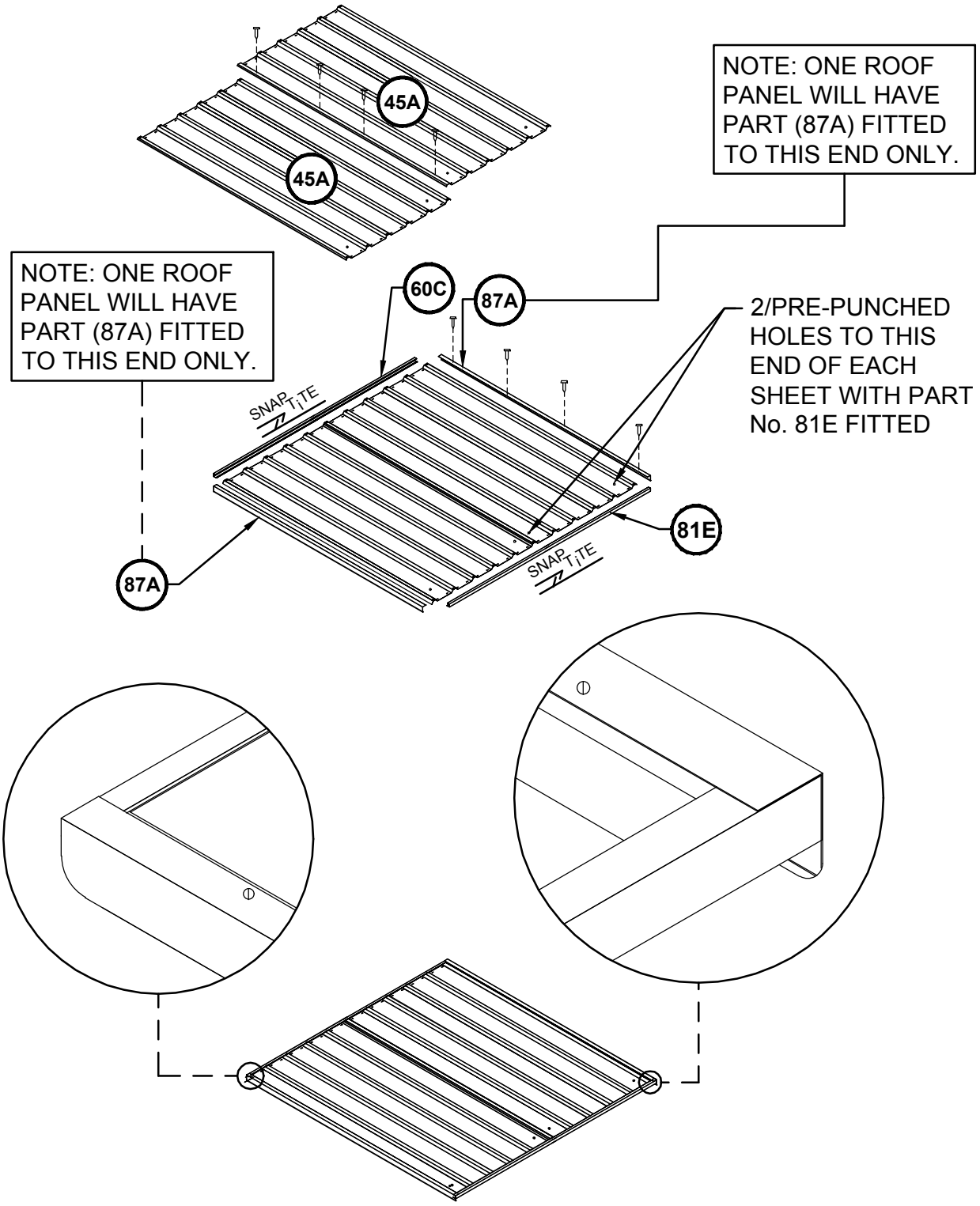

FRONT DOOR PANEL ASSEMBLY

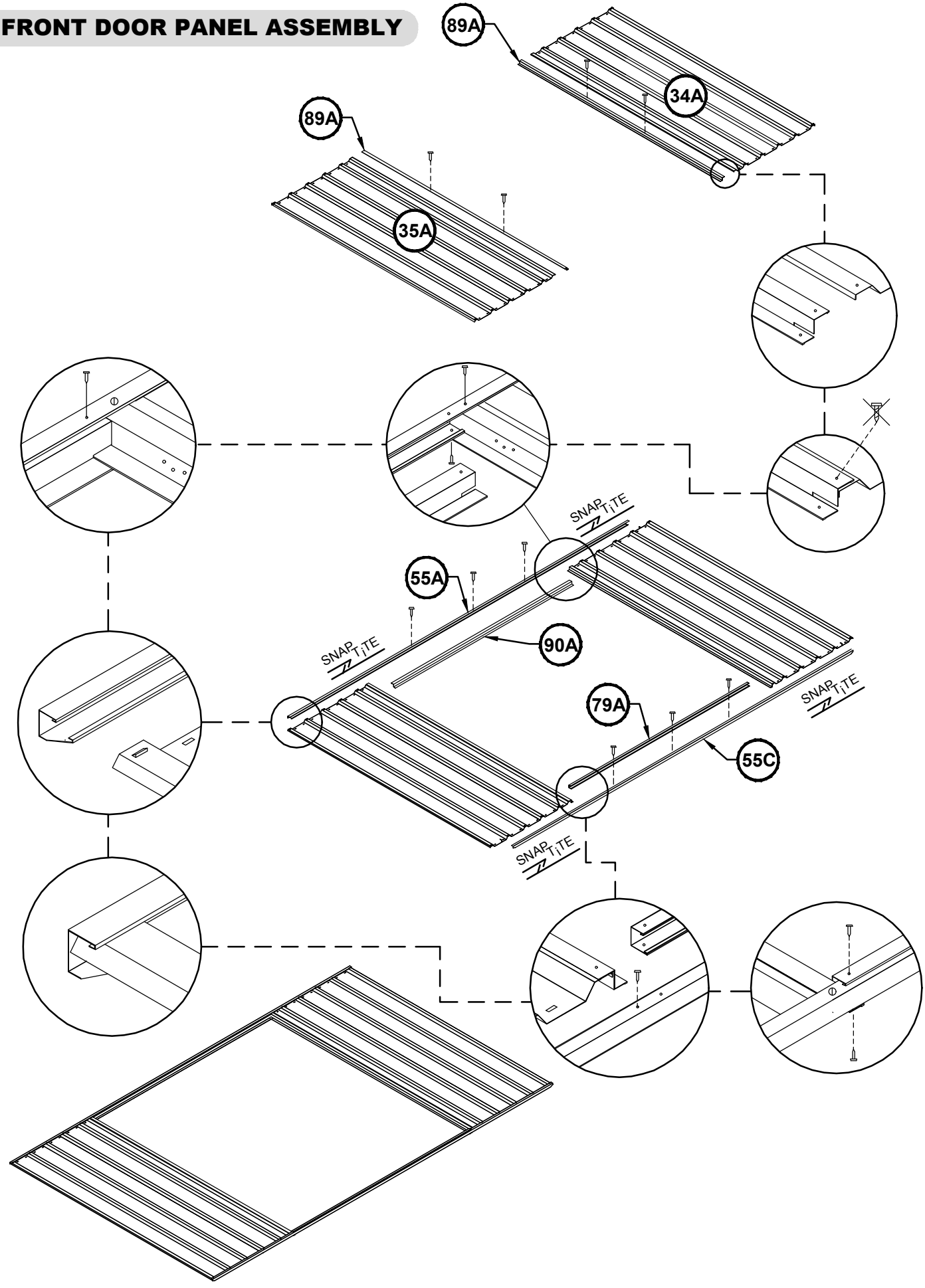

FRONT PANEL ASSEMBLY

(1 Required)

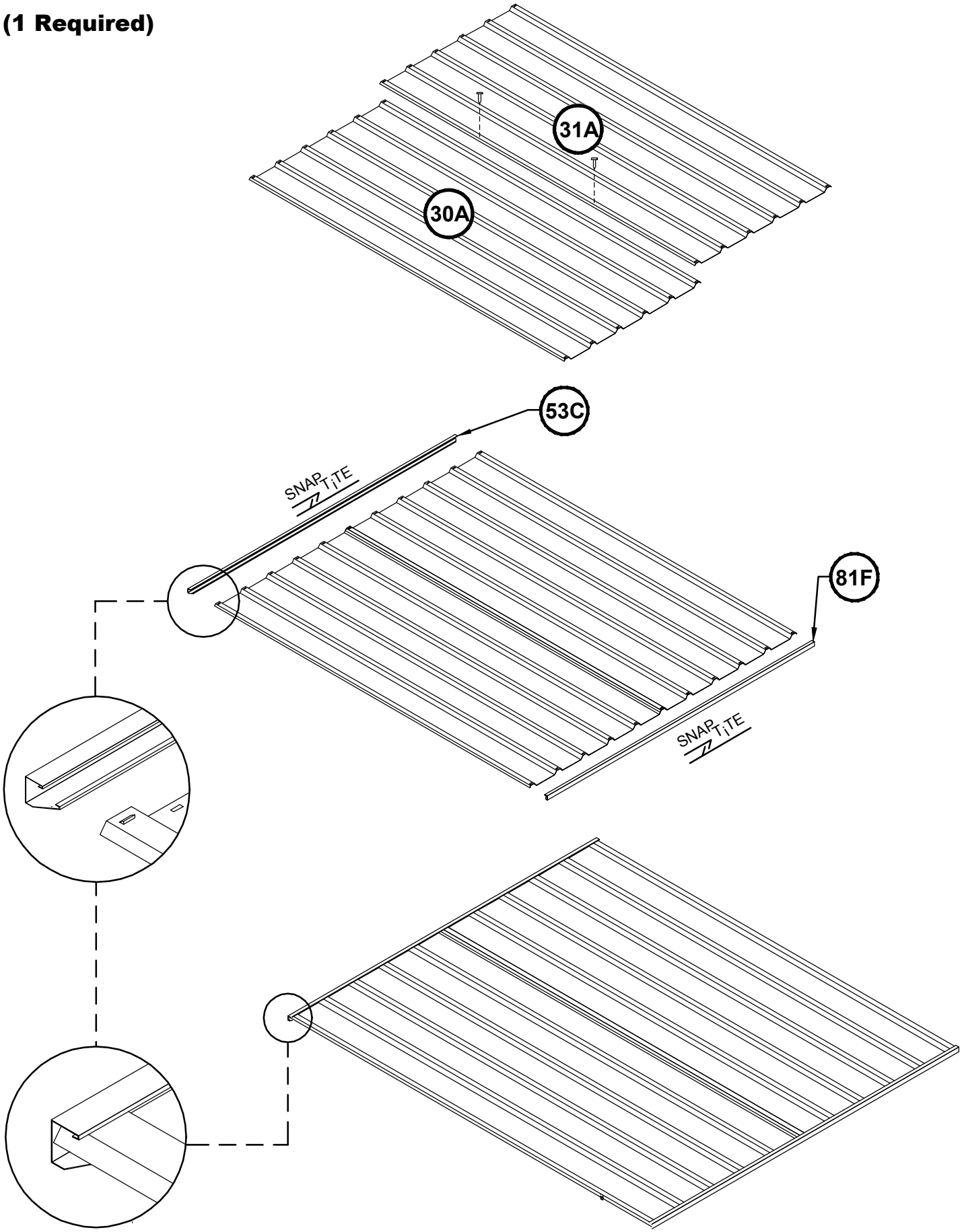

DOOR PANEL ASSEMBLY

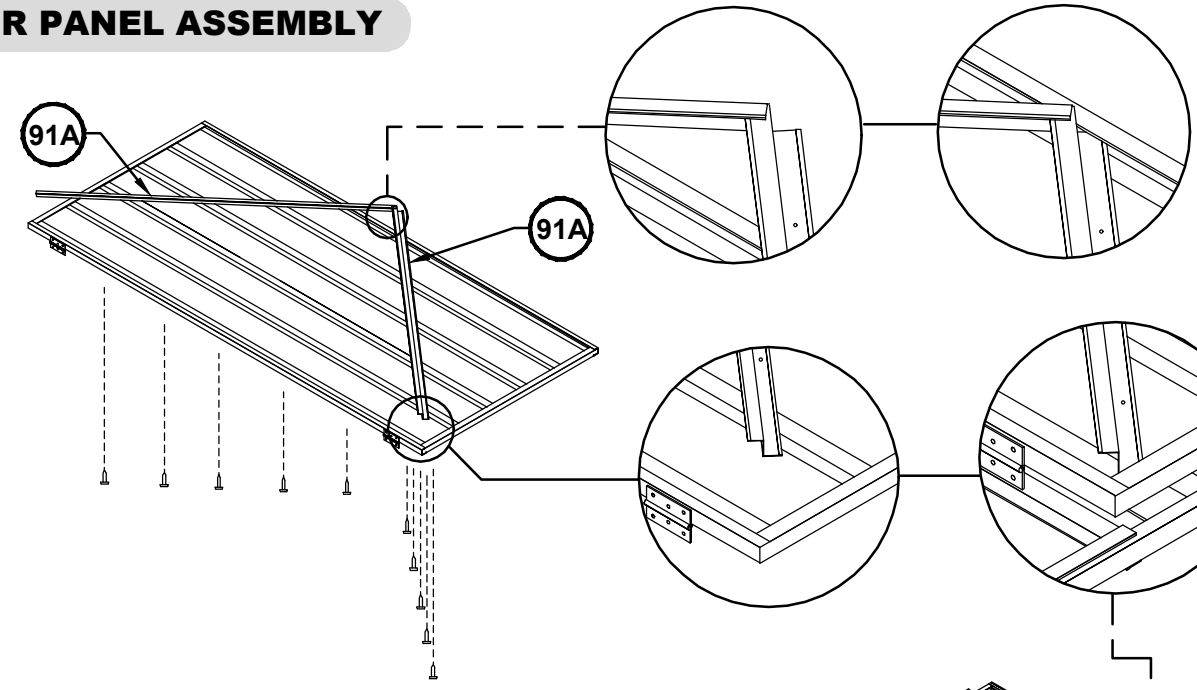

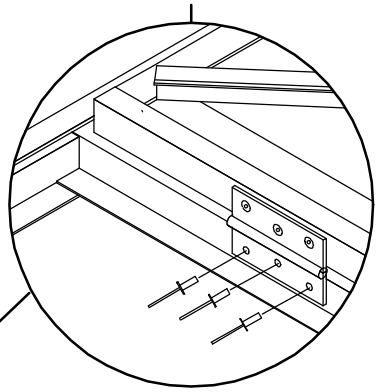

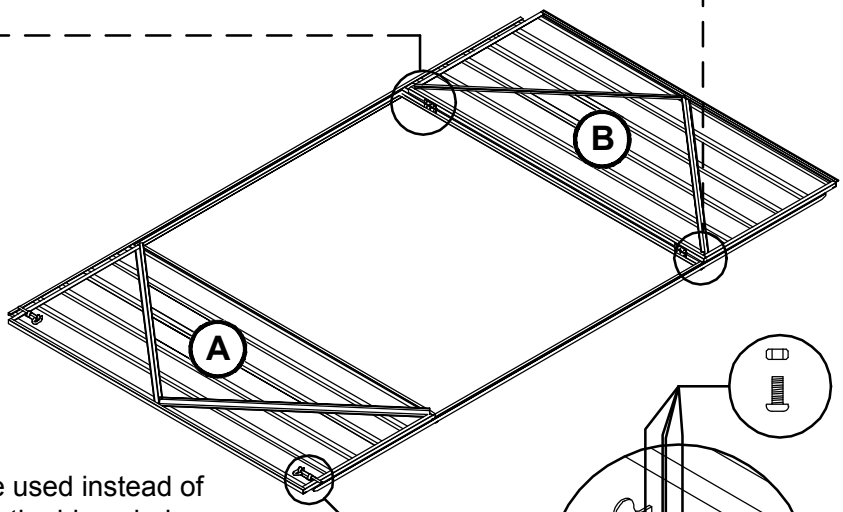

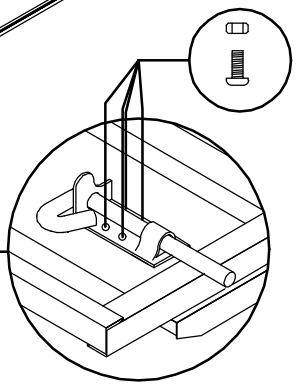

NOTE: Nuts and bolts (supplied) may be used instead of pop rivets (supplied) by simply enlarging the hinge hole sets in the jamb using a 4mm drill bit

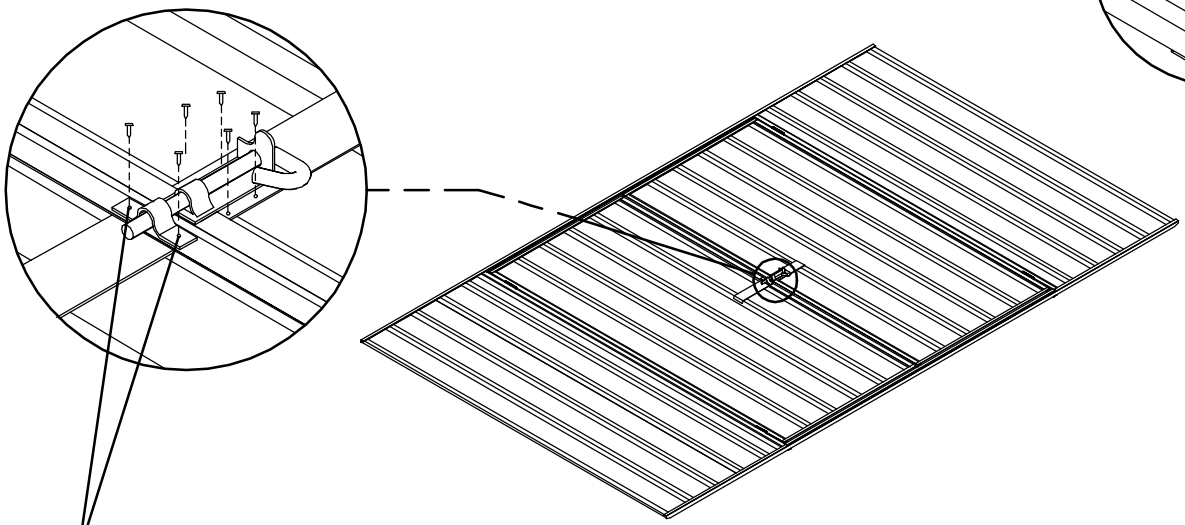

NOTE: The two holes required to connect the padbolt hasp for each door have not been pre-punched, to allow for proper alignment. position each hasp centrally over the padbolt shaft, and drill 3mm holes and secure with screws

JOINING RIDGE BEAMS

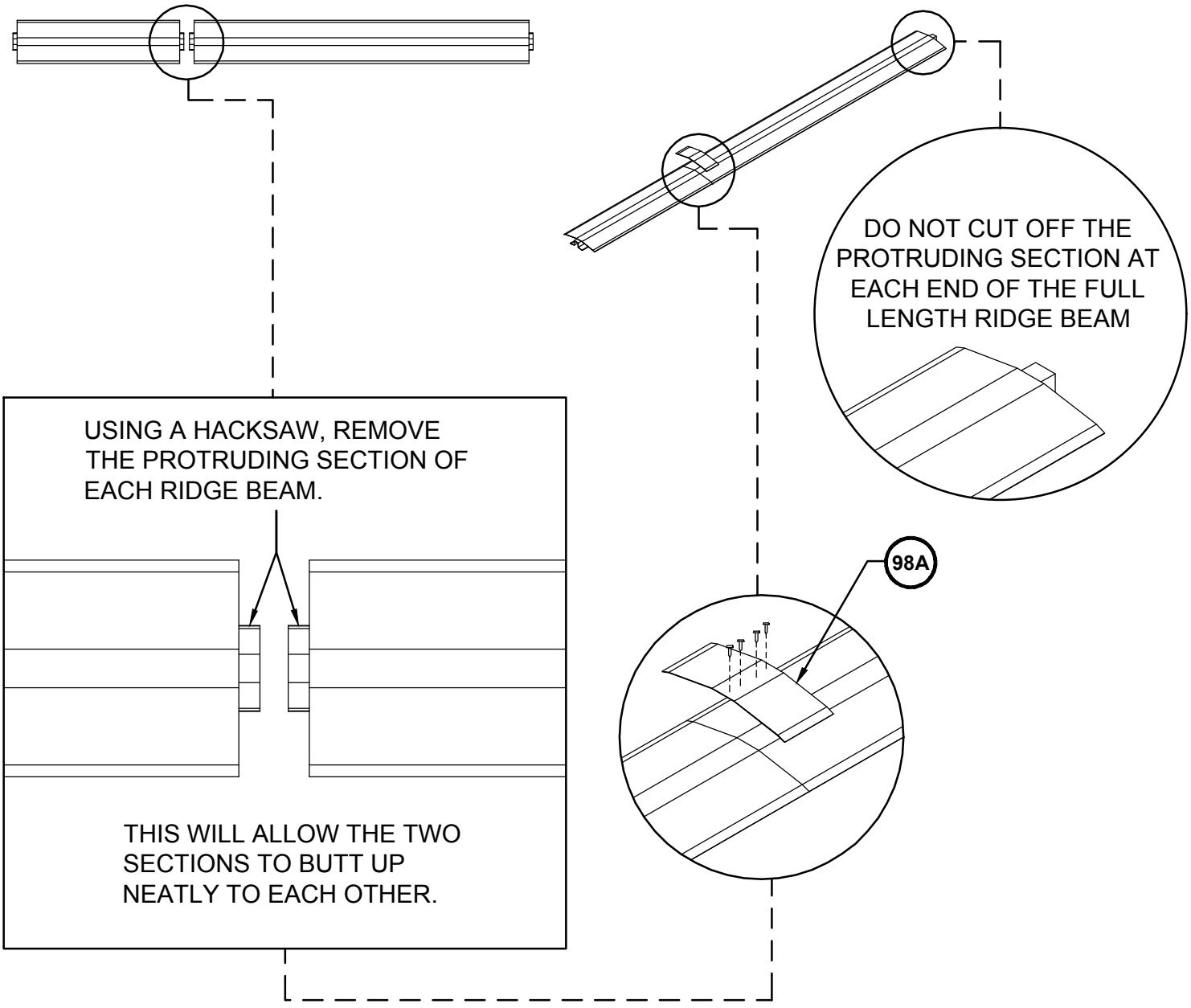

JOINING WALL & ROOF PANELS

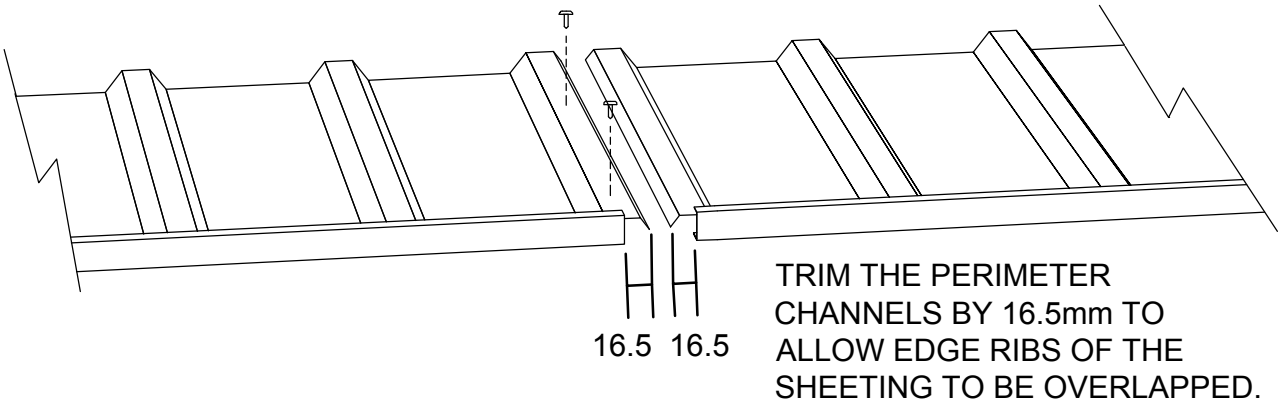

CENTRE PORTAL FRAME DETAILS

REFER TO PAGE 6 FOR PORTAL FRAME PARTS AND ACCESSORIES

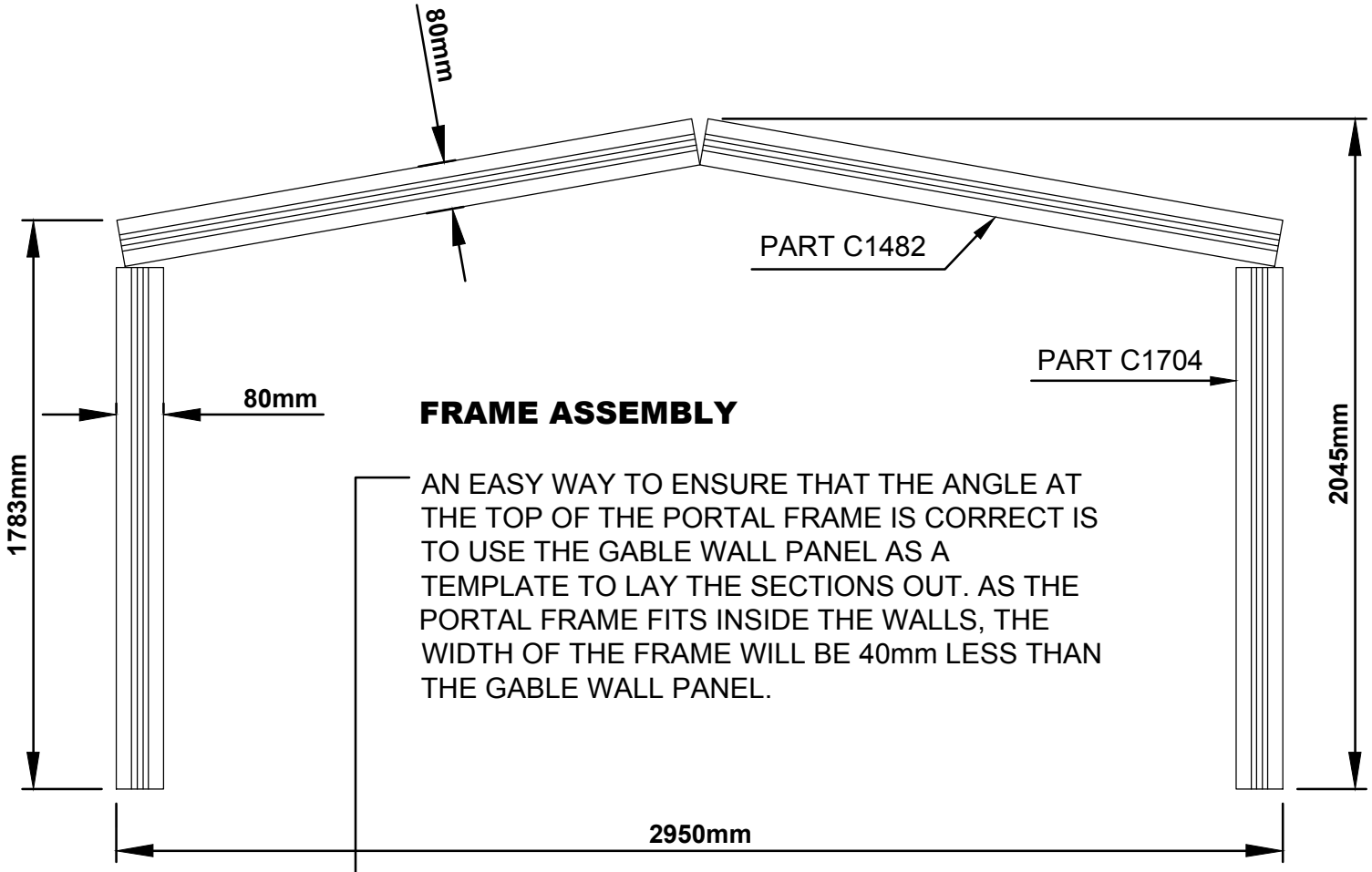

FRAME ASSEMBLY

AN EASY WAY TO ENSURE THAT THE ANGLE AT THE TOP OF THE PORTAL FRAME IS CORRECT IS TO USE THE GABLE WALL PANEL AS A TEMPLATE TO LAY THE SECTIONS OUT. AS THE PORTAL FRAME FITS INSIDE THE WALLS, THE WIDTH OF THE FRAME WILL BE 40mm LESS THAN THE GABLE WALL PANEL.

NOTE:
PLEASE REFER TO THE PHOTOS ON PAGES 24 - 31 FOR CLARITY

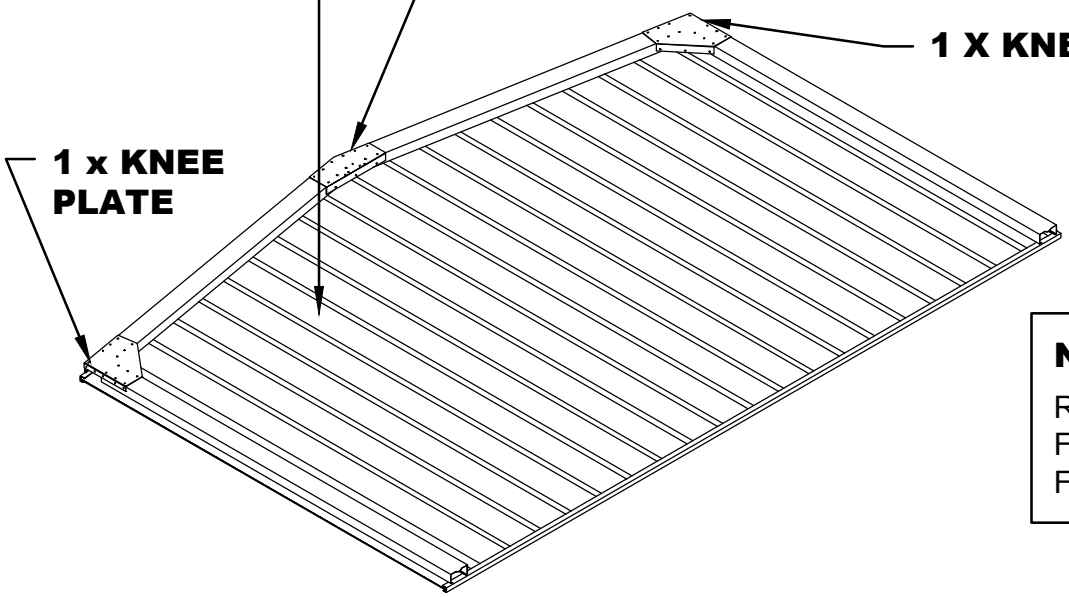

NOTE:
REFER TO THE FOLLOWING PAGE FOR FURTHER DETAILS.

NOTE: IF YOU HAVE AN EDGE REBATE IN YOUR CONCRETE SLAB, YOU WILL HAVE TO CUT AN AMOUNT OFF THE BOTTOM OF THE FRAME LEGS EQUAL TO THE DEPTH OF THE REBATE.

CENTRE PORTAL FRAME ASSEMBLY

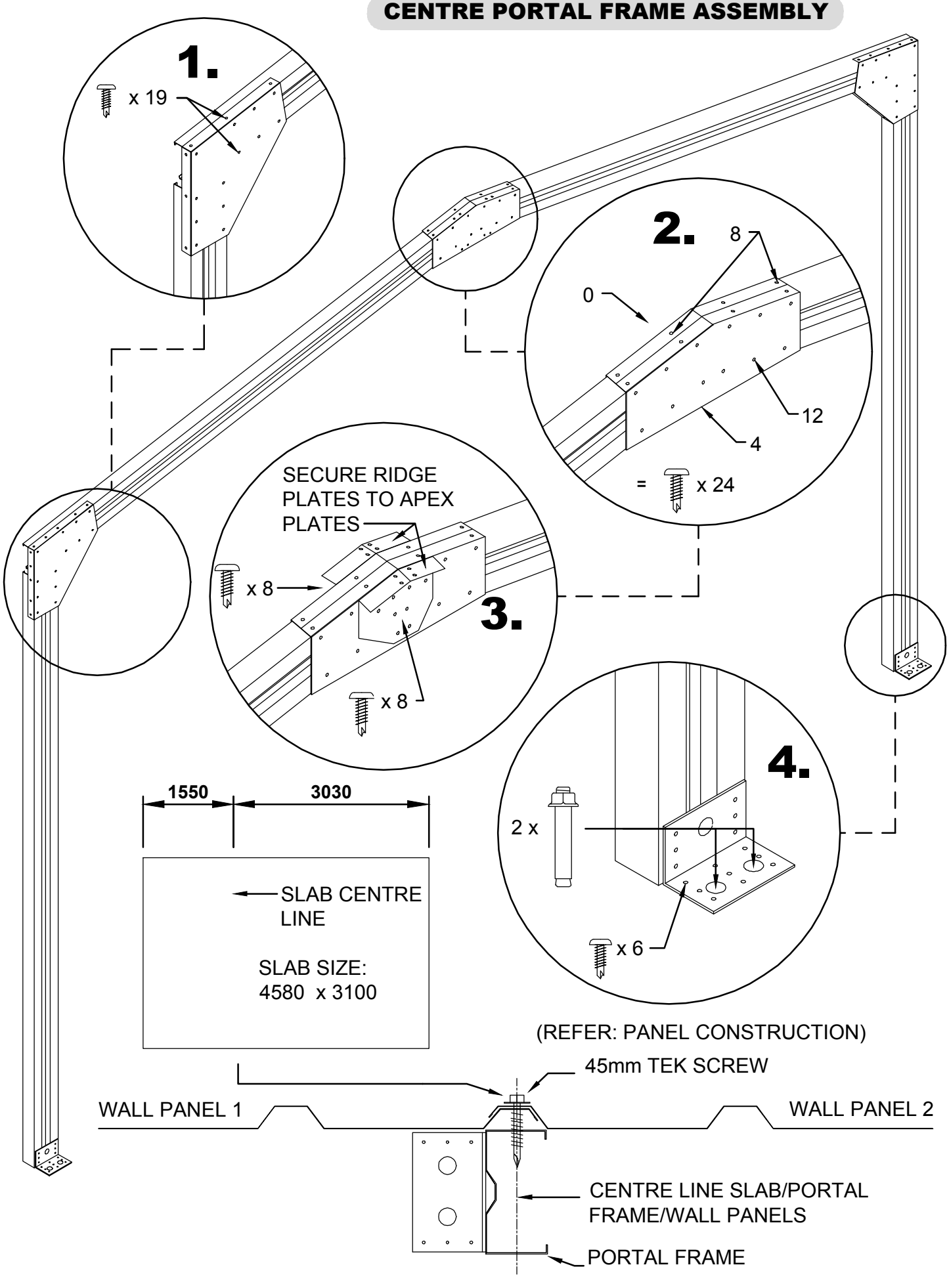

PANEL CONSTRUCTION

NOTE: TAKE CARE TO ENSURE THAT BOTH FRONT AND REAR WALL PANELS ARE NOT POSITIONED UPSIDE DOWN. THE TOP CHANNEL OF EACH PANEL IS PRE-PUNCHED FOR ATTACHING ROOF SHEETS, THE BOTTOM CHANNELS ARE NOT.

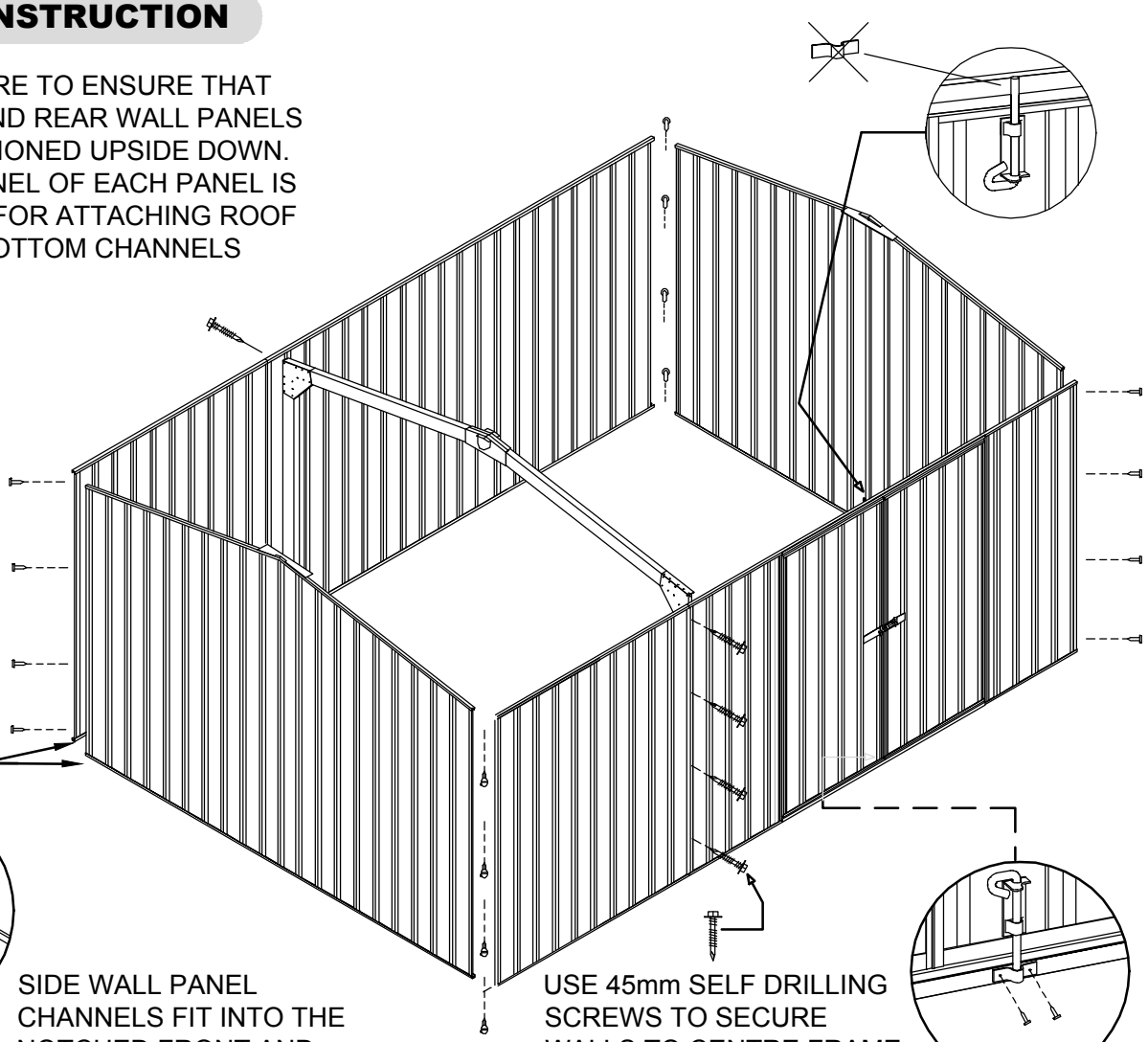

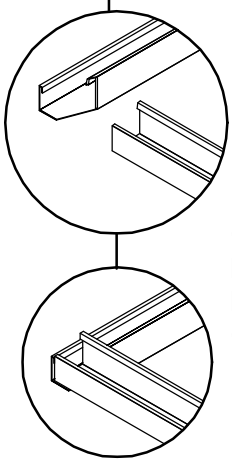

SIDE WALL PANEL CHANNELS FIT INTO THE NOTCHED FRONT AND REAR WALL PANEL CHANNELS

USE 45mm SELF DRILLING SCREWS TO SECURE WALLS TO CENTRE FRAME

PRE-PUNCHED CHANNEL TO MATCH RIDGE BEAM HOLES.

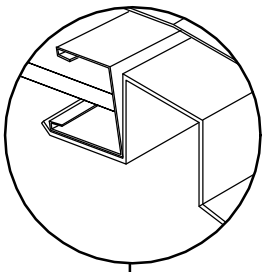

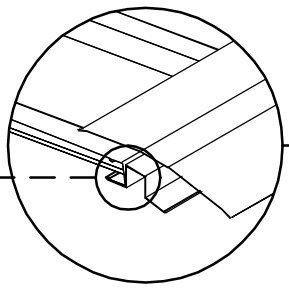

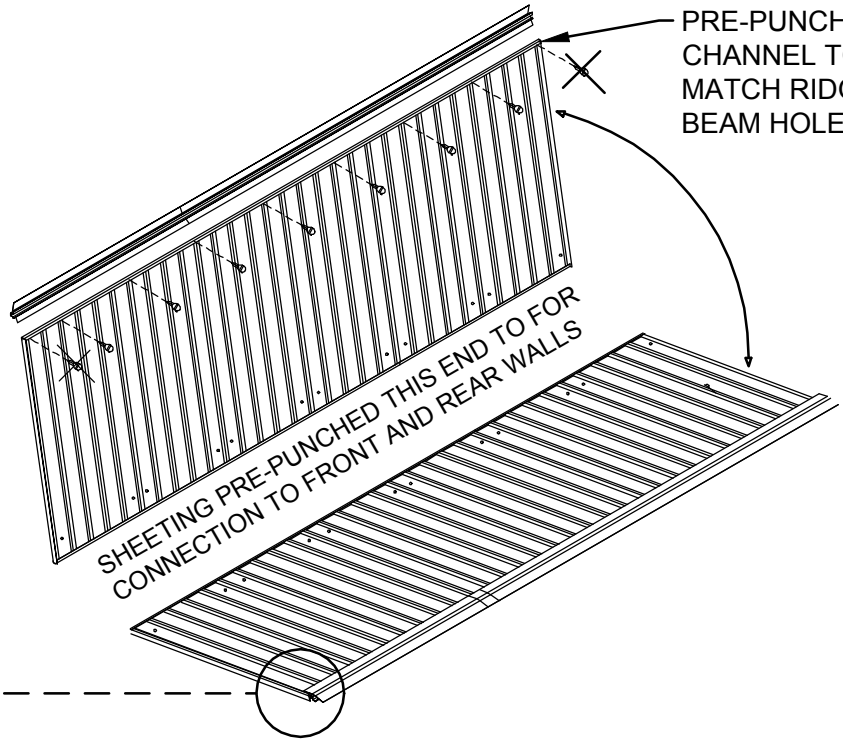

ROOF CONSTRUCTION

SECURE EACH RIDGE BEAM TO EACH RIDGE PLATE WITH 4 X 16mm SELF DRILLING TEK SCREWS.

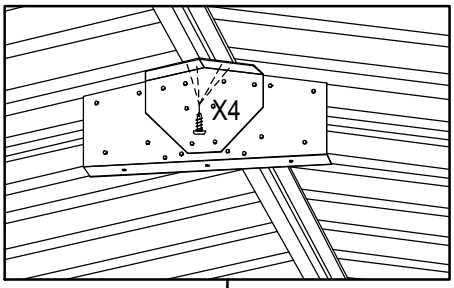

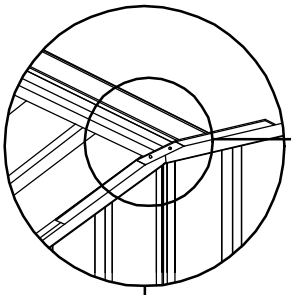

INSIDE VIEW OF FIXING

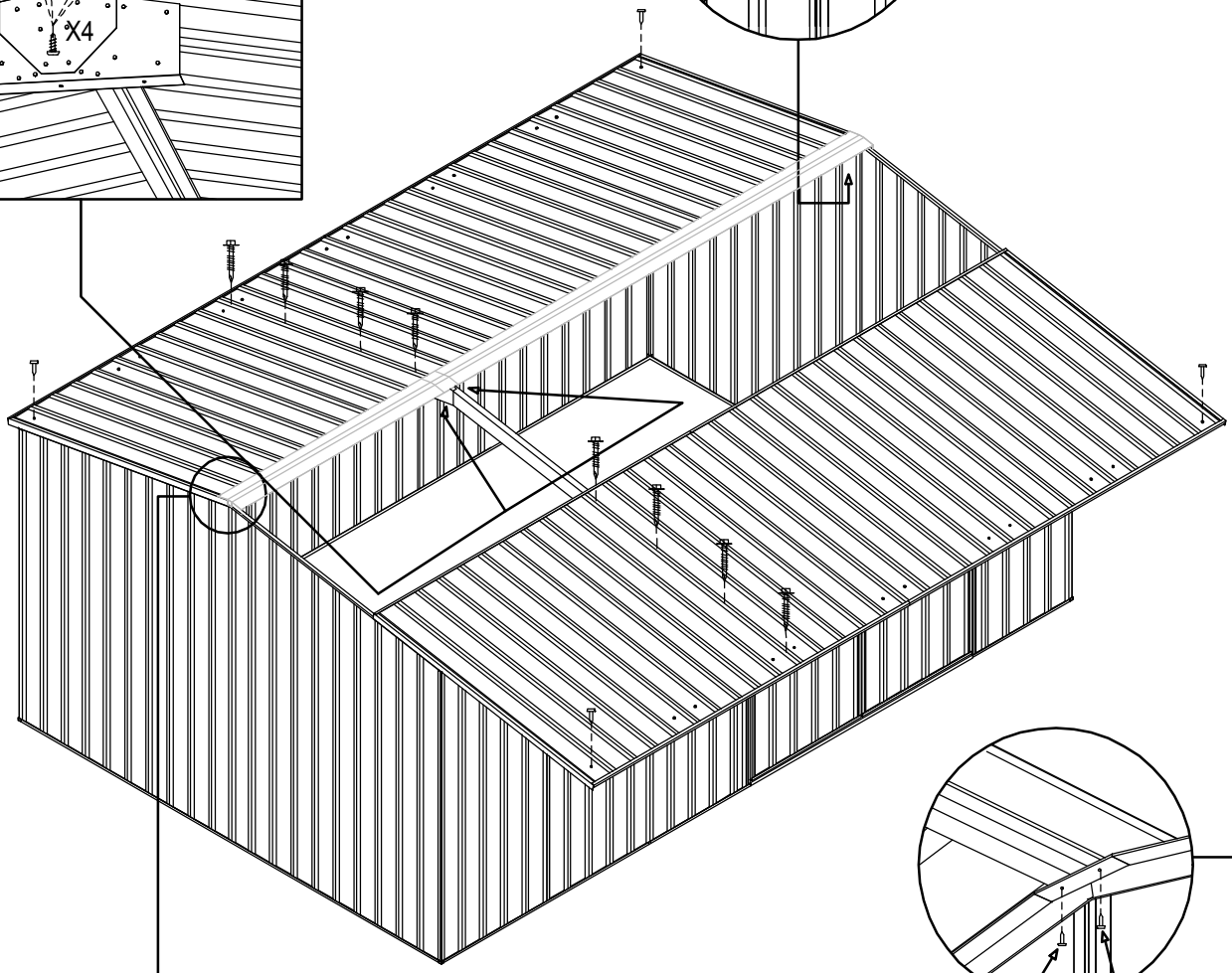

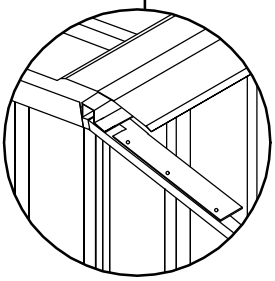

SECURE PEAK BRACE TO RIDGE BEAM AND ROOF PANEL WITH *ONE SCREW AT EACH END*

MOVE THE OTHER ROOF PANEL INTO POSITION AND SECURE PEAK BRACE TO RIDGE BEAM AND ROOF PANEL WITH ONE SCREW AT EACH END

SECURE BOTH ROOF PANELS TO THE WALLS WITH ONE SCREW IN EACH CORNER FIRST, FOLLOWED BY TWO SCREWS ADJACENT TO THE PORTAL FRAME AS SHOWN ABOVE

SECURE ROOF PANELS TO THE TOP CHORDS OF THE PORTAL FRAME USING 45mm SELF DRILLING TEK SCREWS.

FINAL CONSTRUCTION

BEND THE TOP AND BOTTOM FLANGES AS SHOWN, THEN HOOK THE BOTTOM FLANGES UNDER THE TOP CHANNEL AND SCREW THE TOP FLANGES FOR BOTH AS SHOWN GABLE CAPS

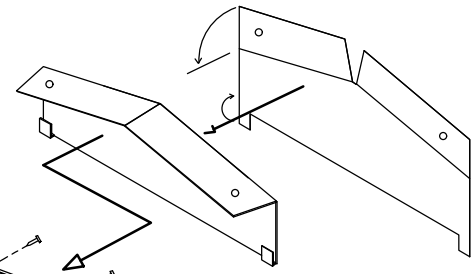

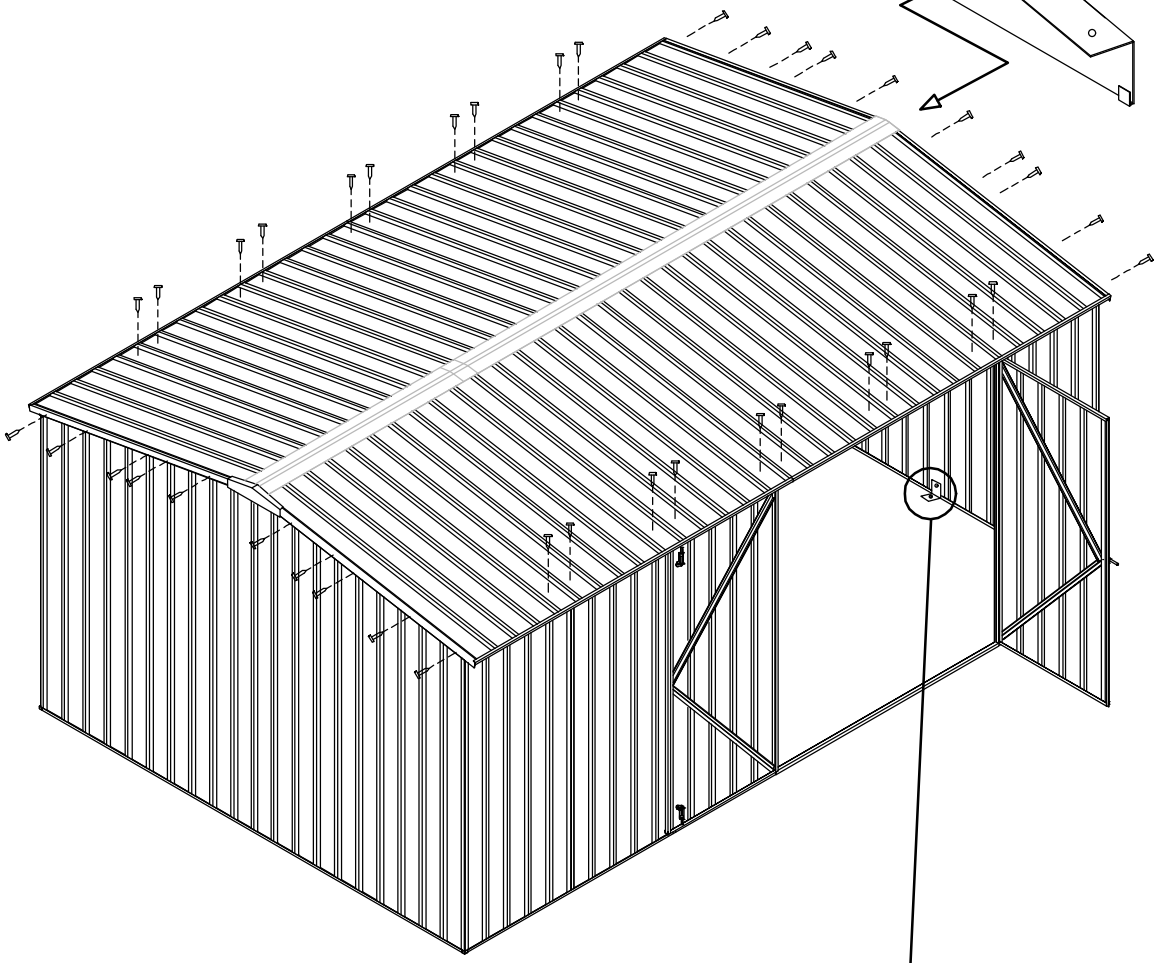

ANCHORING OF SHED

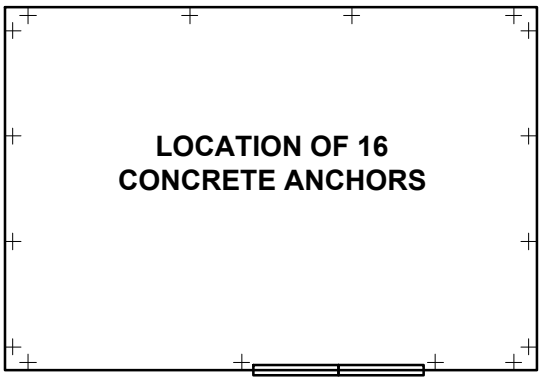

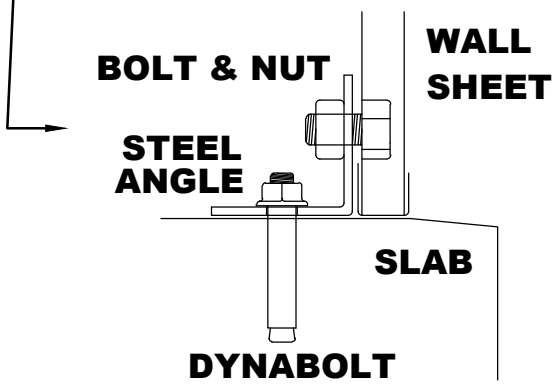

- EACH ANCHOR CONSISTS OF ONE NUT, BOLT, DYNABOLT AND STEEL ANGLE

- DRILL A 10mm HOLE INTO THE WALL SHEET

- DRILL A 10mm HOLE INTO THE CONCRETE

CENTRE MID-FRAME ASSEMBLY

ASSEMBLY SUPPORT PHOTOGRAPHS

STEP 1A, B, C: Draw pattern on concrete, in accordance with the dimensions detailed in the assembly instruction.

STEP 2A, B, C: Understand where components are to be positioned

STEP 3A, B, C: Join C1482 to C1704

STEP 4A, B, C: Join C1482 to C1482

STEP 5A, B: Secure ridge plate (RBP)

STEP 6A, B: Secure multi purpose brackets

STEP 7A, B, C, D: Turn frame over, repeat steps 4,5

Step 1a

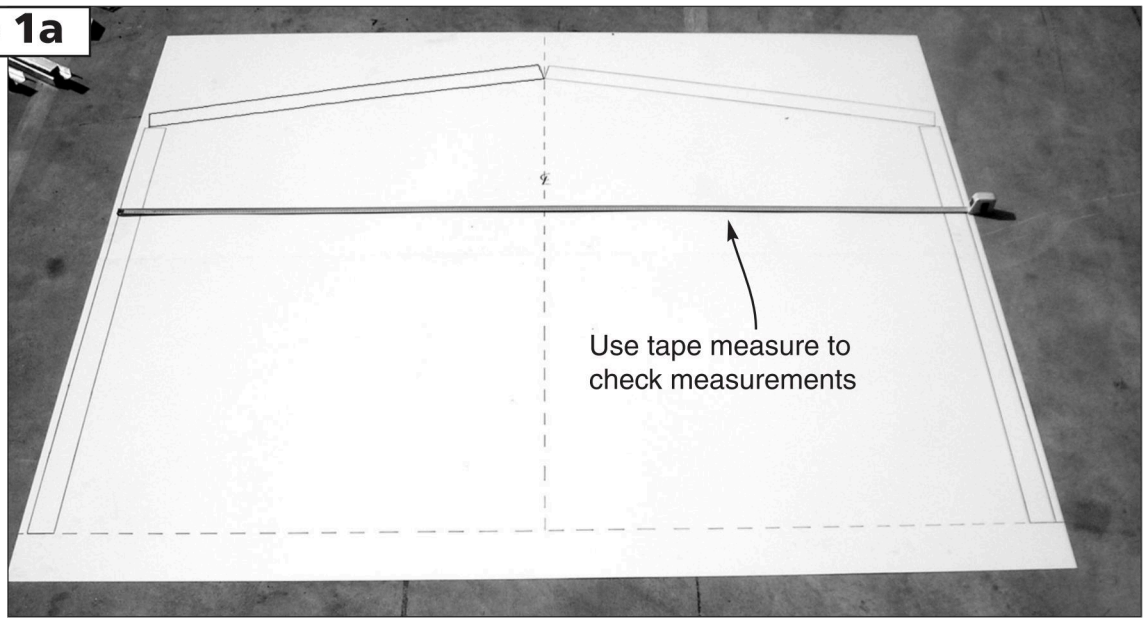

Step 1b

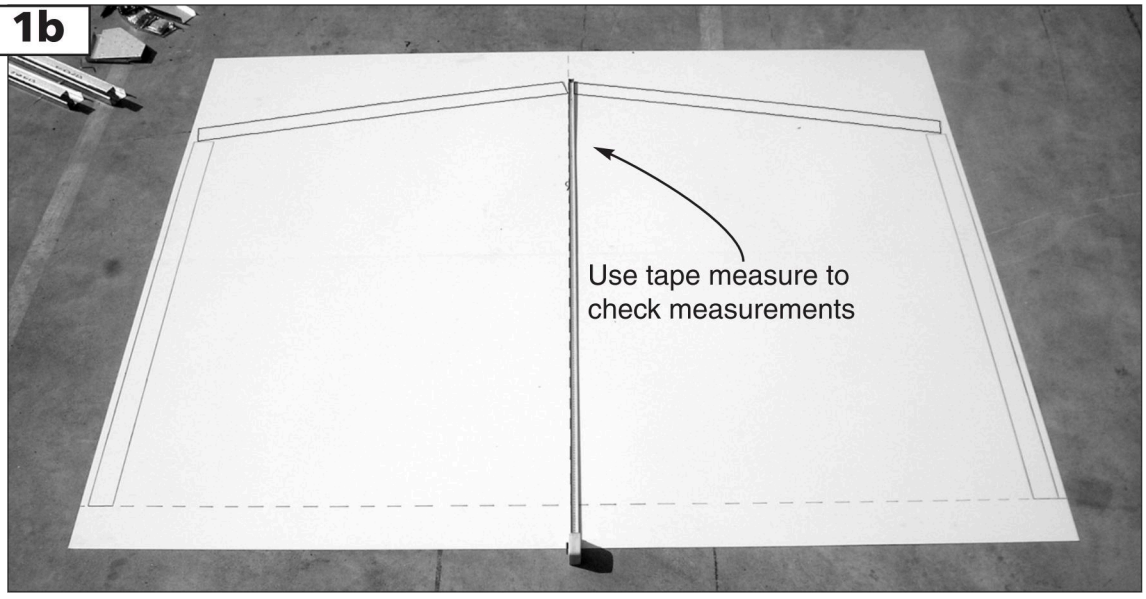

Step 1c

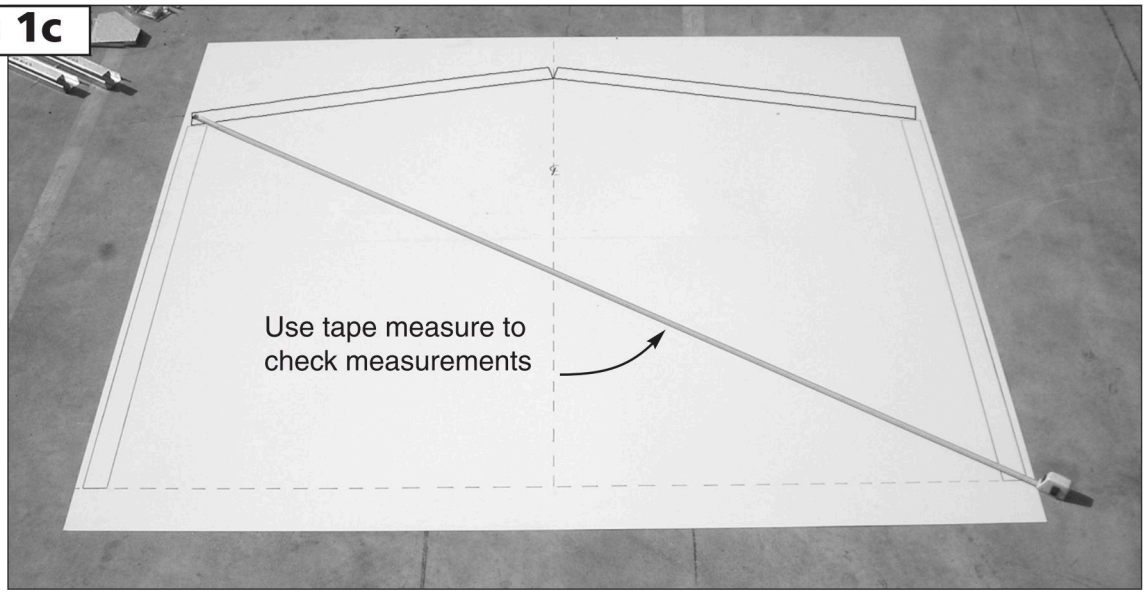

Step 2a

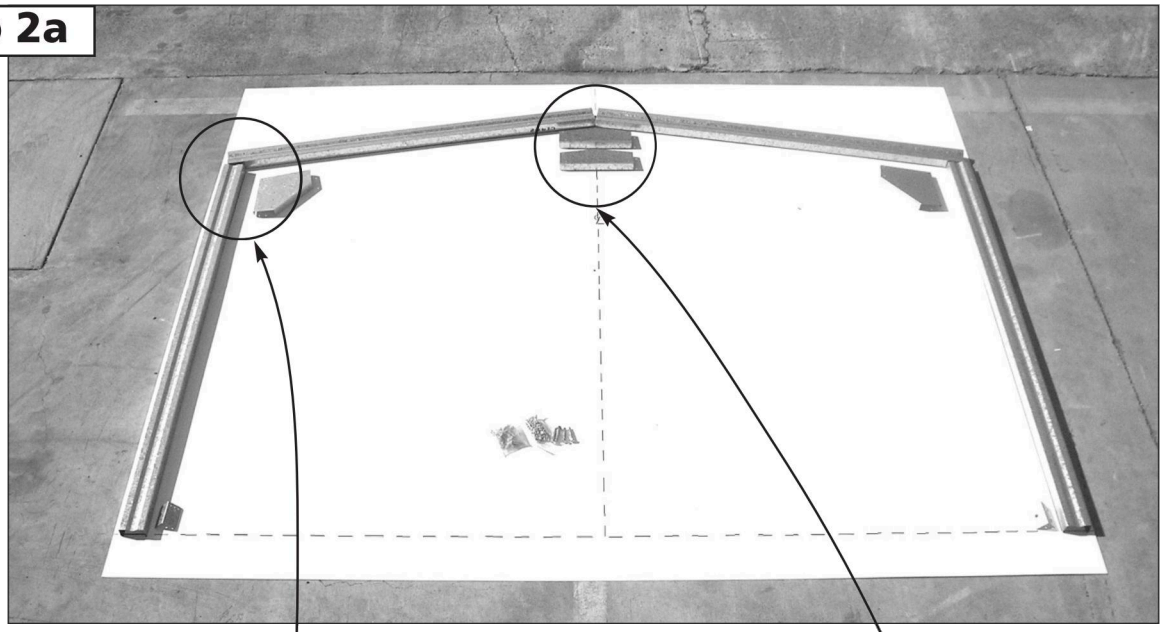

Step 2b

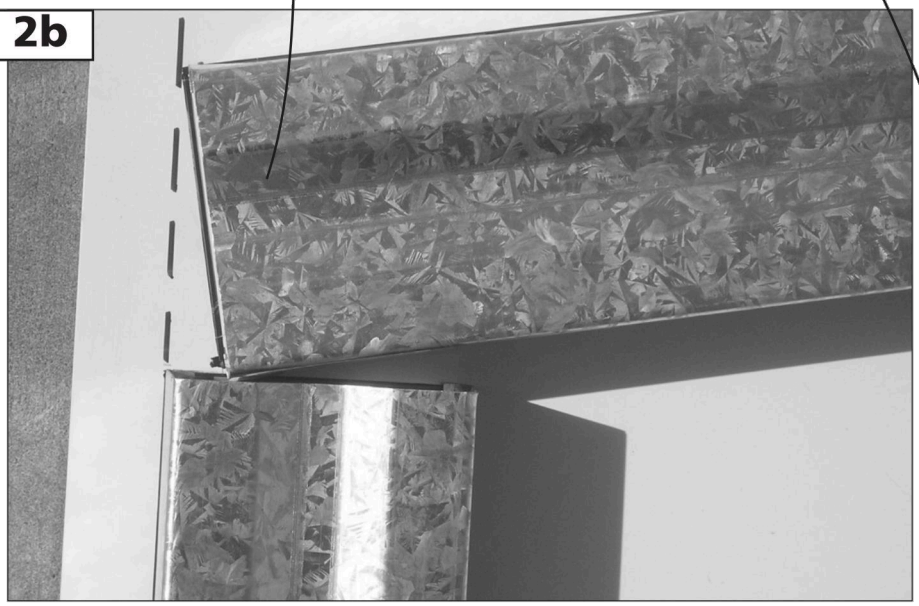

Step 2c

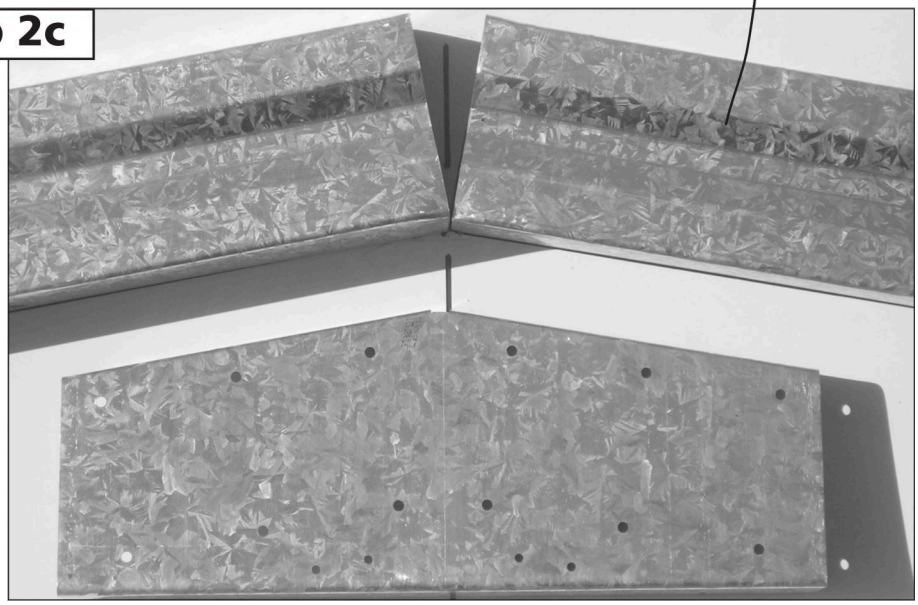

Step 3a



Step 3b

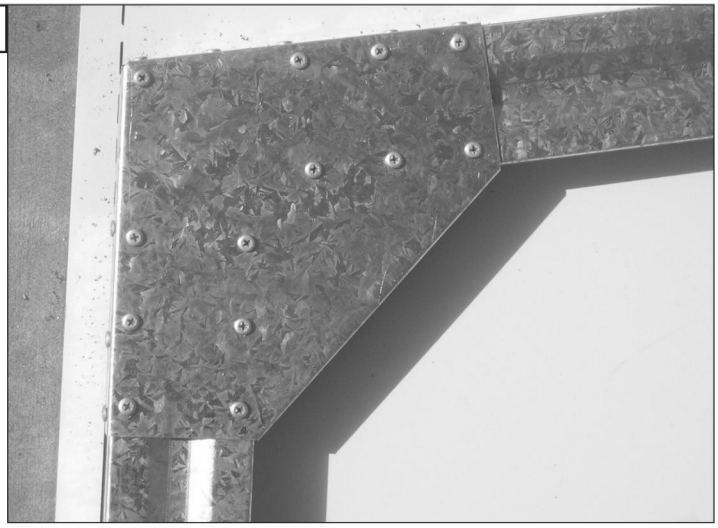

Step 3c

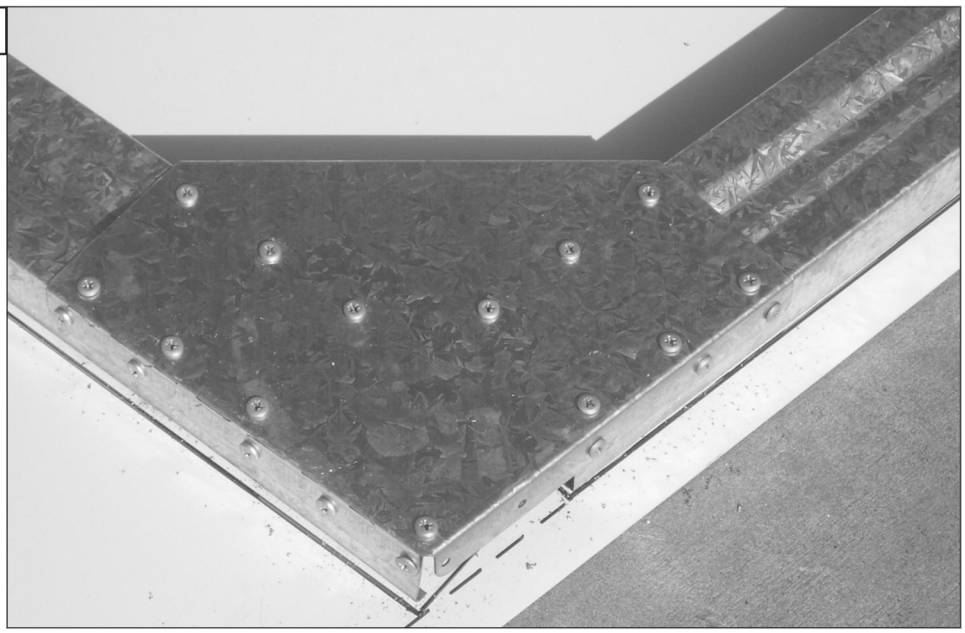

Step 4a

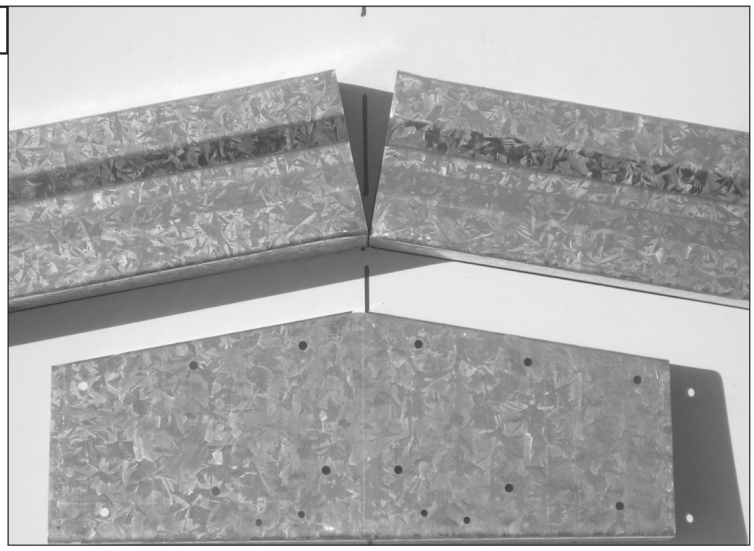

Step 4b

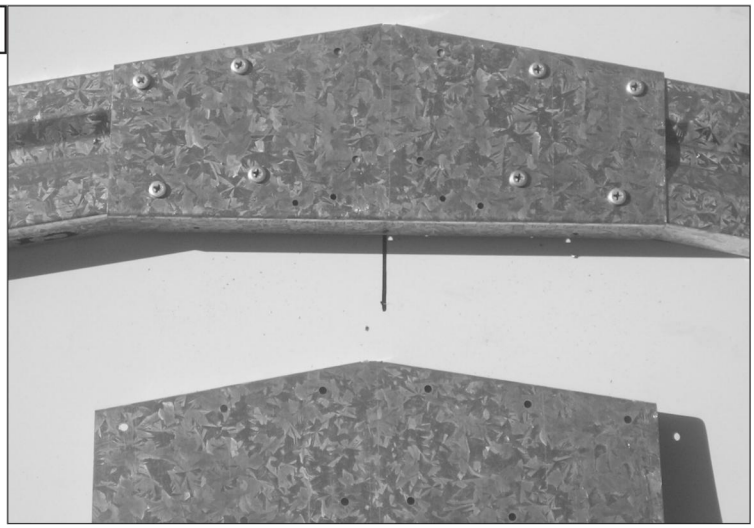

Step 4c

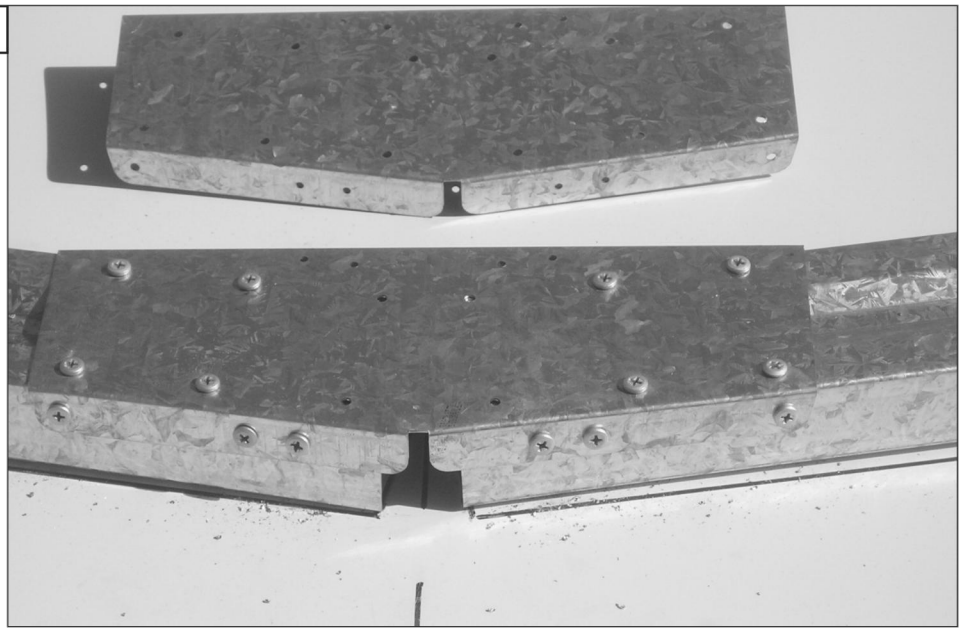

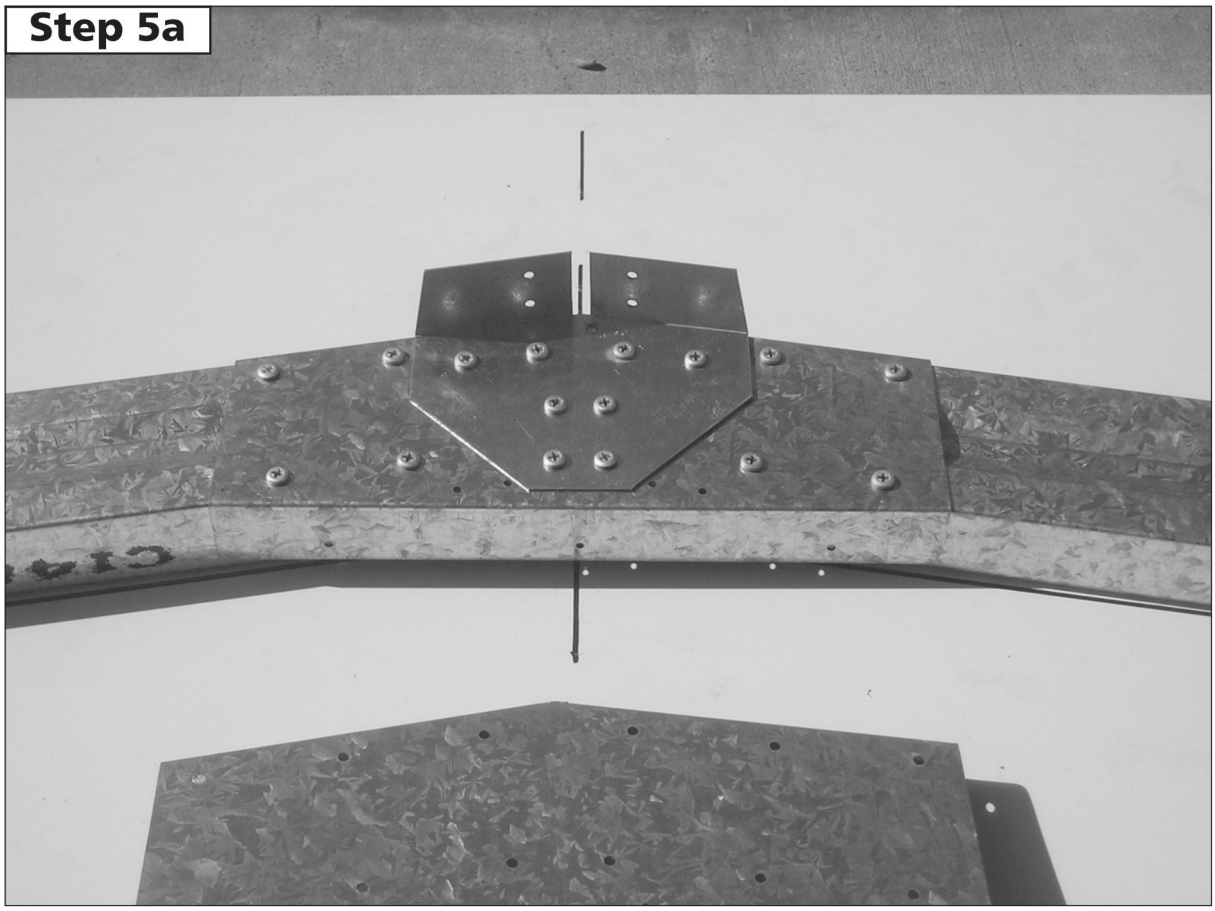
Step 5a

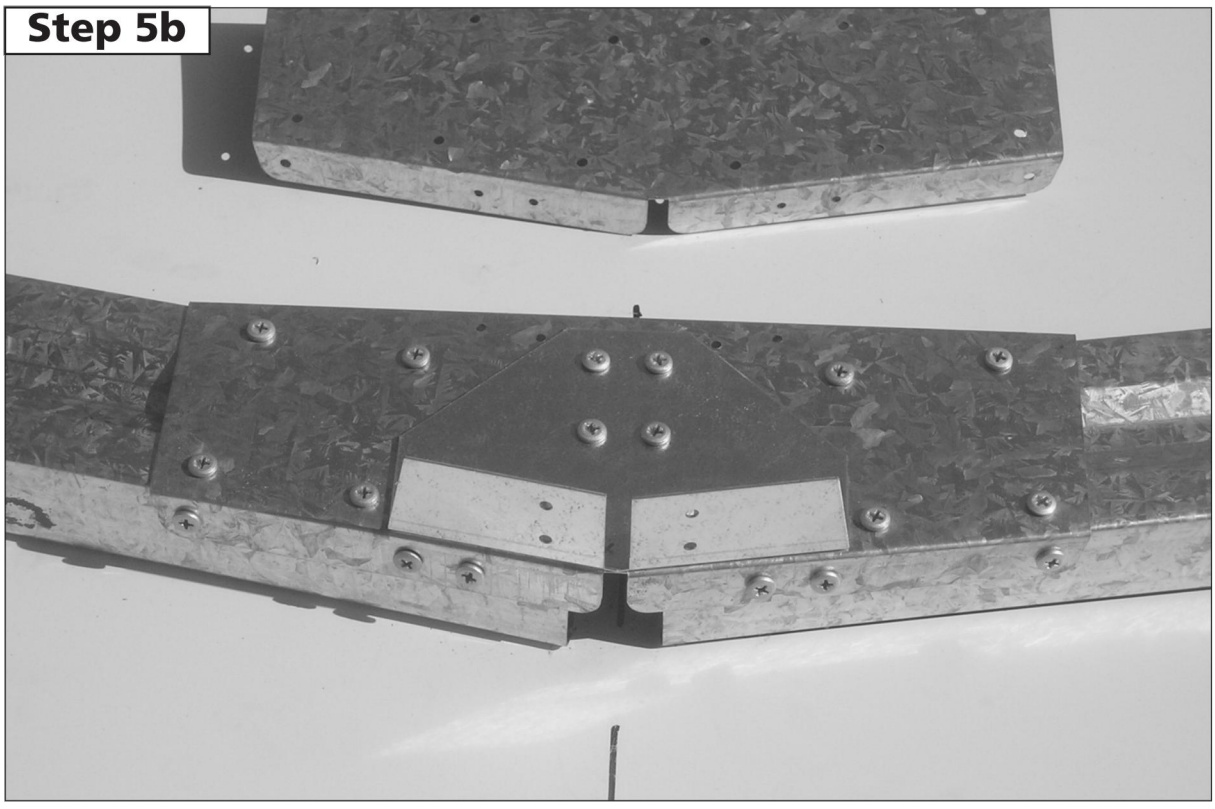
Step 5b

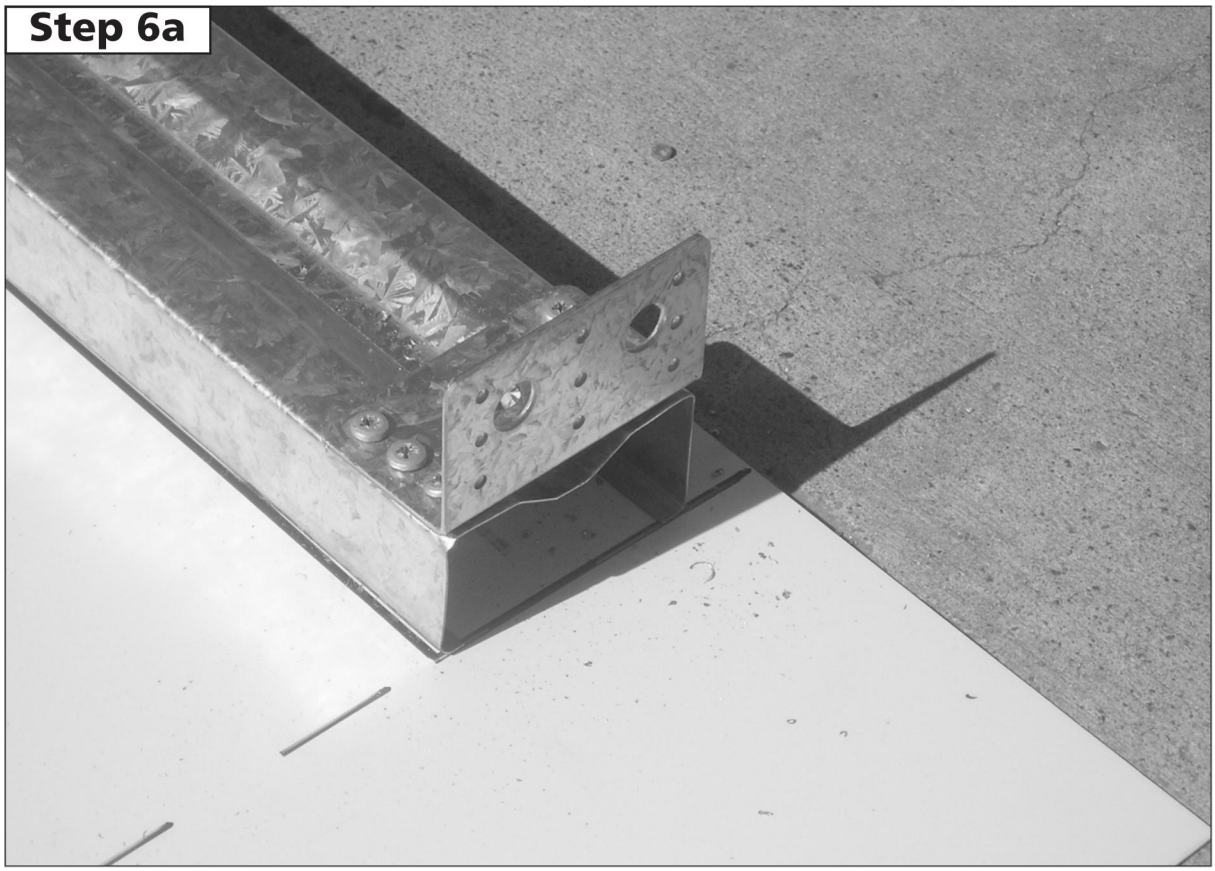
Step 6a

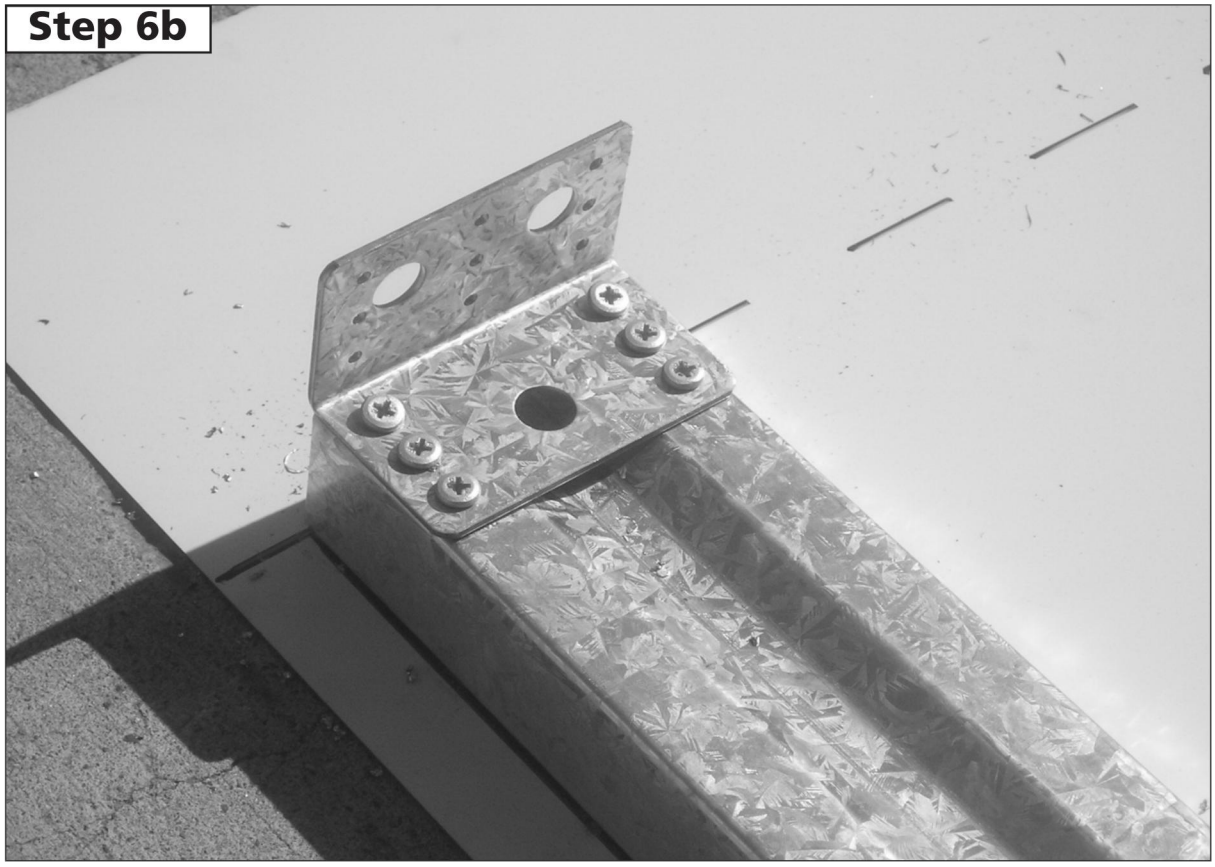
Step 6b

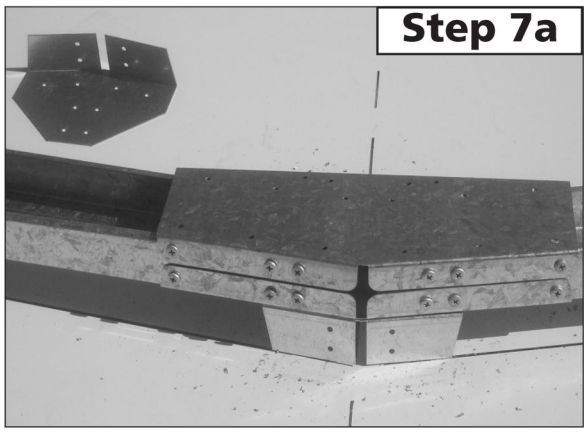
Step 7a

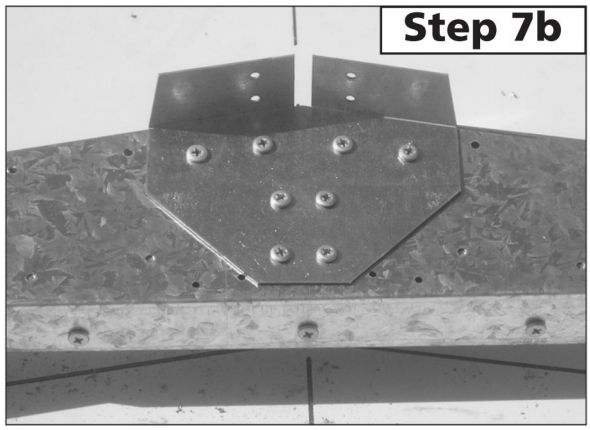
Step 7b

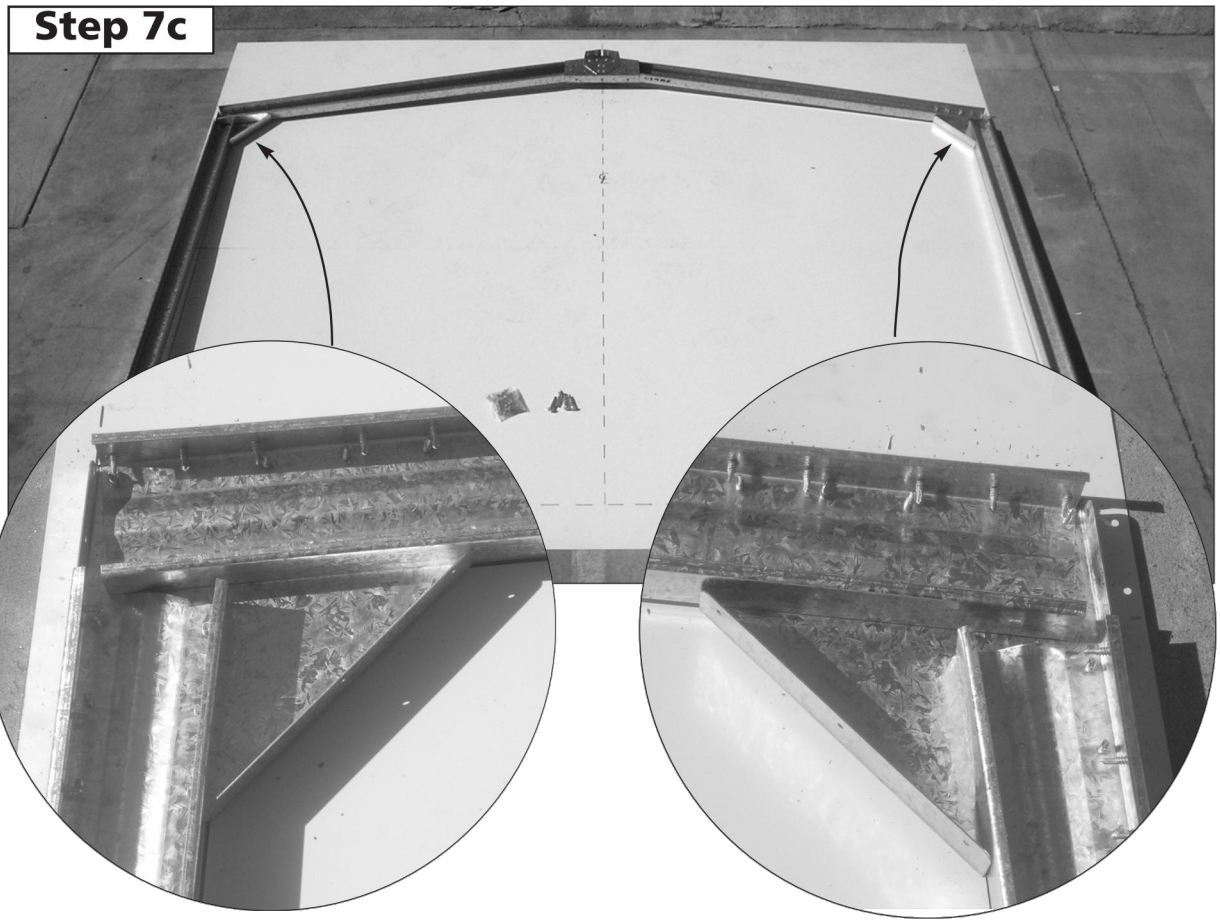
Step 7c

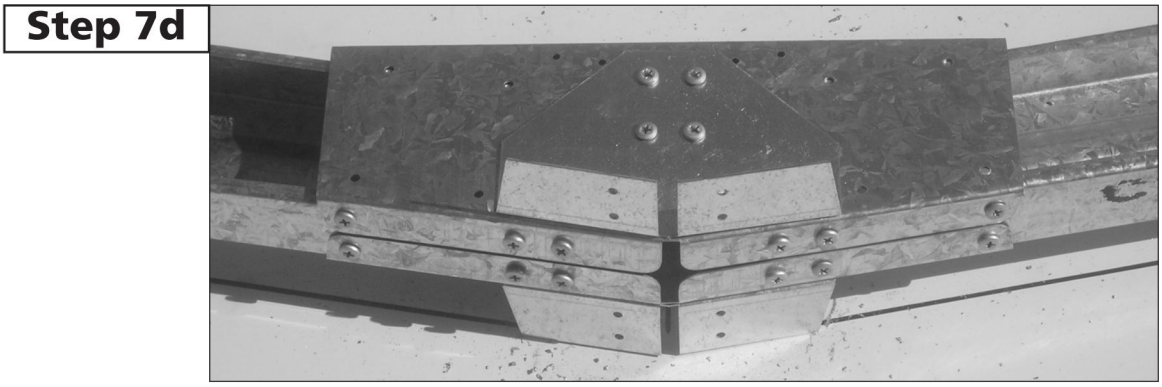
Step 7d

AUSTRALIA PRODUCT WARRANTY AGAINST DEFECTS

Congratulations on your purchase of a shed

THE SHEDS, including garden sheds, garden beds, aviaries, storage units, garages, awnings and carports are made using high quality Australian made steel.

We are pleased to advise we warrant that the steel coating will not rust, crack, flake peel or blister for **30 years** from date of purchase, when installed within Australia.

This warranty does not apply to surface deterioration of panels caused by 'Swarf" (Tiny particles of steel debris left from cutting, grinding or drilling operations) that has not been removed after building construction, or as a result of contact with damp soil, chemicals, fertilisers or other corrosive substances.

This warranty covers any product used for normal domestic use and installed in accordance with the installation instructions. The warranty does NOT cover Damage caused by storms, wind, rain snow or poor foundations.

This warranty does NOT cover these products installed in severe coastal, industrial or other highly corrosive environments. The warranty does not cover fasteners (screws, nuts, bolts, rivets, hasps or sliding padbolts).

The warranty is limited to replacement and delivery of components and does not include any labour or installation costs. The benefits given by the warranty are in addition to your other rights and remedies under a law in relation to the goods or services to which the warranty relates.
The warranty applies to the exclusion of all other representations, guarantees or warranties express or implied, our goods come with guarantees that cannot be excluded under the Australian consumer law and is not transferable. You are entitled to a replacement or refund for a major failure and for compensation for any other foreseeable loss or damage. You are also entitled to have the goods repaired or replaced if the goods fail to be of an acceptable quality and the failure does not amount to a major failure. For further information go to http://www.consumerlaw.gov.au.
Please retain a proof of purchase (sales docket or invoice).

In the unlikely event a warranty claim is made, it must be supported by photographic evidence and details of the defect, including component part numbers, together with proof of purchase documentation (or on-line registration of purchase) and submitted for assessment. Upon receipt of the warranty claim, the Customer Service Manager will contact you within three business days to advise you of the assessment outcome of the claim, which may include your expenses incurred in making the claim.

Issued 01 January 2013

STORAGE GUIDELINES

THE SHEDS include garden sheds, garden beds, storage units, aviaries, garages, awnings and carports.

THE SHEDS are designed to be weatherproof for normal weather conditions. In the event of extreme weather conditions such as heavy rain, combined with high wind gusts, the ridge capping, sheeting joins, screw fixings etc., may exhibit minor deformations which may allow some water entry. These areas should be checked regularly to ensure that maximum strength and protection is maintained.

Other weather conditions such as extreme heat and extreme cold, moist or dry air can influence the effects of concrete floor moisture and/or condensation on the underside of the roof sheets.

THE SHEDS and storage units are primarily used for storage of garden equipment such as lawnmowers, wheelbarrows, garden tools etc. Storage items that might be adversely affected by any of the above conditions may require additional protection such as being sealed or covered by plastic sheets and/or stacked above the concrete floor on timber slats.

Waterproof sealants may be used to offer further protection where required around joins and screw fixings, as can rubber door seals and other products which are available from most hardware outlets.

Placement of waterproof sealants (silicone) between the base of the shed and concrete slab is not recommended, as this process can have a reverse effect, preventing excess water from escaping, resulting with water accumulating and being trapped inside the shed.

The manufacturer accepts no responsibility for water entry, floor moisture, condensation or the condition of the Contents inside your steel building arising from any of the pre-mentioned weather conditions.