1

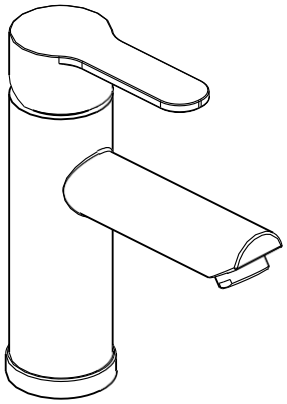

(01)

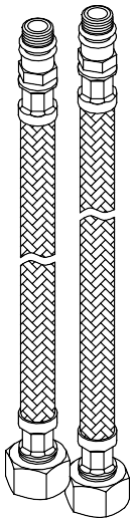

(02)

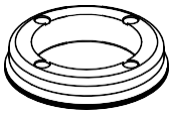

(03)

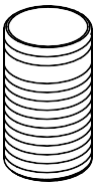

(04)



(05)

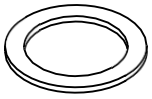

(06)

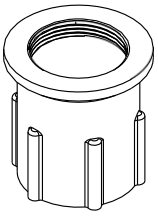

(07)

2

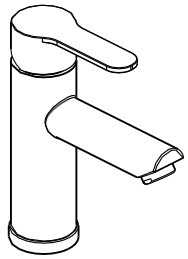

(01)

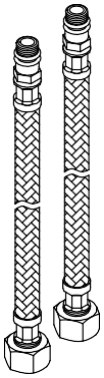

(02)

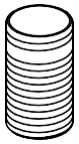

(05)

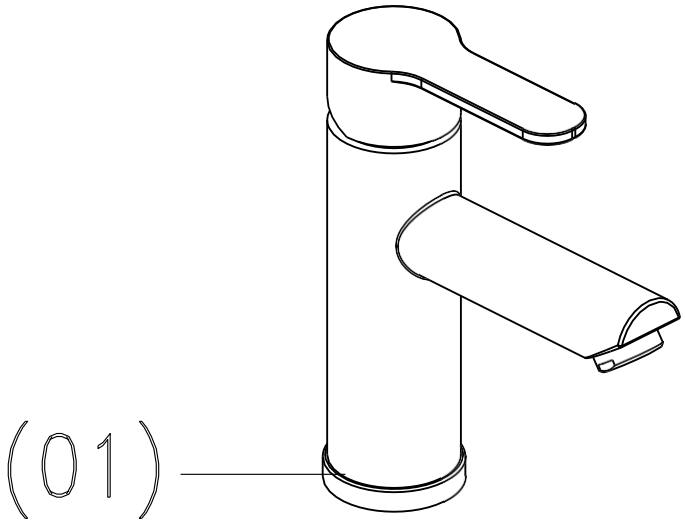

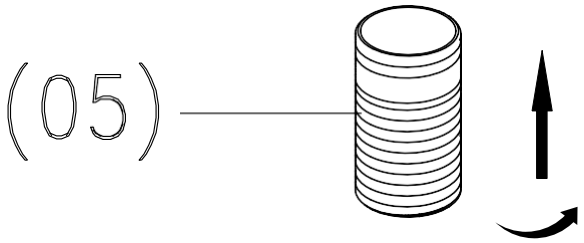

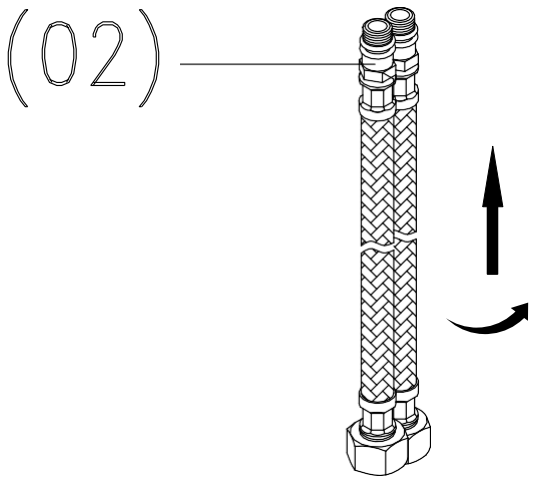

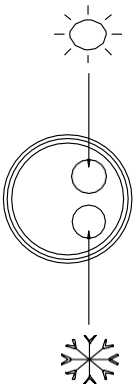

3

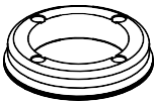

(03)

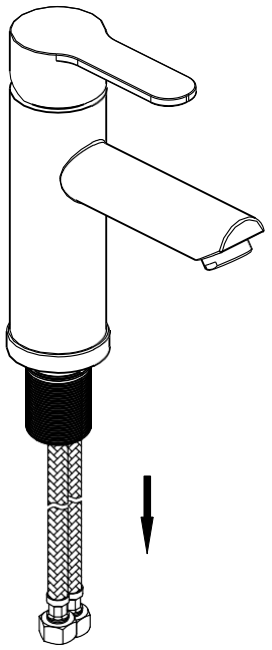

(03)



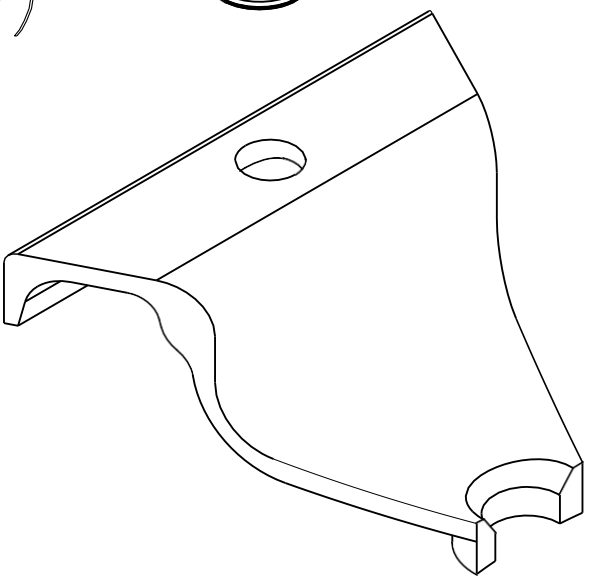

4



(05)

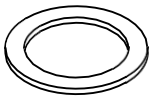

(06)

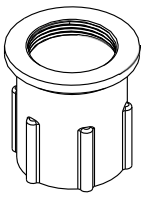

(07)

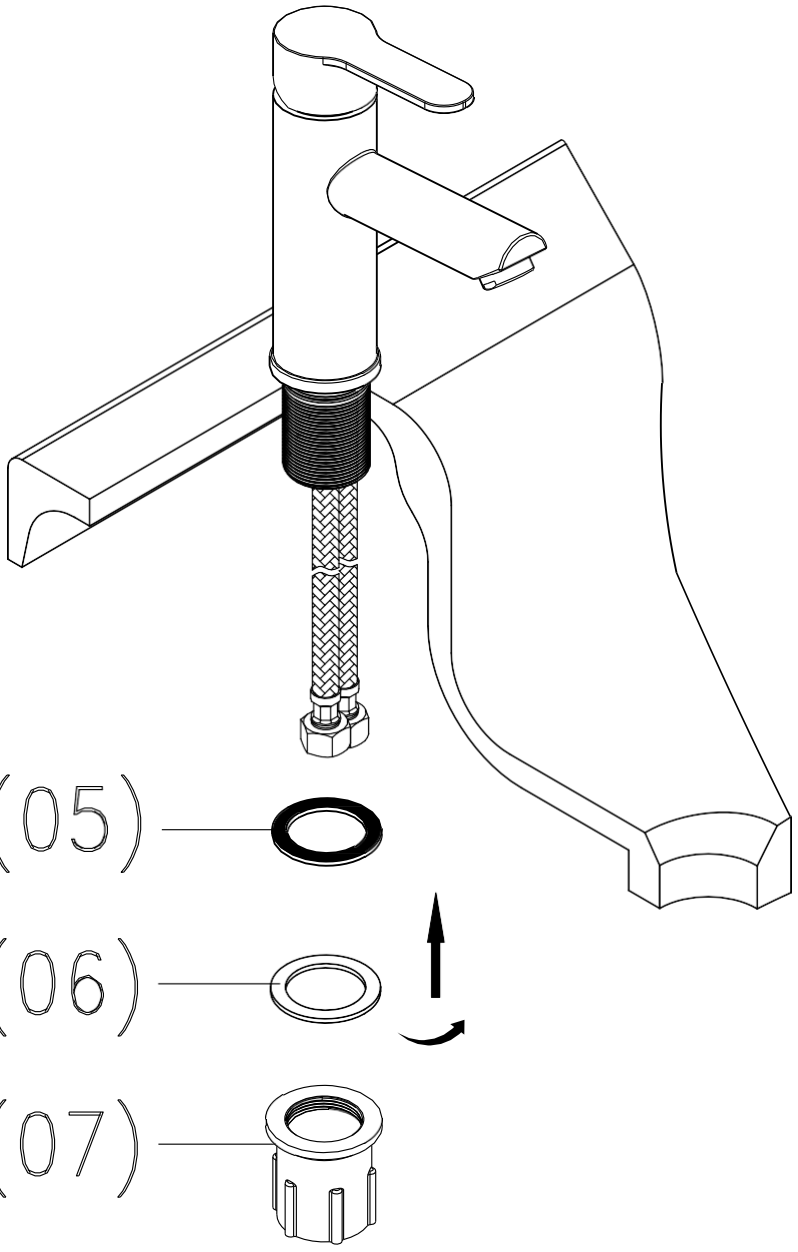

5

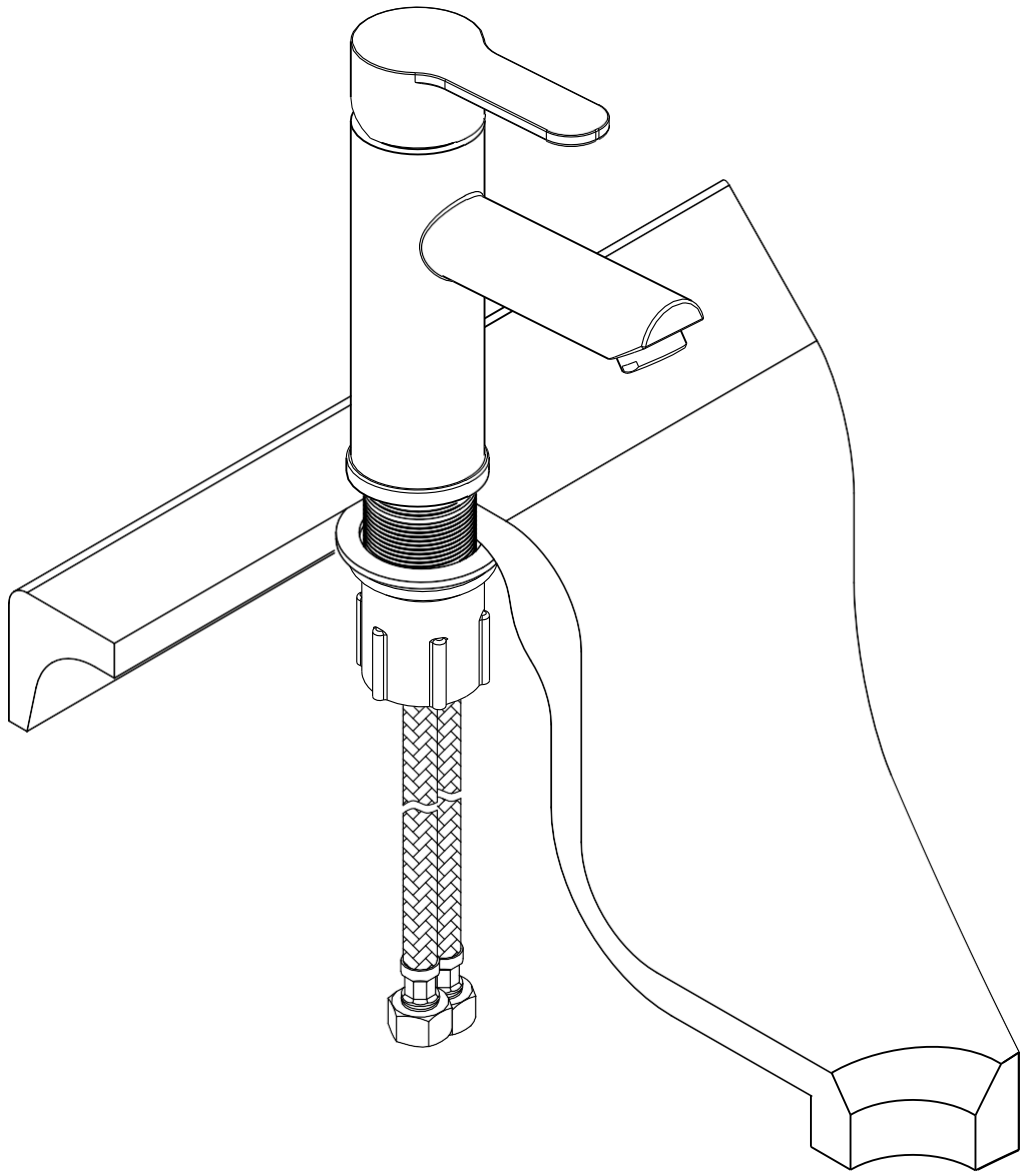

6

