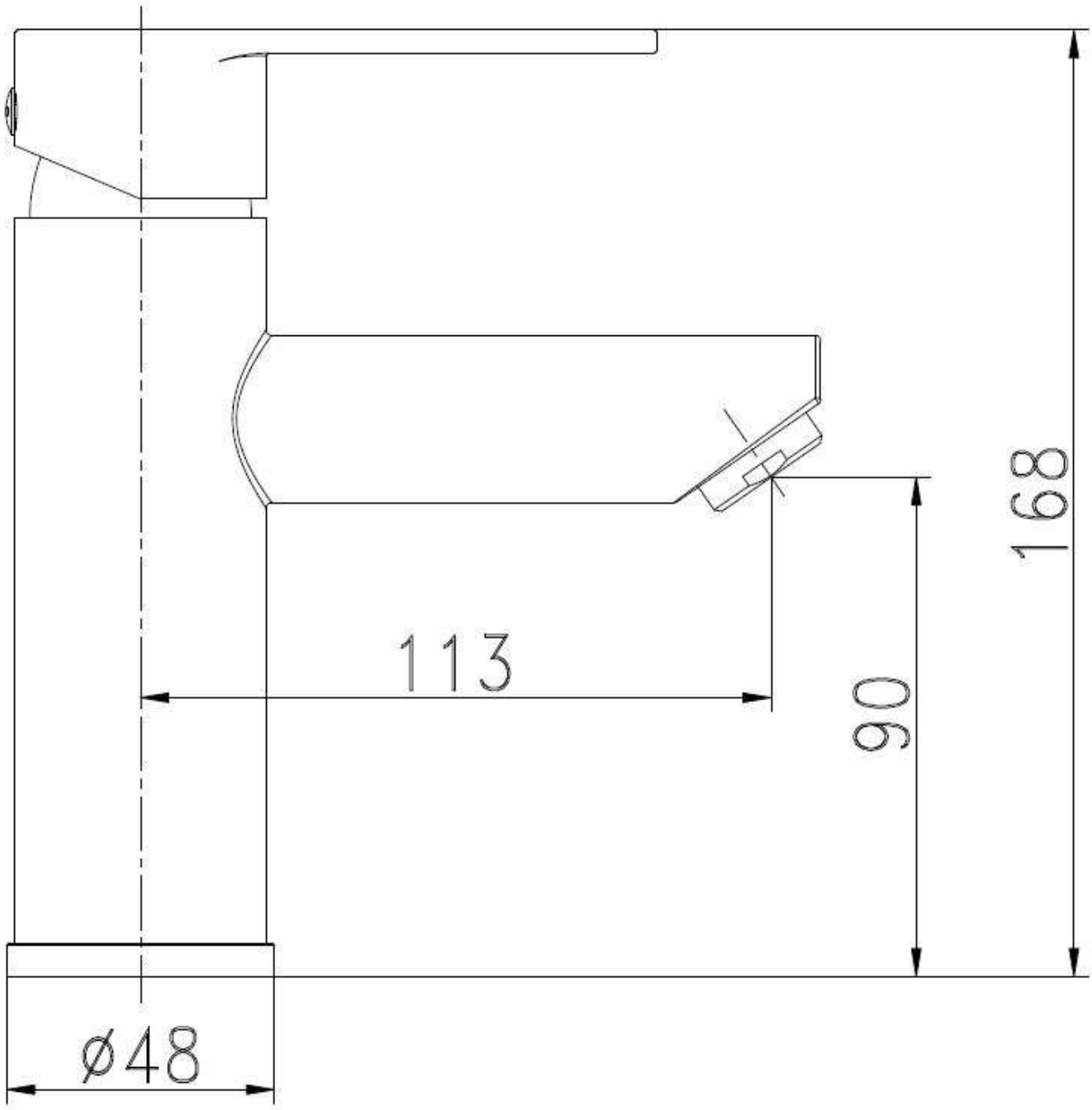
168
113
90
ø48